smeg

tecnología con estilo

KITCHEN **2025**

smeg
tecnologia che arreda

Smalterie Metallurgiche Emiliane Guastalla

Electrodomésticos de diseño que son el resultado de la colaboración con arquitectos de fama mundial.
Una excelente expresión del Made in Italy donde los productos combinan perfectamente el diseño, el rendimiento y la atención al detalle. Smeg es tecnología con estilo.

Qualità e Design

HISTORIA

Durante más de 75 años, Smeg ha estado produciendo electrodomésticos de diseño, prestando especial atención al rigor estético, la ergonomía y la funcionalidad.

Hoy Smeg, ha llegado a la tercera generación de empresarios y representa a un grupo internacional presente con sucursales directas en los 5 continentes.

1948 Sr. Vittorio Bertazzoni, funda Smeg (Smalterie Metallurgiche Emiliane Guastalla) en Guastalla, Reggio Emilia.

1955 Presentación de la primera cocina marca Smeg, Elisabeth.

1963 Se presenta Leda, la primera lavadora marca Smeg.

1970 Niagara, estreno mundial del lavavajillas de 14 cubiertos.

1977 Franco Maria Ricci crea el logotipo de Smeg, que rememora los quemadores de una encimera y las mandos redondos de un horno.

1985 Se inicia la colaboración con el arquitecto Guido Canali para la fabricación de hornos y encimeras.

1991 Prosigue la colaboración con grandes arquitectos y Smeg propone placas y hornos diseñados por el arquitecto Mario Bellini.

1995 Se inicia la colaboración con el arquitecto Renzo Piano a partir del cual se crean, encimeras, hornos, frigoríficos y el invernadero doméstico.

1997 Nacen los frigorícos FAB, productos destinados a convertirse en íconos de estilo y símbolos de estado reconocidos internacionalmente.

2002 Guido Canali diseña la sede de Smeg, por lo que recibe en 2006 la mención de honor de la Medalla de oro para la arquitectura italiana.

2012 Inicio de la colaboración con Italia Indipendent, de donde nacerá Smeg500, un refrigerador construido dentro del capó del Fiat 500.

2014 La gama de los pequeños electrodomésticos de la línea Años'50, diseñados en colaboración con deepdesign©, hacen su aparición en el mercado.

2016 Inicio de la colaboración entre Smeg y Dolce & Gabbana nace un nuevo set de cocina coordinando, una combinación perfecta de excelencia Made in Italy.

2019 Smeg adquiere la distinguida marca La Pavoni, destacada en la fabricacióndé cafeteras de leva y espresso.

2020 Smeg presenta su primera colección de menaje de cocina diseñada por el estudio de Milán deepdesign® y completamente Made in Italy.

HORNOS
MICROONDAS
CAFETERAS Y CAJONES
ENCIMERAS
COCINAS
CAMPANAS
FRIGORÍFICOS Y CONGELADORES
VINOTECAS Y ABATIDORES
LAVAVAJILLAS
LAVADORAS Y SECADORAS
FREGADEROS Y GRIFOS
PEQUEÑO APARATO ELECTRODOMÉSTICO
MENAJE



SOSTENIBILIDAD

Atendiendo a las preocupaciones de los consumidores y cada vez más comprometida con el camino del desarrollo sostenible, Smeg ha adoptado políticas y medidas con el objetivo de mejorar los parámetros relacionados con la sostenibilidad, supervisando de cerca toda la cadena de suministro y siguiendo estrictos criterios para garantizar los más altos estándares de calidad y seguridad.

En los electrodomésticos Smeg, el mejor rendimiento se combina con un bajo consumo, prestando especial atención a la máxima eficiencia en las clases energéticas. Todo ello, por el respeto al medio ambiente y una mejor calidad de vida.

HORNOS
MICROONDAS
CAFETERAS Y CAJONES
ENCIMERAS
COCINAS
CAMPANAS
FRIGORÍFICOS Y CONGELADORES
VINOTECAS Y ABATIDORES
LAVAVAJILLAS
LAVADORAS Y SECADORAS
FREGADEROS Y GRIFOS
PEQUEÑO APARATO ELECTRODOMÉSTICO
MENAJE



HORNOS

Hornos 90 cm	60
Hornos reducidos 90 cm	62
Hornos 70 cm	65
Hornos 60 cm	66
Hornos 45 cm	104
Hornos 60 cm Victoria Cortina Colonial	96
Hornos 45 cm Victoria Cortina Colonial	115
Accesorios	116
Esquemas técnicos	118



MICROONDAS

Microondas de integración	128
Microondas libre instalación	133
Microondas Victoria Cortina Colonial	134



CAFETERAS Y CAJONES

Cafeteras	142
Cajones	148
Accesorios	155



ENCIMERAS

Encimeras con campana	164
Encimeras mixta	167
Encimeras de inducción	169
Encimeras vitrocerámicas	184
Encimeras de gas	186
Encimeras Victoria Cortina Colonial	182
Encimeras gas Victoria Cortina Colonial	202
Encimeras dominó	206
Accesorios	208
Esquemas técnicos	211



COCINAS

Mixtas	228
Inducción	232
Gas	244
Mixtas Portofino	231
Inducción Portofino	236
Gas Portofino	252
Inducción Victoria Cortina Colonial	238
Gas Victoria Cortina Colonial	254
Accesorios	264
Esquemas técnicos	266



CAMPANAS

Isla y techo	283
De pared	291
Integradas y grupo filtrante	308
Telescópicas y convencionales	318
Portofino	327
Victoria Cortina Colonial	330
50'Style	342
Accesorios	344



FRIGORÍFICOS Y CONGELADORES

De integración	358
De libre instalación	364
Frigoríficos Victoria Cortina Colonial	380
50'Style	384
Accesorios	414
Esquemas técnicos	416



VINOTECAS Y ABATIDORES

Vinotecas de integración	434
Vinotecas	433
Abatidores	442



LAVAVAJILLAS

De integración 60 cm	450
De integración 45 cm	457
Libre instalación 60 cm	458
50'Style	460
Accesorios	462
Esquemas técnicos	463



LAVADORAS Y SECADORAS

Lavadoras	474
Lava-secadoras	476
Secadora	476
Accesorios	477
Esquemas técnicos	478



FREGADEROS

De acero inoxidable PVD	448
De acero inoxidable	492
De composite	504



GRIFOS

Grifos	514
Grifos Victoria Cortina Colonial	520
50'Style	521



PEQUEÑO ELECTRODOMÉSTICO

Preparación de alimentos	528
Utensilios	536
Cocción	538
Desayuno	540
Café	552
Accesorios	564



MENAJE

Sartenes	574
Wok	576
Cazos	576
Ollas	577
Cacerolas	577

Índice



DOLCE STIL NOVO

La oscuridad se vuelve luz, la funcionalidad se convierte en estética. Su diseño innovador realza cada pieza, haciéndola el centro del espacio. Materiales nobles, superficies monocromáticas y detalles en cobre definen su identidad.

HORNOS
MICROONDAS
CAFETERAS Y CAJONES
ENCIMERAS
COCINAS
CAMPANAS
FRIGORÍFICOS Y CONGELADORES
VINOTECAS Y ABATIDORES
LAVAVAJILLAS
LAVADORAS Y SECADORAS
FREGADEROS Y GRIFOS
PEQUEÑO APARATO ELECTRODOMÉSTICO
MENAJE



HORNOS | 90 cm



SFPR9604TNR
Reducido 90 cm, Negro, Cobre

HORNOS | 60 cm



SO6606WAPNR
Omnichef, 60 cm, Negro, Cobre



SO6604S4PNR
Steam100 Pro, Horno combinado a vapor



SOP6604S2PNR
Steam one, Horno combinado a vapor



SOP6604TPNR
Pirolítico tradicional, Horno termoventilado



SOP6602TNR
Pirolítico tradicional, Horno termoventilado

HORNOS COMPACTOS | 45 cm



SO4606WS4PNR
Steam100 Pro, Horno combinado a vapor



SO4604S4PNR
Steam100 Pro, Horno combinado a vapor



SO4604M2PNR
Speedwave, Horno combinado microondas



SO4602M1NR
Micro combi, Horno combinado microondas

MICROONDAS



FMI625CN
Integración, Negro

CAFETERAS



CMS4604NR
Integración, compacta 45 cm, Negro, Cobre

CAJONES



CPRT615NR
Calientaplatos, Negro



CPV615NR
Cajón de vacío, Negro



CPS615NR
Somelier, Negro

ENCIMERAS DE COCCIÓN DE INDUCCIÓN



SIM6964R
Inducción, 90 cm, Negro, Led blanco



SIM6864R
Inducción, 80 cm, Negro, Led blanco



SIM6644R
Inducción, 60 cm, Negro, Led blanco



SIM6323R
Inducción, 38 cm, Negro, Led blanco

ENCIMERAS CON CAMPANA



HOBD682R1
Inducción con campana integrada, 80 cm, Extracción

ENCIMERAS DE COCCIÓN DE GAS



PVL6106CN
Gas, 100 cm, Negro



PV695LCNR
Gas, 90 cm, Negro, Cobre



PVL675LCN
Gas, 70/75 cm, Negro



PV664LCNR
Gas, 65 cm, Negro, Cobre



PV664LCNR
Gas, 65 cm, Negro, Cobre



PV632CNR
Gas, 38 cm, Negro, Cobre

ENCIMERAS DE COCCIÓN MIXTAS



PM6954R
Mixto, 90 cm, Negro



PM6743R
Mixto, 70/75 cm, Negro



PM6643R
Mixto, 65 cm, Negro

CAMPANAS



KV694R
DECORACIÓN PARED, Ancho: 895 mm, Negro

ABATIDORES



SBC4604WNR
Negro, Compacto 45 cm

VINOTECAS



CVI638LN3
82-87 cm, Negro



CVI638RN3
82-87 cm, Negro



CVI629NR3
60 cm, Negro



CVI620NRE
45 cm, Negro

HORNOS
MICROONDAS
CAFETERAS Y CAJONES
ENCIMERAS
COCINAS
CAMPANAS
FRIGORÍFICOS Y CONGELADORES
VINOTECAS Y ABATIDORES
LAVAVAJILLAS
LAVADORAS Y SECADORAS
FREGADEROS Y GRIFOS
PEQUEÑO APARATO ELECTRODOMÉSTICO
MENAJE

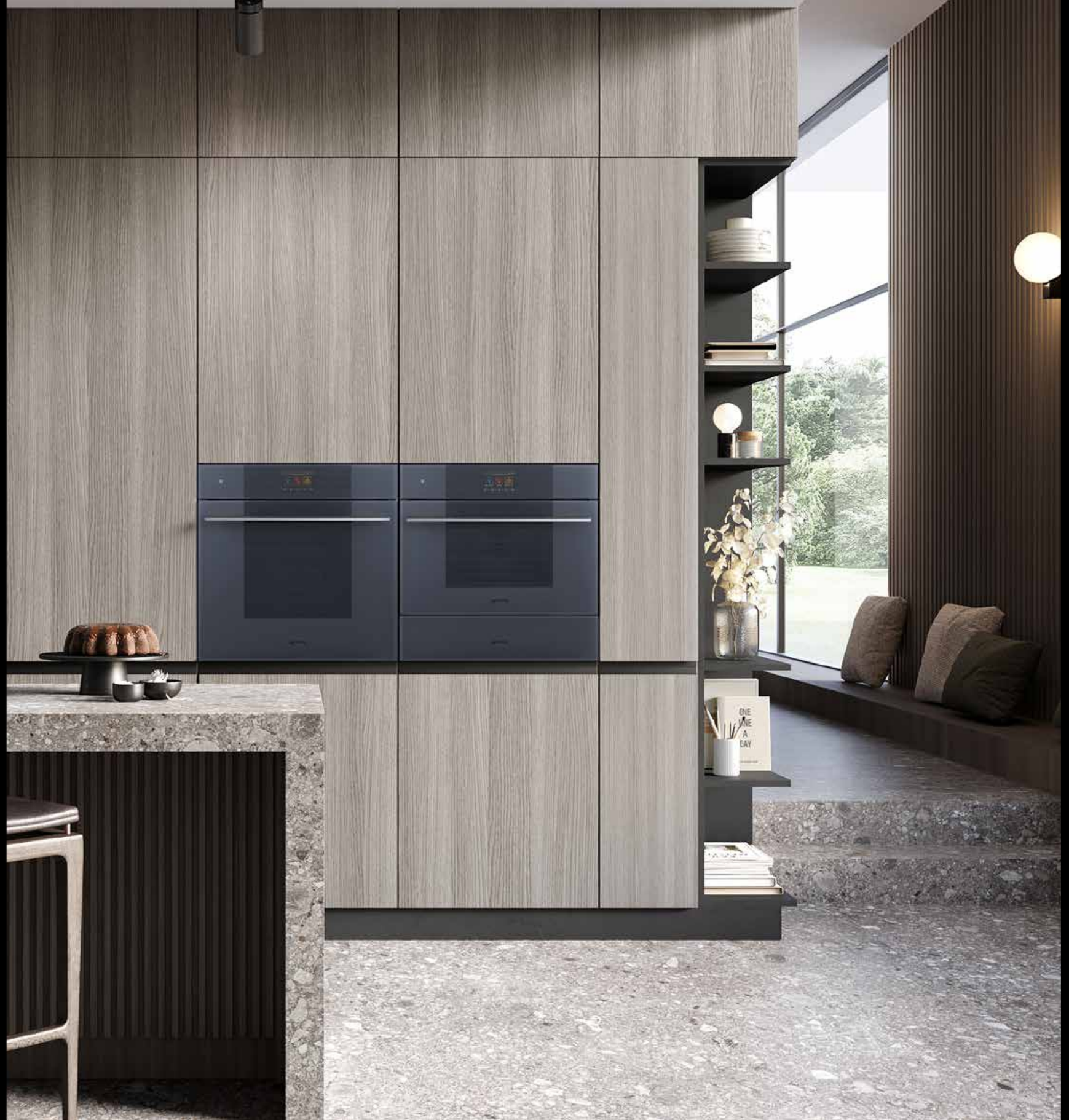

LÍNEA

Equilibrio y ergonomía para maximizar el espacio. Línea es la estética caracterizada por un estilo minimalista y un diseño destinado a explotar todo el espacio disponible. Los elementos distintivos son la luz, la línealidad, la uniformidad y la ergonomía que mejor interpretan las tendencias de diseño más actuales.

La colección Línea de Smeg celebra el elemento de diseño primario - la 'línea'. Sencillo, armonioso y minimalista, la gama Línea se encuentra en el hogar de las cocinas más modernas.

HORNOS
MICROONDAS
CAFETERAS Y CAJONES
ENCIMERAS
COCINAS
CAMPANAS
FRIGORÍFICOS Y CONGELADORES
VINOTECAS Y ABATIDORES
LAVAVAJILLAS
LAVADORAS Y SECADORAS
FREGADEROS Y GRIFOS
PEQUEÑO APARATO ELECTRODOMÉSTICO
MENAJE

HORNOS | 60 cm



SO6104APG
Omnichef, 60 cm, Neptune Grey



SO6104APB3
Omnichef, 60 cm, Negro



SO6104S4PG
Steam100 Pro, Horno combinado a vapor, 60 cm, Neptune Grey



SOP6104S2PG
Steam one, Horno combinado a vapor, 60 cm, Neptune Grey



SO6102S3PG
Steam100, Horno combinado a vapor, 60 cm, Neptune Grey



SO6102S3PB3
Steam100, Horno combinado a vapor, 60 cm, Negro



SO6102M2G
SpeedwaveXL, Horno combinado microondas, 60 cm, Neptune Grey



SO6102M2B3
SpeedwaveXL, Horno combinado microondas, 60 cm, Negro



SOP6104TPG
Pirolítico tradicional, Horno termoventilado, 60 cm, Neptune Grey



SOP6102S2PG
Steam one, Horno combinado a vapor, 60 cm, Neptune Grey



SOP6102S2PB3
Steam one, Horno combinado a vapor, 60 cm, Negro



SOP6101S2B3
Steam one, Horno combinado a vapor, 60 cm, Negro



SOP6102TG
Pirolítico tradicional, Horno termoventilado, 60 cm, Neptune Grey



SOP6102TB3
Pirolítico tradicional, Horno termoventilado, 60 cm, Negro



SO6101S2B3
SteamOne, Horno combinado a vapor, 60 cm, Negro



SO6102TB3
Tradicional, Horno, termoventilado, Vapor Clean, 60 cm, Negro



SO6102TG
Tradicional, Horno, termoventilado, Vapor Clean, 60 cm, Neptune Grey



SFP6101TB3
Horno termoventilado, 60 cm, Negro



SF6101TB3
Horno, termoventilado, Vapor Clean, 60 cm, Negro



SF6100VB3
Horno ventilado, 60 cm, Negro

HORNOS COMPACTOS | 45 cm



SO4104APG
Omnichef, Compacto, Neptune Grey, Plata



SO4104S4PG
Steam100 Pro, Horno combinado a vapor, Compacto, Neptune Grey



SO4104M2PG
Speedwave, Horno combinado microondas, Compacto, Neptune Grey



SO4102S3G
Steam100, Horno combinado a vapor, Compacto, Neptune Grey



SO4102M1G
Micro combi, Horno combinado microondas, Compacto, Neptune Grey



SO4102M1B3
Micro combi, Horno combinado microondas, Compacto, Negro



SO4102S3B3
Steam100, Horno combinado a vapor, Compacto, Negro



SO4101M1B3
Micro combi, Horno combinado microondas, Compacto, Negro

MICROONDAS



FMI125N
Integración, Negro, Acabado: Brillante



FMI125G
Integración, Neptune Grey



MP122B3
Integración, Negro



FMI120B3
Integración, Negro, Acabado: Brillante



FMI120G
Integración, Neptune Grey

CAFETERAS



CMS4104G
Integración, compacta 45 cm, Neptune Grey

CAJONES



CPV115G
Cajón de vacío, Línea, Neptune Grey



CPV115B3
Cajón de vacío, Línea, Negro



CPS115G
Somelier, Línea, Neptune Grey



CPS115B3
Somelier, Línea, Negro



CPRT115G
Calientaplatos, Línea, Neptune Grey



CPR115B3
Calientaplatos, Línea, Negro

ENCIMERAS DE COCCIÓN DE INDUCCIÓN

SIA1963DG
Inducción, 90 cm, Neptune Grey

SIM1964D
Inducción, 90 cm, Negro, Led blanco

SIM1964DG
Inducción, 90 cm, Neptune Grey,Led blanco

SIM1864DG
Inducción, 80 cm, Neptune Grey, Led blanco

SIM1644DG
Inducción, 60 cm, Neptune Grey, Led blanco

SIM1644D
Inducción, 60 cm, Negro, Led blanco

ENCIMERAS DE GAS

PX175L
Gas, 70/75 cm, Acero inoxidable

PV175B3
Gas, 70/75 cm, Negro

PX175
Gas, 70/75 cm, Acero inoxidable

PV164B3
Gas, 60 cm, Negro

PV163B3
Gas, 60 cm, Negro

PX164L
Gas, 60 cm, Acero inoxidable

ENCIMERAS CON CAMPANA

HOBD182DG
Inducción con campana integrada, 80 cm, Extracción, Neptune Grey

CAMPANAS

KV194B3
Ancho: 895 mm, Negro

KV194G
Ancho: 895 mm, Neptune Grey

VINOTECAS

CVI138RG
82-87 cm, Neptune Grey

CVI138LG
82-87 cm, Neptune Grey

CVI129G
60 cm, Neptune Grey

CVI129B3
60 cm, Negro

CVI120GE
45 cm, Neptune Grey

CVI120B3E
45 cm, Negro

ABATIDORES

SBC4104G
Neptune Grey, Compacto 45 cm



CLÁSICA

Formas puras y un estilo sobrio definen los icónicos electrodomésticos de la estética Clásica. Reconocibles por sus mandos de diseño que son distintivos y el tirador de los hornos, que reflejan la elegancia del acero inoxidable en la cocina. La colección destaca por su precisión estética, realzando el diseño de los mandos y la ergonomía del tirador.

HORNOS
MICROONDAS
CAFETERAS Y CAJONES
ENCIMERAS
COCINAS
CAMPANAS
FRIGORÍFICOS Y CONGELADORES
VINOTECAS Y ABATIDORES
LAVAVAJILLAS
LAVADORAS Y SECADORAS
FREGADEROS Y GRIFOS
PEQUEÑO APARATO ELECTRODOMÉSTICO
MENAJE

HORNOS | 90 cm



SFP9302TX
Horno termoventilado, 90 cm, Acero inoxidable



SF9390X1
Horno termoventilado, Vapor Clean, 90 cm, Acero inoxidable



SFP9302TN
Horno termoventilado, 90 cm, Matt Black

HORNOS | Reducidos 90 cm



SFPR9301TX
Horno termoventilado, , Acero inoxidable



SFR9302TX
Horno, termoventilado, Vapor Clean, Acero inoxidable



SFR9300X
Horno, termoventilado, Vapor Clean, Acero inoxidable

HORNOS | 60 cm



SO6303APX
Omnichef, Acero inoxidable



SO6302S3PX
Steam100, Horno combinado a vapor, Acero inoxidable



SO6302M2X
SpeedwaveXL, Horno combinado microondas, Acero inoxidable



SO6302M2N
SpeedwaveXL, Horno combinado microondas, Matt Black



SOP6302S2PX
Steam one, Horno combinado a vapor, Acero inoxidable



SOP6301S2X
Steam one, Horno combinado a vapor, Acero inoxidable



SOP6302TX
Pirolítico tradicional, Horno termoventilado, Acero inoxidable



SO6301S2X
SteamOne, Horno combinado a vapor, Acero inoxidable



SO6302TX
Tradicional, Horno, termoventilado, Vapor Clean, Acero inoxidable



SFP6301TVN
Horno termoventilado, Matt Blackinoxidable



SFP6301TVX
Horno termoventilado, Acero inoxidable



SF6301TN
Horno, termoventilado, Vapor Clean, Matt Black



SF6301TVX
Horno, termoventilado, Vapor Clean, Acero inoxidable



SF6300TVX
Horno, termoventilado, Vapor Clean, Acero inoxidable



SF6381X
Horno ventilado, 60 cm, Acero inoxidable

HORNOS COMPACTOS | 45 cm



SO4302M1X
Micro combi, Horno combinado microondas, Acero inoxidable



SO4302S3X
Steam100, Horno combinado a vapor, Acero inoxidable



SO4301M1X
Micro combi, Horno combinado microondas, Acero inoxidable

HORNOS | 70 cm



SF7302TX
Horno termoventilado, 70 cm, Acero inoxidable

MICROONDAS



SO4301M0X
Micro + grill, Microondas, Acero inoxidable



SO4301M0N
Micro + grill, Microondas, Matt Black



MP322X1
Integración, Acero inoxidable, Acabado: Anti-huellas



FMI325X
Integración, Acero inoxidable, Acabado: Anti-huellas



FMI320X2
Integración, Acero inoxidable, Acabado: Anti-huellas

CAFETERAS



CMS4303X
Integración, compacta 45 cm, Acero inoxidable

CAJONES



CPV315X
Cajón de vacío, Clásica, Acero inoxidable



CPS315X
Somelier, Clásica, Acero inoxidable



CPR315X
Calientaplatos, Clásica, Acero inoxidable



CPR315N
Calientaplatos, Clásica, Matt Black

ENCIMERAS DE COCCIÓN DE INDUCCIÓN



SI1M4954D
Inducción, 90 cm, Negro, Led rojo



SIM3864MB
Inducción, 80 cm, negro mate, Led blanco



SIM3864D
Inducción, 80 cm, Negro, Led blanco



SIM3844D
Inducción, 80 cm, Negro, Led blanco



SI1M4844D
Inducción, 80 cm, Negro, Led rojo

SI1M4734D
Inducción, 72 cm, Negro, Led rojo

SI1M4744D
Inducción, 70/75 cm, Negro, Led rojo

SIM3644MB
Inducción, 60 cm, Negro Mate, Led blanco

SI364BM
Inducción, 60 cm, Negro, Led rojo

SI1M4644D
Inducción, 60 cm, Negro, Led rojo

SI1M4634D
Inducción, 60 cm, Negro, Led rojo

ENCIMERAS CON CAMPANA

HOBD382MB2
80 cm, Extracción, Led blanco, Negro Mate

ENCIMERAS DE COCCIÓN MIXTAS

PM3953D
Mixto, 90 cm, Negro

PM3743D
Mixto, 70/75 cm, Negro

PM3643D
Mixto, 65 cm, Negro

ENCIMERAS DE GAS

PV395LN
Gas, 90 cm, Negro

PS9062
Gas, 90 cm, Acero inoxidable

PGF95-4
Gas, 90 cm, Acero inoxidable

PGF75-4
Gas, 70/75 cm, Acero inoxidable

PX375LMB
Gas, 70/75 cm, NEGRO MATE

PX375L
Gas, 70/75 cm, Acero inoxidable

PX375
Gas, 70/75 cm, Acero inoxidable

PV373LCN
Gas, 70/75 cm, Negro, Negro

PV375N
Gas, 70/75 cm, Negro

SE70SGH-5
Gas, 70/75 cm, Acero inoxidable

PX364LMB
Gas, 60 cm, Matt Black

PV364N
Gas, 60 cm, Negro

PV363LN
Gas, 60 cm, Negro

PV332CN
Gas, 30 cm, Negro

ENCIMERAS DOMINÓ

PGF30T-1
Teppan Yaki, 30 cm, Acero inoxidable

PGF30F
Plancha eléctrica, 30 cm, Acero inoxidable

PGF32I-1
Inducción, 30 cm, Acero Inoxidable / Negro

PGF31G2
Gas, 30 cm, Acero inoxidable

PGF32G
Gas, 30 cm, Acero inoxidable

PGF30B
Plancha eléctrica, 30 cm, Acero inoxidable

CAMPANAS



KD150HXE
Decoración pared, Ancho: 1500 mm, Acero inoxidable



KD120HXE
Decoración pared, ancho: 1200 mm, acero inoxidable



KD100HXE
Decoración pared, ancho: 1000 mm, acero inoxidable



KD90HXE
Decoración pared, ancho: 900 mm, acero inoxidable



KD90HNE
Decoración pared, ancho: 900 mm, negro



KD70XE
Decoración pared, ancho: 700 mm, acero inoxidable

VINOTECAS



SCV115GS
Acero inoxidable



SCV115G
Acero inoxidable



CVI338LX3
82-87 cm, Acero inoxidable



CVI338RX3
82-87 cm, Acero inoxidable



CVI329X3
60 cm, Acero inoxidable



CVI320XE
45 cm, Acero inoxidable

ABATIDORES



SBC4304X
Acero inoxidable, Compacto 45 cm

HORNOS
MICROONDAS
CAFETERAS Y CAJONES
ENCIMERAS
COCINAS
CAMPANAS
FRIGORÍFICOS Y CONGELADORES
VINOTECAS Y ABATIDORES
LAVAVAJILLAS
LAVADORAS Y SECADORAS
FREGADEROS Y GRIFOS
PEQUEÑO APARATO ELECTRODOMÉSTICO
MENAJE



SELECCIÓN

La gama estética Selección de Smeg se caracteriza por su diseño esencial y funcional, pensado para quienes buscan simplicidad sin renunciar a la calidad. Con líneas limpias y formas equilibradas, esta colección ofrece una estética discreta y versátil que se adapta fácilmente a cualquier cocina. Su enfoque en la practicidad se refleja en acabados cuidados y haciendo de Selección una opción accesible y armoniosa para el día a día.

HORNOS
MICROONDAS
CAFETERAS Y CAJONES
ENCIMERAS
COCINAS
CAMPANAS
FRIGORÍFICOS Y CONGELADORES
VINOTECAS Y ABATIDORES
LAVAVAJILLAS
LAVADORAS Y SECADORAS
FREGADEROS Y GRIFOS
PEQUEÑO APARATO ELECTRODOMÉSTICO
MENAJE



HORNOS | 60 cm



SO6402M2B
SpeedwaveXL, Horno combinado microondas, 60 cm, Negro



SO6402S3PB
Steam100, Horno combinado a vapor, 60 cm, Negro



SOP6401S2B
Steam one, Horno combinado a vapor, 60 cm, Negro



SO6401S2X
SteamOne, Horno combinado a vapor, 60 cm, Acero inoxidable



SO6401S2B
SteamOne, Horno combinado a vapor, 60 cm, Negro



SF6400PZB
Horno termoventilado, 60 cm, Negro



SFP6401TVX1
Horno termoventilado, 60 cm, Acero inoxidable



SFP6401TB
Horno termoventilado, 60 cm, Negro, Acero inoxidable



SF6400TVX
Horno, termoventilado, Vapor Clean, 60 cm, Acero inoxidable



SF6400TB
Horno, termoventilado, Vapor Clean, 60 cm, Negro



SF64M3TVX
Horno, termoventilado, Vapor Clean, 60 cm, Acero inoxidable



SF64M3TB
Horno, termoventilado, Vapor Clean, 60 cm, Negro

HORNOS | 45 cm



SO4401M1X
Micro combi, Horno combinado microondas, Acero inoxidable



SF4400MCX1
Horno combinado microondas, Acero inoxidable

MICROONDAS



MP422X1
Integración, Acero inoxidable, Acabado: Anti-huellas

ENCIMERAS DE GAS



SR275XGH2
Gas, 70/75 cm, Acero inoxidable



SLR64SGH
Gas, 60 cm, Acero inoxidable



P261XGH
Gas, 60 cm, Acero inoxidable



SR60GHS
Gas, 60 cm, Acero inoxidable



S60GHS
Gas, 60 cm, Acero inoxidable



SR264XGH2
Gas, 60 cm, Acero inoxidable

HORNOS
MICROONDAS
CAFETERAS Y CAJONES
ENCIMERAS
COCINAS
CAMPANAS
FRIGORÍFICOS Y CONGELADORES
VINOTECAS Y ABATIDORES
LAVAVAJILLAS
LAVADORAS Y SECADORAS
FREGADEROS Y GRIFOS
PEQUEÑO APARATO ELECTRODOMÉSTICO
MENAJE



VICTORIA

Proporcionando una atmósfera nostálgica, donde el tiempo parece que se para y la pasión por la buena comida se combina con la atención a los detalles, la gama Victoria captura perfectamente la esencia del diseño atemporal clásico y una fabricación de primera calidad.

HORNOS
MICROONDAS
CAFETERAS Y CAJONES
ENCIMERAS
COCINAS
CAMPANAS
FRIGORÍFICOS Y CONGELADORES
VINOTECAS Y ABATIDORES
LAVAVAJILLAS
LAVADORAS Y SECADORAS
FREGADEROS Y GRIFOS
PEQUEÑO APARATO ELECTRODOMÉSTICO
MENAJE

HORNOS | 60 cm



SOP6902S2PN
Steam one, Horno combinado a vapor, Negro



SOP6902S2PP
Steam one, Horno combinado a vapor, Crema



SOP6902S2PX
Steam one, Horno combinado a vapor, Acero inoxidable



SOP6900TN
Pirolítico tradicional, Horno termoventilado, Negro



SOP6900TP
Pirolítico tradicional, Horno termoventilado, Crema



SOP6900TX
Pirolítico tradicional, Horno termoventilado, Acero inoxidable

HORNOS | 45 cm



SO4902M1N
Micro combi, Horno combinado microondas, Negro



SO4902M1P
Micro combi, Horno combinado microondas, Crema



SO4902M1X
Micro combi, Horno combinado microondas, Acero inoxidable

CAJONES



CPR915N
Calientaplatos, Victoria, Negro



CPR915P
Calientaplatos, Victoria, Crema



CPR915X
Calientaplatos, Victoria, Acero inoxidable

ENCIMERAS DE COCCIÓN DE INDUCCIÓN



SI964NM
Inducción, 60 cm, Negro, Led rojo



SI964PM
Inducción, 60 cm, Crema, Led rojo



SI964XM
Inducción, 60 cm, Acero inoxidable, Led rojo

ENCIMERAS DE GAS



SR975NGH
Gas, 70/75 cm, Negro



SR975PGH
Gas, 70/75 cm, Crema



SR775AO
Gas, 70/75 cm, Antracita, Bronce antiguo



SR775PO
Gas, 70/75 cm, Crema, Bronce antiguo

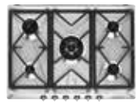

SR975XGH
Gas, 70/75 cm, Acero inoxidable



SR964NGH
Gas, 60 cm, Negro



SR964PGH
Gas, 60 cm, Crema



SR964XGH
Gas, 60 cm, Acero inoxidable

COCINAS



TR4110P1
110x60 cm, Crema



TR4110AZ
110x60 cm, Azul



TR4110X-1
110x60 cm, Acero inoxidable



TR4110GR
110x60 cm, Gris pizarra



TR4110BL1
110x60 cm, Negro



TR4110IX2
110x60 cm, Acero inoxidable



TR4110IP2
110x60 cm, Crema



TR4110IBL2
110x60 cm, Negro



TR4110IGR2
110x60 cm, Gris pizarra

CAMPANAS



KT110BLE
Decoración pared, Ancho: 1100 mm, Negro



KT110PE
Decoración pared, Ancho: 1100 mm, Crema

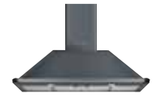

KT110GRE
Decoración pared, Ancho: 1100 mm, Gris pizarra

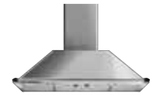

KTR110XE
Decoración pared, Ancho: 1100 mm, Acero inoxidable



KT100BLE
Decoración pared, ancho: 1000 mm, negro



KT100PE
Decoración pared, ancho: 1000 mm, crema



KT100GRE
Decoración pared, ancho: 1000 mm, gris pizarra



KT90BLE
Decoración pared, ancho: 895 mm, negro

KT90PE
Decoración pared, ancho: 895 mm, crema

KT90GRE
Decoración pared, ancho: 895 mm, gris pizarra

KTR90XE
Decoración pared, ancho: 895 mm, acero inoxidable

KSED95NEE
Decoración pared, ancho: 900 mm, negro

FRIGORÍFICOS

FQ960BL6
4 puertas, Libre instalación, Negro

FQ960PB6
4 puertas, Libre instalación, Azul

FQ960P6
4 puertas, Libre instalación, Crema



CORTINA

La gama Cortina se distingue por la armoniosa combinación de materiales de calidad y avanzadas características técnicas. Inspirada en la tradición de los maestros artesanos de la forja, rinde homenaje al encanto atemporal del acero en los electrodomésticos. La cuidada selección de materiales, junto con acabados brillantes, aporta una estética rica y sofisticada, mientras que la variedad de colores refuerza su estilo clásico y elegante.

HORNOS
MICROONDAS
CAFETERAS Y CAJONES
ENCIMERAS
COCINAS
CAMPANAS
FRIGORÍFICOS Y CONGELADORES
VINOTECAS Y ABATIDORES
LAVAVAJILLAS
LAVADORAS Y SECADORAS
FREGADEROS Y GRIFOS
PEQUEÑO APARATO ELECTRODOMÉSTICO
MENAJE



HORNOS | 60 cm



SFP750AOPZ
Horno termoventilado, Antracita, Bronce antiguo



SFP750AOPZ
Horno termoventilado, Crema, Bronce antiguo



SF700AO
Horno ventilado, Antracita, Bronce antiguo



SF700PO
Horno ventilado, Crema, Bronce antiguo

MICROONDAS



MP722PO
Integración, Crema, Acabado componentes: Latón envejecido



MP722AO
Integración, Antracita, Acabado componentes: Latón envejecido

ENCIMERAS DE COCCIÓN DE INDUCCIÓN



SI764AOM
Inducción, 60 cm, Antracita, Bronce antiguo, Led rojo



SI764POM
Inducción, 60 cm, Crema, Bronce antiguo, Led rojo

SI2641DP
Inducción, 60 cm, Crema, Led rojo

ENCIMERAS DE GAS



SR775AO
Gas, 70/75 cm, Antracita, Bronce antiguo



SR775PO
Gas, 70/75 cm, Crema, Bronce antiguo



SR764AO
Gas, 60 cm, Antracita, Bronce antiguo



SR764PO
Gas, 60 cm, Crema, Bronce antiguo

CAMPANAS



KCI19AOE
Decoración isla, Ancho: 900 mm, Bronce antiguo, Antracita



KCI19POE
Decoración isla, Ancho: 900 mm, Bronce antiguo, Crema



KC19AOE
Decoración pared, ancho: 895 mm, bronce antiguo, antracita



KC19POE
Decoración pared, ancho: 895 mm, bronce antiguo, crema



KC16AOE
Decoración pared, ancho: 595 mm, bronce antiguo, antracita



KC16POE
Decoración pared, ancho: 595 mm, bronce antiguo, crema

HORNOS
MICROONDAS
CAFETERAS Y CAJONES
ENCIMERAS
COCINAS
CAMPANAS
FRIGORÍFICOS Y CONGELADORES
VINOTECAS Y ABATIDORES
LAVAVAJILLAS
LAVADORAS Y SECADORAS
FREGADEROS Y GRIFOS
PEQUEÑO APARATO ELECTRODOMÉSTICO
MENAJE



COLONIAL

La gama Colonial es una oportunidad de revivir la calidez y la intimidad de las cocinas del pasado. Especialmente desarrolladas para aquellos que aprecian el refinado estilo de las disposiciones tradicionales, consistiendo en electrodomésticos que ayudan a crear este ambiente tan único y especial.

Los hornos, microondas, encimeras, máquinas de café, cocinas, y campanas de la gama Colonial son la oportunidad para volver a los materiales y estéticas más retro y añadir un toque sofisticado a tu hogar.

HORNOS
MICROONDAS
CAFETERAS Y CAJONES
ENCIMERAS
COCINAS
CAMPANAS
FRIGORÍFICOS Y CONGELADORES
VINOTECAS Y ABATIDORES
LAVAVAJILLAS
LAVADORAS Y SECADORAS
FREGADEROS Y GRIFOS
PEQUEÑO APARATO ELECTRODOMÉSTICO
MENAJE



HORNOS | 60 cm



SFP805AO
Horno termoventilado, Antracita, Bronce



SFP805PO
Horno termoventilado, Crema, Bronce antiguo



SF800AO
Horno ventilado, Antracita, Bronce antiguo



SF800PO
Horno ventilado, Crema, Bronce antiguo

MICROONDAS



MP822PO
Integración, Crema, Acabado componentes: Latón envejecido



MP822NAO
Integración, Antracita, Acabado componentes: Latón envejecido

CAFETERAS



CMS8451A
Integración, compacta 45 cm, Antracita, Latón envejecido



CMS8451P
Integración, compacta 45 cm, Crema, Latón envejecido

ENCIMERAS DE VITROCERÁMICA



P864AO
Cerámico, 60 cm, Antracita, Bronce antiguo



P864PO
Cerámico, 60 cm, Crema, Bronce antiguo

ENCIMERAS DE GAS



SRV876AOGH
Gas, 70/75 cm, Antracita



SRV876POGH
Gas, 70/75 cm, Crema



SRV864AOGH
Gas, 60 cm, Antracita



SRV864POGH
Gas, 60 cm, Crema

COCINAS



CO96GMA9
90x60 cm, Antracita



CO60GMA
60x60 cm, Antracita

CAMPANAS



KS89AOE
Decoración pared, ancho: 899 mm, bronce antiguo, antracita



KS89POE
Decoración pared, ancho: 899 mm, bronce antiguo, crema



KS59AOE2
Decoración pared, ancho: 595 mm, bronce antiguo, antracita



KS59POE2
Decoración pared, ancho: 595 mm, bronce antiguo, crema



KSED95COA
Decoración pared, ancho: 900 mm, antracita

FRIGORÍFICOS



FQ60CAO6
4 puertas, Libre instalación, Antracita



FQ60CPO6
4 puertas, Libre instalación, Crema



FA8005LAO6
Combinado, bisagras izquierdas, libre instalación, antracita, acabado: latón envejecido



FA8005RAO6
Combinado, bisagras derechas, antracita, acabado: latón envejecido



FA8005LPO6
Bisagras izquierdas, crema, acabado: latón envejecido



FA8005RPO6
Bisagras derechas, crema, acabado: latón envejecido

GRIFOS



MIDR7CR-2
Semi-professional monomando, ESC, WSC, Cromo, Acabado: Brillante



MIDR7O-2
Semi-professional monomando, ESC, WSC, Bronce, Acabado: Latón envejecido



MIR6O-2
Monomando, ESC, Bronce, Acabado: Latón envejecido



MIR6CR-2
Monomando, ESC, Cromo, Acabado: Brillante

HORNOS
MICROONDAS
CAFETERAS Y CAJONES
ENCIMERAS
COCINAS
CAMPANAS
FRIGORÍFICOS Y CONGELADORES
VINOTECAS Y ABATIDORES
LAVAVAJILLAS
LAVADORAS Y SECADORAS
FREGADEROS Y GRIFOS
PEQUEÑO APARATO ELECTRODOMÉSTICO
MENAJE



PORTOFINO

Portofino, un pintoresco puerto rodeado de olivos, es una joya que se ha conservado en los límites del golfo de Tigullio. La gama Portofino, inspirada por los puertos de Liguria y los matices mediterráneos, evoca amor y felicidad en la cocina.

Con una identidad carismática y conceptos tradicionales aplicados a la vida contemporánea, la estética Portofino destaca por si sola.

HORNOS
MICROONDAS
CAFETERAS Y CAJONES
ENCIMERAS
COCINAS
CAMPANAS
FRIGORÍFICOS Y CONGELADORES
VINOTECAS Y ABATIDORES
LAVAVAJILLAS
LAVADORAS Y SECADORAS
FREGADEROS Y GRIFOS
PEQUEÑO APARATO ELECTRODOMÉSTICO
MENAJE

COCINAS



CPF120IGMPX
120x60 cm, Acero inoxidable



CPF120IGMPBL
120x60 cm, Negro



CPF120IGMPWH
120x60 cm, Blanco



CPF120IGMPR
120x60 cm, Rojo



CPF120IGMPT
120x60 cm, Turquesa



CPF9IPR
90x60 cm, Rojo



CPF9IPOR
90x60 cm, Naranja



CPF9IPYW
90x60 cm, Amarillo



CPF9IPAN
90x60 cm, Antracita



CPF9IPX
90x60 cm, Acero inoxidable



CPF9IPBL
90x60 cm, Negro



CPF9IPWH
90x60 cm, Blanco



CPF9IPOG
90x60 cm, Verde Oliva



CPF9GPBL
90x60 cm, Negro



CPF9GPWH
90x60 cm, Blanco



CPF9GPX
90x60 cm, Acero inoxidable



CPF9GPAN
90x60 cm, Antracita



CPF9GPYW
90x60 cm, Amarillo



CPF9GPOR
90x60 cm, Naranja



CPF9GPOG
90x60 cm, Verde Oliva



CPF9GPR
90x60 cm, Rojo

CAMPANAS



KPF12X
Decoración pared, ancho: 1196 mm, acero inoxidable



KPF12BL
Decoración pared, ancho: 1196 mm, negro



KPF12RD
Decoración pared, ancho: 1196 mm, rojo



KPF12WH
Decoración pared, ancho: 1196 mm, blanco



KPF12T
Decoración pared, ancho: 1196 mm, turquesa



KPF9BL
Decoración pared, ancho: 896 mm, negro



KPF9AN
Decoración pared, ancho: 896 mm, antracita



KPF9OG
Decoración pared, ancho: 896 mm, verde oliva



KPF9YW
Decoración pared, ancho: 896 mm, amarillo



KPF9OR
Decoración pared, ancho: 896 mm, naranja



KPF9RD
Decoración pared, ancho: 896 mm, rojo



KPF9WH
Decoración pared, ancho: 896 mm, blanco



KPF9X
Decoración pared, ancho: 896 mm, acero inoxidable



50′ STYLE

La gama 50's Style de Smeg presenta características del diseño vintage cuyas líneas clásicas y redondeadas y colores vibrantes combinan perfectamente con la tecnología de vanguardia.

Sus detalles cromados y colores brillantes harán que cualquier espacio transpire estilo, carácter y amor por el estilo y el diseño.

HORNOS
MICROONDAS
CAFETERAS Y CAJONES
ENCIMERAS
COCINAS
CAMPANAS
FRIGORÍFICOS Y CONGELADORES
VINOTECAS Y ABATIDORES
LAVAVAJILLAS
LAVADORAS Y SECADORAS
FREGADEROS Y GRIFOS
PEQUEÑO APARATO ELECTRODOMÉSTICO
MENAJE

FRIGORÍFICOS



FAB 50

- FAB50RBL5*
- FAB50RCRB5
- FAB50RPG5
- FAB50RRD5
- FAB50RWH5
- FAB50RCR5*
- FAB50RPB5



FAB 38

- FAB38RBL6*
- FAB38RCR6*
- FAB38RPB6
- FAB38RRD6
- FAB38RWH6
- FAB38RPG6



FAB 32

- FAB32RBL5*
- FAB32RPB5*
- FAB32ROR5*
- FAB32RRD5*
- FAB32RPG5*
- FAB32RLI5
- FAB32RCR5*
- FAB32RPK5*
- FAB32RBE5
- FAB32RWH5*
- FAB32RSV5*



FAB 30

- FAB30RBL5*
- FAB30RPB5*
- FAB30ROR5*
- FAB30RRD5*
- FAB30RPG5*
- FAB30RLI5
- FAB30RCR5*
- FAB30RPK5*
- FAB30RBE5
- FAB30RWH5*
- FAB30RSV5*



FAB 28

- FAB28RBL6*
- FAB28RSV6*
- FAB28RDSA6
- FAB28RRD6*
- FAB28ROR6*
- FAB28RDRU6
- FAB28RCR6*
- FAB28RLI6
- FAB28RDRB6
- FAB28RWH6*
- FAB28RBE6
- FAB28RDPP6
- FAB28RPB6*
- FAB28RYW6*
- FAB28RDML6
- FAB28RPG6*
- FAB28RDTP6
- FAB28RDEG6
- FAB28RPK6*
- FAB28RDSB6
- FAB28RDBLM6



FAB 10

Con congelador

- FAB10HRBL6*
- FAB10HRWH6*
- FAB10HRPK6
- FAB10HRRD6*
- FAB10HRPB6
- FAB10HRCR6*
- FAB10HRPG6

Sin congelador

- FAB10RBL6*
- FAB10RWH6*
- FAB10RPK6
- FAB10RRD6*
- FAB10RPB6
- FAB10ROR6*
- FAB10RCR6*
- FAB10RPG6



FAB 5

- FAB5RBL6*
- FAB5RWH6*
- FAB5RPK6*
- FAB5RRD6*
- FAB5RPB6*
- FAB5RSV6*
- FAB5RCR6*
- FAB5RPG6*
- FAB5ROR6*

*Modelos con bisagra izquierda disponibles

CAMPANAS



KFAB75BL
Decoración pared, ancho: 750 mm, negro



KFAB75WH
Decoración pared, ancho: 750 mm, blanco



KFAB75CR
Decoración pared, ancho: 750 mm, crema



KFAB75RD
Decoración pared, ancho: 750 mm, rojo



KFAB75UJ
Decoración pared, ancho: 750 mm, decorado/ especial, union jack

LAVAVAJILLAS DE INTEGRACIÓN



STFABCR3
Crema



STFABRD3
Rojo



STFABWH3
Blanco



STFABBL3
Negro

LAVAVAJILLAS DE LIBRE INSTALACIÓN

LVFABCR3
Crema



LVFABBL3
Negro

GRIFOS



MDF50SS
Semi-professional monomando, ESC, Cromo, Acabado: Cromo



MDF50RD
Semi-professional monomando, ESC, Rojo, Acabado: Cromo



MDF50CR
Semi-professional monomando, ESC, Crema, Acabado: Cromo



MDF50WH
Semi-professional monomando, ESC, Blanco, Acabado: Cromo



MDF50PB
Semi-professional monomando, ESC, Azul, Acabado: Cromo



MDF50PG
Semi-professional monomando, ESC, Verde agua, Acabado: Cromo



COLABORACIONES

SMEG Y DOLCE&GABBANA

Smeg y Dolce&Gabbana unen sus almas artísticas, dando vida a proyectos únicos y originales **"Made in Italy"**, para celebrar los colores y la belleza de Sicilia.

Una colaboración revolucionaria que ha transformado la percepción de los electrodomésticos grandes y pequeños, que ya no son simples productos, sino auténticas **obras de arte**.

Estas colecciones han sido creadas por Smeg, con el diseño de Matteo Bazzicalupo y Raffaella Mangiarotti (deepdesign), y la creatividad inimitable de Dolce&Gabbana.



SICILY IS MY LOVE

Tostadoras, exprimidores, batidoras y robots de cocina están decorados con frutas cítricas que representan algunas de las decoraciones típicas sicilianas, enmarcadas por patrones geométricos triangulares llamados "Crocchi".
También se incluyen delicados motivos florales inspirados en las costas y paisajes del sur de Italia, junto con imágenes fascinantes del Monte Etna rodeado de frisos ornamentales, las pintorescas ruinas del templo griego de Cástor y Pólux en el valle de los Templos, la Trinacria y arabescos coloridos, motivos similares a hojas de acanto estilizadas.



BLU MEDITERRANEO

La gama de productos dedicados al café y al desayuno lucen vibrantes decoraciones en azul y blanco: un homenaje a los colores del mar y del cielo que se encuentran en una sinergia de formas e ilustraciones.
Todos los productos se fabrican a escala industrial mediante un proceso de reproducción artística de la decoración, partiendo de un prototipo inicial pintado a mano por artistas y artesanos expertos.
La gama completa se viste con los colores de la colección Blu Mediterraneo, manteniendo las icónicas formas redondeadas que caracterizan la inspiración retro de Smeg.



DIVINA CUCINA

Divina Cucina es un homenaje a las raíces de Italia, a sus tradiciones y a sus fiestas populares, presentado en forma de un centro de cocción y una campana extractora, acompañados por un refrigerador FAB28 o FAB5 coordinado. Cada pieza es única gracias a sus colores audaces y a su intensa narrativa visual.
La colección se presenta en dos variantes: la primera está inspirada en el teatro de marionetas siciliano y en los carros tradicionales pintados a mano, donde predominan los tonos rojo fuego y naranja, la segunda variante destaca por un estampado en tonos azul y blanco.



HORNOS

La identidad de Smeg ha sido moldeada por el territorio en el que se encuentra. Entre Reggio Emilia y la provincia de Mantova, el amor por la cocina ha sido siempre una parte esencial de la historia de la marca. La pasión por la buena comida ha dado origen a los hornos Smeg, diseñados como verdaderos aliados culinarios. Estos hornos están creados para interpretar una amplia variedad de recetas, desde las tradicionales hasta las más sofisticadas e innovadoras, brindando siempre resultados excepcionales.



HORNOS
MICROONDAS
CAFETERAS Y CAJONES
ENCIMERAS
COCINAS
CAMPANAS
FRIGORÍFICOS Y CONGELADORES
VINOTECAS Y ABATIDORES
LAVAVAJILLAS
LAVADORAS Y SECADORAS
FREGADEROS Y GRIFOS
PEQUEÑO APARATO ELECTRODOMÉSTICO
MENAJE

HORNOS

La excelencia del "hecho en Italia"

Diseñados y fabricados en Italia, los hornos Smeg combinan la excelencia culinaria con la experiencia de ingeniería reconocida a nivel mundial. Gracias al continuo esfuerzo en investigación y desarrollo, los conocimientos técnicos se fusionan con materiales de alta calidad y diseño exclusivo para ofrecer un rendimiento óptimo.

UNA CAVIDAD PREMIUM

Smeg presenta su cavidad premium, fácil de limpiar gracias a sus esquinas redondeadas y base completamente lisa.



CAVIDAD RENOVADA

El diseño de la cavidad del horno y su revestimiento especial garantizan una distribución uniforme del calor a 360°, permitiendo cocinar varios niveles de platos al mismo tiempo, con una reducción significativa en los tiempos de cocción. Además, el sistema mejora el aislamiento térmico, y logrando una mayor eficiencia energética.



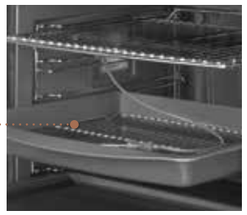

SONDA DE COCCIÓN

La sonda de cocción es un sistema diseñado para medir con precisión la temperatura interna de los alimentos. Este accesorio permite cocinar diferentes recetas con resultados exactos, especialmente en preparaciones como carnes o pescados, asegurando que alcancen el nivel perfecto de cocción. Los hornos que incluyen la sonda de cocción están equipados con programas automáticos que ajustan la temperatura y el tiempo automáticamente, para obtener resultados profesionales.



PUERTA CON APERTURA Y CIERRE SUAVE

Gracias al sistema "Soft Close", las puertas de los hornos Smeg ofrecen un cierre suave y silencioso, adaptándose a diferentes modelos con elegancia y practicidad. Además, algunos modelos cuentan con apertura suave.



VIDRIO INTERIOR EXTRAÍBLE

La cavidad premium permite desmontar fácilmente el cristal interior, facilitando su limpieza y mantenimiento, lo que garantiza un aspecto impecable incluso después de un uso prolongado.

UNA AMPLIA GAMA DE PANELES DE CONTROL



TFT "VIVOSCREEN" MAX

Los hornos de alta gama son más fáciles e intuitivos gracias a esta interfaz, que ofrece funciones avanzadas para mejorar los resultados culinarios.

Dolce Stil Novo	●
Línea Gris Neptuno	●
Línea Negro	●
Clásica	
Victoria	



TFT "VIVOSCREEN"

Una pantalla de 4.3" fácil de usar, con ajustes detallados para mejorar las recetas de una forma compacta y eficaz a todo color.

Dolce Stil Novo	●
Línea Gris Neptuno	●
Línea Negro	
Clásica	
Victoria	



LCD "EVOSCREEN"

Interfaz sencilla y fácil de manejar para un uso eficiente.

Dolce Stil Novo	●
Línea Gris Neptuno	●
Línea Negro	●
Clásica	○
Victoria	○



LCD "COMPACTSCREEN"

Pantalla compacta con botones táctiles, perfecta para ajustes rápidos y eficientes.

Dolce Stil Novo	
Línea Gris Neptuno	
Línea Negro	●
Clásica	○
Victoria	

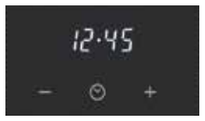

LED "DIGISCREEN"

Una solución minimalista con botones giratorios.

Dolce Stil Novo	
Línea Gris Neptuno	
Línea Negro	●
Clásica	
Victoria	○



MANDOS

Diseño clásico, con un enfoque en la funcionalidad.

Dolce Stil Novo	
Línea Gris Neptuno	
Línea Negro	
Clásica	○
Victoria	○

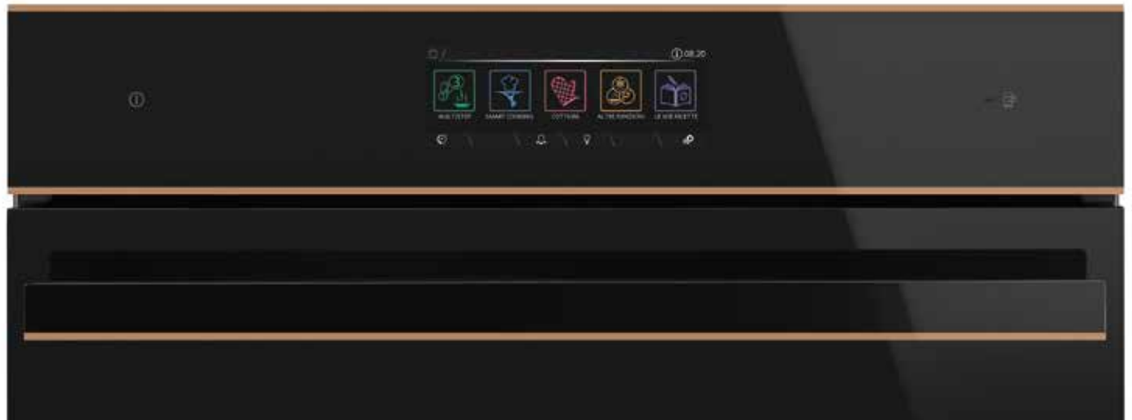

LA REVOLUCIÓN GALILEO

Tecnología multicocción

Una innovación que permite combinar hasta tres tipos de cocción (Tradicional, Vapor y Microondas) y aprovechar lo mejor de cada una gracias a la presencia de algoritmos profesionales que permiten ahorrar hasta un 70% del tiempo de cocción. Con Galileo, la cocina se vuelve más inteligente, rápida y sostenible.

HORNO TRADICIONAL

COCCIÓN SALUDABLE

COCCIÓN RÁPIDA

ALGORITMOS PROFESIONALES

Disponible en 5 nuevas categorías de hornos que combinan hasta 3 tipos de cocción.

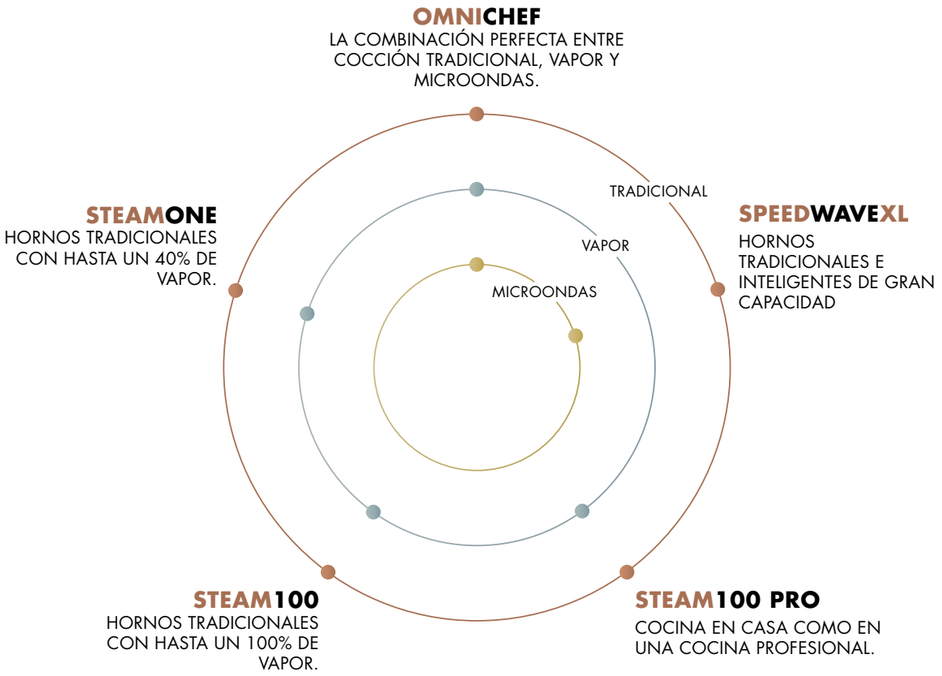

HORNOS OMNICHEF

LA LÍNEA DE HORNOS QUE COMBINA LA COCCIÓN TRADICIONAL, EL VAPOR Y EL MICROONDAS AL MISMO TIEMPO



TECNOLOGÍA MULTICOCCIÓN

Combina las 3 tecnologías en un solo producto: más crujiente con la cocción tradicional, mejor preservación de sabores y vitaminas con el vapor, y rapidez y comodidad gracias al microondas.



POSIBILIDADES INFINITAS

Siete combinaciones de cocción para explorar y experimentar fácilmente con tus recetas favoritas.



AHORRO DE TIEMPO

Ahorra hasta un 70% de tiempo de cocción comparado con la cocción tradicional sin sacrificar la calidad.

FUNCIÓN MULTITECH

Esta función permite combinar en un solo proceso las cocciones tradicionales, al vapor y con microondas, reduciendo considerablemente los tiempos de preparación y preservando los nutrientes de los alimentos intactos para garantizar resultados profesionales. Esta función permite cocinar un pollo de aproximadamente 1,2 kg en 30 minutos, gracias a la rapidez proporcionada por la adición de microondas (300 W), sin renunciar a la calidad de la carne cocinada con calor estático y el aporte del 40% de vapor.

FUNCIÓN MULTISTEP

Gracias a esta función, los platos se cocinan aprovechando al máximo la cocción tradicional, al vapor y con microondas, mediante la secuenciación de varias funciones para utilizar las 3 tipologías de cocción.

Primera etapa: preserva el sabor de los alimentos, aportándoles una textura crujiente.
Segunda etapa: mediante una cocción más delicada y saludable, mantiene la parte tierna y la jugosidad de los alimentos.
Tercera etapa: reduce el tiempo de preparación.

FUNCIÓN SAMETIME

Una función que permite preparar varios alimentos al mismo tiempo para componer un único plato. El horno indica cuándo es el momento de introducir los diferentes ingredientes.

FUNCIÓN DE COCCIÓN DELTAT

La cocción DeltaT es una técnica de cocción a baja temperatura que utiliza una sonda de cocción. El horno ajusta automáticamente la temperatura de la cavidad a un delta predeterminado superior a la temperatura interna detectada por la sonda.
Cuando la función DeltaT está activada, la temperatura de la cavidad aumenta un grado por cada grado adicional detectado en el interior del alimento, manteniendo siempre esta diferencia de temperatura (delta) entre la cavidad y el núcleo del ingrediente.

Esta función garantiza una cocción perfectamente uniforme.

SONDA DE COCCIÓN

Gracias a la sonda de cocción, se puede controlar como un auténtico profesional, la temperatura interna de los alimentos des de la comodidad de una cocina doméstica.
En los diferentes modelos de hornos Smeg, se encuentran disponibles sondas con 3 puntos de medición o con 1 único punto.

Mediante estos puntos de medición, se puede controlar la temperatura exacta del núcleo del alimento.

SMART COOKING

La función Smart Cooking ofrece 150 recetas automáticas para carnes, pescados, entrantes y postres con un solo clic. Unicamente se debe de introducir el peso del alimento que se desee cocinar, y automáticamente el horno sugiere los parámetros de cocción, como la temperatura, la potencia del microondas, el porcentaje de vapor y el tiempo de cocción.

Una forma sencilla y eficaz de lograr resultados perfectos.

HORNOS SPEEDWAVEXL

COCINA TRADICIONAL Y MICROONDAS, INTELIGENTE Y MÁS ESPACIOSO

Con sus 60 cm de altura y 65 litros de capacidad, el SPEEDWAVE XL es un horno microondas realmente espacioso. Los 5 niveles ofrecen todo el espacio necesario para perfectas creaciones culinarias.



DOBLE CHIMENEA



AGITADOR DE ONDAS



TECNOLOGÍA INVERTER



FUNCIONES ESPECIALES



MÁXIMO ESPACIO



TIEMPO REDUCIDO



APERTURA CONTROLADA

TECNOLOGÍA MICROONDAS

- La cocción por microondas previene quemaduras y conserva los nutrientes al evitar una cocción prolongada.
- Elementos clave de la tecnología de microondas: motor inverter, agitador de ondas y doble chimenea.
- Tecnología inverter para control preciso de temperatura y resultados homogéneos en alimentos.
- Las ventajas incluyen ahorro de energía, tiempo mínimo, reducción de ruido, descongelación uniforme y alimentos más saludables.
- El agitador distribuye ondas uniformemente, eliminando la necesidad de un plato giratorio y permitiendo mayor capacidad de calentamiento.
- La tecnología de doble chimenea reduce la condensación y mantiene la cavidad fresca durante la cocción por microondas.



Gracias a las nuevas funciones especiales, cocinar con microondas puede darte la posibilidad de explorar nuevos horizontes.



Palomitas de maíz:
ideal para hacer palomitas de maíz en menos de 4 minutos.



Soft:
ideal para suavizar helados, pasteles, queso, mantequilla en menos de 3 minutos.



Melt:
ideal para derretir el chocolate o la mantequilla rápidamente.

HORNOS STEAMGENERATION

LA GAMA DE HORNOS QUE COMBINA LA COCCIÓN TRADICIONAL CON LAS VENTAJAS DEL VAPOR.



SISTEMA DE INYECCIÓN DE VAPOR

Este procedimiento no tiene ningún impacto estético en el diseño del producto o de la cavidad, ni reduce la capacidad o funcionalidad. El sistema de generación de vapor ha sido desarrollado para alcanzar cuatro pilares:

Velocidad: El vapor se genera a partir de una menor cantidad de agua, sin comprometer la capacidad del depósito principal.

Precisión: El vapor se activa únicamente cuando es necesario.

Versatilidad: Ofrece aún más posibilidades de ajuste.

Vapor de alta calidad: Sin condensación ni reutilización de agua ya evaporada.

STEAMONE

- Cocción tradicional enriquecida con inyecciones de vapor de hasta un 40%, aportando una textura suave y cremosa a las preparaciones cotidianas.
- 1 función de vapor.
- Sistema de carga de agua manual.
- Capacidad del depósito de 800 ml, permitiendo un funcionamiento de 6 horas al 20% de vapor y de 2 horas y 30 minutos al 40% de vapor.

STEAM100

- Cocción tradicional combinada con cocción al 100% al vapor, para aprovechar al máximo los ingredientes.
- 4 funciones de vapor, incluyendo cocción al vacío.
- Sistema de carga de agua manual.
- Capacidad del depósito de 800 ml.
- Permite un funcionamiento de 6 horas al 20% de vapor, 2 horas y 30 minutos al 40% de vapor, y 55 minutos al 100% de vapor.

STEAM100PRO

- Cocción tradicional combinada con cocción al 100% al vapor, junto con recetas profesionales, permitiendo explorar nuevas posibilidades en la cocina.
- 10 funciones de vapor (5 de vapor integral + 5 con inyección de vapor).
- Sistema de carga de agua automático.
- Capacidad del depósito de 2 litros, permitiendo un funcionamiento de 13 horas al 20% de vapor y 2 horas y 15 minutos al 100% de vapor.
- Funciones destacadas: cocción al vacío, Sametime y Cocción DeltaT.



CARGA DE AGUA INTELIGENTE

El sistema innovador de los hornos STEAM100PRO permite la carga y descarga de agua a través de un tubo telescópico y flexible, oculto en la esquina superior derecha del marco interno del horno, que desaparece cuando no está en uso. Esto no afecta al volumen de la cavidad ni a la estética externa o interna del horno.

Esta operación se puede realizar con la puerta del horno abierta o cerrada, ofreciendo una practicidad máxima. Gracias a este sistema de gestión automática, el horno logra resultados impecables con la adición de vapor durante la cocción tradicional.

Además, algunas recetas automáticas incluyen la inyección de vapor, permitiendo que el horno utilice la cantidad exacta de agua necesaria para la receta seleccionada, logrando así una verdadera carga de agua inteligente.



CARGA DE AGUA MANUAL

El sistema de carga manual de agua de los hornos STEAMONE, con sus dos niveles de inyección de vapor (20% y 40%), es el mismo que el de los hornos STEAM100, que ofrecen funciones de cocción al vapor ajustables en incrementos de 5%, dentro de un rango del 20% al 100%.

El agua se introduce directamente en la cavidad del horno, y el vaciado se realiza utilizando una bandeja recogegrasa.

	HORNOS 90 CM		HORNOS 90 CM REDUCIDOS		HORNOS 70 CM	HORNOS 45 CM	
	PIROLITICO	VAPOR CLEAN	PIROLITICO	VAPOR CLEAN	MANUAL	VAPOR CLEAN	MANUAL
DOLCE STIL NOVO			 SFPR9604TNR			 SO4606WS4PNR  SO4604S4PNR  SO4604M2PNR  SO4602M1NR	
LÍNEA						 SO4104APG  SO4104S4PG  SO4104M2PG  SO4102S3G  SO4102M1G  SO4102M1B3  SO4102S3B3	 SO4101M1B3
CLÁSICA	 SFP9302TX  SF9390X1  SFP9302TN		 SFPR9301TX  SFR9302TX  SFR9300X		 SF7302TX	 SO4302M1X  SO4302S3X	 SO4301M1X
SELECCIÓN							 SO4401M1X  SF4400MCX1
VICTORIA						 SO4902M1N  SO4902M1P  SO4902M1X	
CORTINA							
COLONIAL							

HORNOS 60 CM

	PIROLITICO	VAPOR CLEAN	MANUAL
DOLCE STIL NOVO	 SOP6604S2PNR  SOP6604TPNR  SOP6602TNR	 SO6606WAPNR  SO6604S4PNR	
LÍNEA	 SOP6104S2PG  SOP6104TPG  SOP6102S2PG  SOP6102S2PB3  SOP6101S2B3  SOP6102TG  SOP6102TB3  SFP6101TB3	 SO6104APG  SO6104APB3  SO6104S4PG  SO6102S3PG  SO6102S3PB3  SO6102M2G  SO6102M2B3  SO6101S2B3  SO6102TB3  SO6102TG  SF6101TB3	 SF6100VB3
CLÁSICA	 SOP6302S2PX  SOP6301S2X  SOP6302TX  SFP6301TVX  SFP6301TVN	 SO6303APX  SO6302S3PX  SO6302M2X  SO6302M2N  SO6301S2X  SO6302TX  SF6301TVX  SF6301TN  SF6300TVX	 SF6381X
SELECCIÓN	SOP6401S2B SO6401S2X SFP6401TVX1 SFP6401TB	SO6402M2B SO6402S3PB SO6401S2B SF6400TVX SF64M3TVX SF64M3TB	SF6400TB SF6400PZB
VICTORIA	SOP6902S2PN SOP6902S2PP SOP6902S2PX SOP6900TN SOP6900TP SOP6900TX	SF6905N1 SF6905P1 SF6905X1 SF69M3TNO	
CORTINA	SFP750AOPZ SFP750POPZ	SF700AO SF700PO	
COLONIAL	SFP805AO SFP805PO	SF800AO SF800PO	

SFP9302TX

2.590 €

HORNO TERMOVENTILADO, 90 CM, ACERO INOXIDABLE





FUNCIONES
- Número de funciones de cocción: 10
- Funciones de cocción tradicionales: Estático, Ventilado, Termoventilado, Turbo (circular+posterior+superior+ventilador), ECO, Grill ancho, Grill ancho ventilado, Inferior, Inferior termoventilado, Pizza
- Otras funciones: Descongelación por tiempo, Fermentación, Cocción piedra pizza, BBQ, Air-Fry, Sabbath

SISTEMA DE LIMPIEZA
- Pirolítico
- Esmalte Ever Clean
- N.° de vidrios de puerta total: 4
- Puerta y vidrio interno desmontables

CARACTERÍSTICAS
- Display EvoScreen, LCD
- Inicio programado y fin de cocción
- Temperatura: desde 30°C hasta 280°C
- N° de ventiladores: 3
- Cierre suave
- N.° de estantes: 5
- 2 lamparas Halógenas (40 W cad.)

ACCESORIOS
- Bandeja esmaltada profunda (40 mm): 1
- Bandeja esmaltada tradicional (20 mm): 1
- Bandeja con tope posterior: 2
- Rejilla inserción bandeja: 1
- Guías telescópicas de extracción parcial: 1

CÓDIGO EAN
- 8017709325466

SF9390X1

1.365 €

HORNO TERMOVENTILADO, 90 CM, ACERO INOXIDABLE



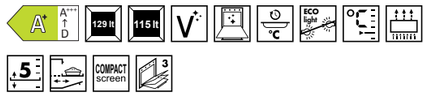

FUNCIONES
- Número de funciones de cocción: 9
- Funciones de cocción tradicionales: Estático, Ventilado, Termoventilado, Turbo (circular+posterior+superior+ventilador), ECO, Grill ancho, Grill ancho ventilado, Inferior, Inferior ventilado
- Otras funciones: Descongelación por tiempo, Descongelación por peso, Fermentación, Sabbath

SISTEMA DE LIMPIEZA
- Vapor Clean
- Esmalte Ever Clean
- N.° de vidrios de puerta total: 3
- Puerta y vidrio interno desmontables

CARACTERÍSTICAS
- Display CompactScreen, LCD
- Programas automáticos: 20
- Horno, termoventilado, Vapor Clean
- Inicio programado y fin de cocción
- Temperatura: desde 30°C hasta 280°C
- N° de ventiladores: 2
- N.° de estantes: 5
- 2 lamparas Halógenas (40 W cad.)

ACCESORIOS
- Bandeja esmaltada profunda (40 mm): 1
- Rejilla con stop posterior: 1
- Rejilla inserción bandeja: 1
- Guías telescópicas de extracción parcial: 1

CÓDIGO EAN
- 8017709234614

SFP9302TN

2.690 €

HORNO TERMOVENTILADO, 90 CM, MATT BLACK





FUNCIONES
- Número de funciones de cocción: 10
- Funciones de cocción tradicionales: Estático, Ventilado, Termoventilado, Turbo (circular+posterior+superior+ventilador), ECO, Grill ancho, Grill ancho ventilado, Inferior, Inferior termoventilado, Pizza
- Otras funciones: Descongelación por tiempo, Fermentación, Cocción piedra pizza, BBQ, Air-Fry, Sabbath

SISTEMA DE LIMPIEZA
- Pirolítico
- Esmalte Ever Clean
- N.° de vidrios de puerta total: 4
- Puerta y vidrio interno desmontables

CARACTERÍSTICAS
- Display EvoScreen, LCD
- Inicio programado y fin de cocción
- Temperatura: desde 30°C hasta 280°C
- N° de ventiladores: 3
- Cierre suave
- N.° de estantes: 5
- 2 lamparas Halógenas (40 W cad.)

ACCESORIOS
- Bandeja esmaltada profunda (40 mm): 1
- Bandeja esmaltada tradicional (20 mm): 1
- Bandeja con tope posterior: 2
- Rejilla inserción bandeja: 1
- Guías telescópicas de extracción parcial: 1

CÓDIGO EAN
- 8017709331351

CLÁSICA I HORNOS REDUCIDOS 90 CM

SFPR9604TNR — 2.990 €

HORNO TERMOVENTILADO, REDUCIDO 90 CM, NEGRO, COBRE



FUNCIONES
- Número de funciones de cocción: 10
- Funciones de cocción tradicionales: Estático, Ventilado, Termoventilado, Turbo (circular+posterior+superior+ventilador), ECO, Grill ancho, Grill ancho ventilado, Inferior, Inferior ventilado, Pizza
- Otras funciones: Descongelación por tiempo, Descongelación por peso, Fermentación, Mantener caliente, Calienta platos, Sabbath

SISTEMA DE LIMPIEZA
- Pirolítico
- Esmalte Ever Clean
- N.° de vidrios de puerta total: 4
- Puerta y vidrio interno desmontables

CARACTERÍSTICAS
- Display VivoScreen, TFT
- Programas automáticos: 48
- Recetas personalizables: 64
- Smart cooking
- Inicio programado y fin de cocción
- Temperatura: desde 30°C hasta 280°C
- N° de ventiladores: 3
- Cierre suave
- N.° de estantes: 4
- 2 lamparas Halógenas (40 W cad.)

ACCESORIOS
- Bandeja esmaltada profunda (40 mm): 1
- Bandeja con tope posterior: 1
- Rejilla inserción bandeja: 1
- Guías telescópicas de extracción total: 1

CÓDIGO EAN
- 8017709299705

SFPR9301TX — 2.099 €

HORNO TERMOVENTILADO, REDUCIDO 90 CM, ACERO INOXIDABLE



FUNCIONES
- Número de funciones de cocción: 10
- Funciones de cocción tradicionales: Estático, Ventilado, Termoventilado, Turbo (circular+posterior+superior+ventilador), ECO, Grill ancho, Grill ancho ventilado, Inferior, Inferior termoventilado, Pizza
- Otras funciones: Descongelación por tiempo, Fermentación, Sabbath

SISTEMA DE LIMPIEZA
- Pirolítico
- Esmalte Ever Clean
- N.° de vidrios de puerta total: 4
- Puerta y vidrio interno desmontables

CARACTERÍSTICAS
- Display CompactScreen, LCD
- Inicio programado y fin de cocción
- Temperatura: desde 30°C hasta 280°C
- N° de ventiladores: 2
- N.° de estantes: 4
- 2 lamparas Halógenas (40 W cad.)

ACCESORIOS
- Bandeja esmaltada profunda (40 mm): 1
- Bandeja con tope posterior: 1
- Rejilla inserción bandeja: 1

CÓDIGO EAN
- 8017709335106

CLÁSICA I HORNOS REDUCIDOS 90 CM

SFR9302TX — 1.675 €

HORNO, TERMOVENTILADO, REDUCIDO 90 CM, ACERO INOXIDABLE



FUNCIONES
- Número de funciones de cocción: 10
- Funciones de cocción tradicionales: Estático, Ventilado, Termoventilado, Turbo (circular+posterior+superior+ventilador), ECO, Grill ancho, Grill ancho ventilado, Inferior, Inferior termoventilado, Pizza
- Otras funciones: Descongelación por tiempo, Fermentación, Sabbath

SISTEMA DE LIMPIEZA
- Vapor Clean
- Esmalte Ever Clean
- N.° de vidrios de puerta total: 3
- Puerta y vidrio interno desmontables

CARACTERÍSTICAS
- Display EvoScreen, LCD
- Inicio programado y fin de cocción
- Temperatura: desde 30°C hasta 280°C
- N° de ventiladores: 2
- Cierre suave
- N.° de estantes: 4
- 2 lamparas Halógenas (40 W cad.)

ACCESORIOS
- Bandeja esmaltada profunda (40 mm): 1
- Bandeja con tope posterior: 1
- Rejilla inserción bandeja: 1
- Guías telescópicas de extracción total: 1

CÓDIGO EAN
- 8017709326548

SFR9300X — 1.690 €

HORNO, TERMOVENTILADO, REDUCIDO 90 CM, ACERO INOXIDABLE



FUNCIONES
- Número de funciones de cocción: 8
- Funciones de cocción tradicionales: Estático, Ventilado, Termoventilado, ECO, Grill ancho, Grill ancho ventilado, Inferior, Inferior termoventilado

SISTEMA DE LIMPIEZA
- Vapor Clean
- Esmalte Ever Clean
- N.° de vidrios de puerta total: 3
- Puerta y vidrio interno desmontables

CARACTERÍSTICAS
- Display DigiScreen, LED
- Inicio programado y fin de cocción
- Temperatura: desde 50°C hasta 260°C
- N° de ventiladores: 2
- N.° de estantes: 4
- 2 lamparas Halógenas (40 W cad.)

ACCESORIOS
- Bandeja esmaltada profunda (40 mm): 1
- Bandeja con tope posterior: 1
- Rejilla inserción bandeja: 1

CÓDIGO EAN
- 8017709258214



CLÁSICA | HORNO 70 CM

SF7302TX

1.660 €

HORNO TERMOVENTILADO, 70 CM, ACERO INOXIDABLE



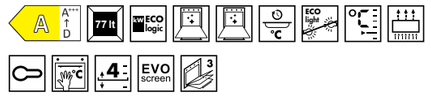

FUNCIONES

- Número de funciones de cocción: 10
- Funciones de cocción tradicionales: Estático, Ventilado, Termoventilado, Turbo (circular+posterior+superior+ventilador), ECO, Grill ancho, Grill ancho ventilado, Inferior, Inferior ventilado, Pizza
- Otras funciones: Descongelación por tiempo, Descongelación por peso, Fermentación, Sabbath

SISTEMA DE LIMPIEZA

- Esmalte Ever Clean
- N.° de vidrios de puerta total: 3
- Puerta y vidrio interno desmontables

CARACTERÍSTICAS

- Display EvoScreen, LCD
- Inicio programado y fin de cocción
- Temperatura: desde 30°C hasta 280°C
- N° de ventiladores: 1
- N.° de estantes: 4
- 2 lamparas Halógenas (25 W cad.)

ACCESORIOS

- Bandeja esmaltada tradicional (20 mm): 1
- Bandeja con tope posterior: 2
- Rejilla inserción bandeja: 1

CÓDIGO EAN

- 8017709322205

HORNOS
MICROONDAS
CAFETERAS Y CAJONES
ENCIMERAS
COCINAS
CAMPANAS
FRIGORÍFICOS Y CONGELADORES
VINOTECAS Y ABATIDORES
LAVAVAJILLAS
LAVADORAS Y SECADORAS
FREGADEROS Y GRIFOS
PEQUEÑO APARATO ELECTRODOMÉSTICO
MENAJE

SO6606WAPNR 4.330 €

OMNICHEF, 60 CM, NEGRO, COBRE



FUNCIONES
- Steam 100 pro
- Rango de vapor: 20 - 100%
- Número de funciones de cocción: 26
- Funciones de cocción tradicionales: Estático, Ventilado, Termoventilado, Turbo (circular+posterior+superior+ventilador), ECO, Grill ancho, Grill ancho ventilado, Inferior, Inferior termoventilado, Pizza
- Otras funciones: Descongelación por tiempo, Descongelación por peso, Fermentación, Cocción piedra pizza, BBQ, Air-Fry, Melt, Soft, Pop-corn, Mantener caliente, Calienta platos, Sabbath

SISTEMA DE LIMPIEZA
- Vapor Clean
- Esmalte Ever Clean
- N.° de vidrios de puerta total: 4

CARACTERÍSTICAS
- Cavidad: QS-Galileo
- Display VivoScren Max, TFT
- Programas automáticos: 150
- Recetas personalizables: 10
- Cocción en 3 pasos, Smart cooking, Cocción Delta T
- Inicio programado y fin de cocción
- Temperatura: desde 30°C hasta 250°C
- SmegConnect
- Niveles de humidificación: 3 + manual
- Carga de agua: Rellenar y ocultar 2, automático
- Capacidad del tanque: 2 l
- Cocción con termómetro sonda
- N° de ventiladores: 1
- Apertura y cierre suave
- N.° de estantes: 5

ACCESORIOS
- Bandeja inox profunda perforada (40 mm): 1
- Bandeja Pyrex: 1
- Rejilla inserción bandeja: 1
- Sonda de temperatura
- Bandeja inox: 1

CÓDIGO EAN
- 8017709292423

SO6604S4PNR 2.920 €

STEAM100 PRO, HORNO COMBINADO A VAPOR, 60 CM, NEGRO, COBRE



FUNCIONES
- Steam 100 pro
- Rango de vapor: 20 - 100%
- Número de funciones de cocción: 20
- Funciones de cocción tradicionales: Estático, Ventilado, Termoventilado, Turbo (circular+posterior+superior+ventilador), ECO, Grill ancho, Grill ancho ventilado, Inferior, Inferior termoventilado, Pizza
- Otras funciones: Descongelación por tiempo, Descongelación por peso, Fermentación, Cocción piedra pizza, BBQ, Air-Fry, Mantener caliente, Calienta platos, Sabbath

SISTEMA DE LIMPIEZA
- Vapor Clean
- Esmalte Ever Clean
- N.° de vidrios de puerta total: 3
- Puerta y vidrio interno desmontables

CARACTERÍSTICAS
- Cavidad: QS-Galileo
- Display VivoScreen, TFT
- Programas automáticos: 150
- Recetas personalizables: 10
- Cocción en 2 pasos, Smart cooking, Cocción Delta T
- Inicio programado y fin de cocción
- Temperatura: desde 30°C hasta 250°C
- Niveles de humidificación: 3 + manual
- Carga de agua: Rellenar y ocultar 2, automático
- Capacidad del tanque: 2 l
- Cocción con termómetro sonda
- N° de ventiladores: 1
- Apertura y cierre suave
- N.° de estantes: 5
- 2 lamparas Halógenas (40 W cad.)

ACCESORIOS
- Bandeja inox profunda perforada (40 mm): 1
- Rejilla inserción bandeja: 1
- Sonda de temperatura
- Bandeja inox: 1

CÓDIGO EAN
- 8017709304553

SOP6604S2PNR 2.440 €

STEAM ONE, HORNO COMBINADO A VAPOR, 60 CM, NEGRO, COBRE



FUNCIONES
- Vapor pirolítico
- Rango de vapor: 20 - 40%
- Número de funciones de cocción: 19
- Funciones de cocción tradicionales: Estático, Ventilado, Termoventilado, Turbo (circular+posterior+superior+ventilador), ECO, Grill ancho, Grill ancho ventilado, Inferior, Inferior termoventilado, Pizza
- Otras funciones: Descongelación por tiempo, Descongelación por peso, Fermentación, Cocción piedra pizza, BBQ, Air-Fry, Mantener caliente, Calienta platos, Sabbath

SISTEMA DE LIMPIEZA
- Pirolítico
- Esmalte Ever Clean
- N.° de vidrios de puerta total: 4
- Puerta y vidrio interno desmontables

CARACTERÍSTICAS
- Cavidad: QS-Galileo
- Display VivoScreen, TFT
- Programas automáticos: 150
- Recetas personalizables: 10
- Cocción en 2 pasos, Smart cooking, Cocción Delta T
- Inicio programado y fin de cocción
- Temperatura: desde 30°C hasta 280°C
- Niveles de humidificación: 3
- Carga de agua: Cajón, manual
- Capacidad del tanque: 0,8 l
- Cocción con termómetro sonda
- N° de ventiladores: 1
- Apertura y cierre suave
- N.° de estantes: 5
- 2 lamparas Halógenas (40 W cad.)

ACCESORIOS
- Bandeja esmaltada tradicional (20 mm): 1
- Rejilla inserción bandeja: 1
- Sonda de temperatura
- Guías telescópicas de extracción total: 1
- Kit carga de agua

CÓDIGO EAN
- 8017709313937

SOP6604TPNR

2.050 €

PIROLÍTICO TRADICIONAL, HORNO TERMOVENTILADO, 60 CM, NEGRO, COBRE



FUNCIONES
- Número de funciones de cocción: 10
- Funciones de cocción tradicionales: Estático, Ventilado, Termoventilado, Turbo (circular+posterior+superior+ventilador), ECO, Grill ancho, Grill ancho ventilado, Inferior, Inferior ventilado, Pizza
- Otras funciones: Descongelación por tiempo, Descongelación por peso, Fermentación, Cocción piedra pizza, BBQ, Air-Fry, Mantener caliente, Calienta platos, Sabbath

SISTEMA DE LIMPIEZA
- Pirolítico
- Esmalte Ever Clean
- N.° de vidrios de puerta total: 4
- Puerta y vidrio interno desmontables

CARACTERÍSTICAS
- Cavidad: QS-Galileo
- Display VivoScreen, TFT
- Programas automáticos: 150
- Recetas personalizables: 10
- Cocción en varios pasos: Sí, hasta dos pasos
- Smart cooking
- Cocción Delta T
- Inicio programado y fin de cocción
- Temperatura: desde 30°C hasta 280°C
- Cocción con termómetro sonda
- N° de ventiladores: 1
- Apertura y cierre suave
- N.° de estantes: 5
- 2 lamparas Halógenas (40 W cad.)

ACCESORIOS
- Bandeja esmaltada tradicional (20 mm): 1
- Rejilla inserción bandeja: 1
- Sonda de temperatura
- Guías telescópicas de extracción total: 1

CÓDIGO EAN
- 8017709304270

SOP6602TNR

1.590 €

PIROLÍTICO TRADICIONAL, HORNO TERMOVENTILADO, 60 CM, NEGRO, COBRE



FUNCIONES
- Número de funciones de cocción: 10
- Funciones de cocción tradicionales: Estático, Ventilado, Termoventilado, Turbo (circular+posterior+superior+ventilador), ECO, Grill ancho, Grill ancho ventilado, Inferior, Inferior termoventilado, Pizza
- Otras funciones: Descongelación por tiempo, Fermentación, Cocción piedra pizza, BBQ, Air-Fry, Sabbath

SISTEMA DE LIMPIEZA
- Pirolítico
- Esmalte Ever Clean
- N.° de vidrios de puerta total: 4
- Puerta y vidrio interno desmontables

CARACTERÍSTICAS
- Cavidad: QS-Galileo
- Display EvoScreen, LCD
- Inicio programado y fin de cocción
- Temperatura: desde 30°C hasta 280°C
- N° de ventiladores: 1
- Apertura y cierre suave
- N.° de estantes: 5
- 2 lamparas Halógenas (40 W cad.)

ACCESORIOS
- Bandeja esmaltada tradicional (20 mm): 1
- Bandeja con tope posterior: 1
- Rejilla inserción bandeja: 1
- Guías telescópicas de extracción parcial: 1

CÓDIGO EAN
- 8017709331962

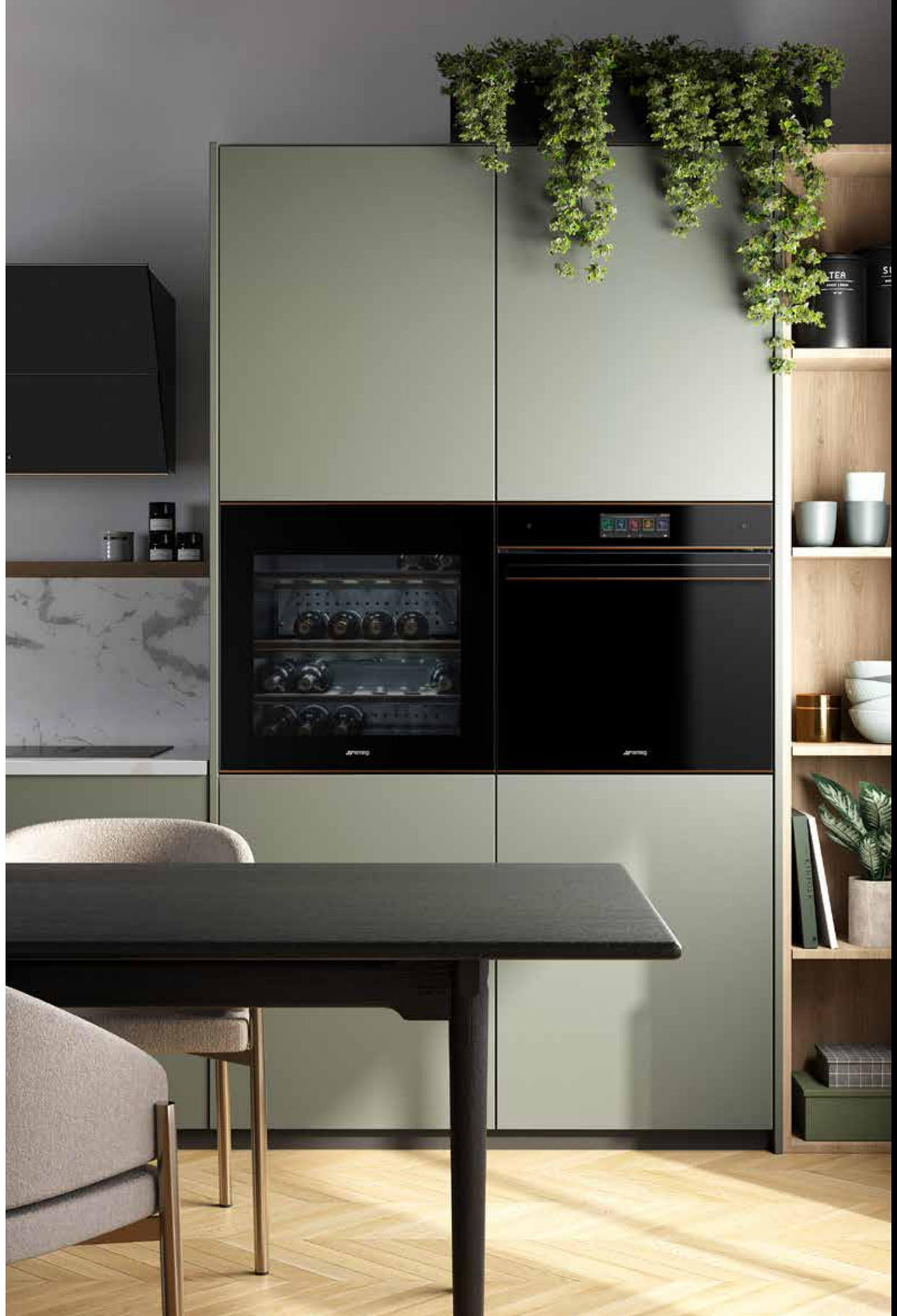

SO6104APG 4.115 €

OMNICHEF, 60 CM, NEPTUNE GREY



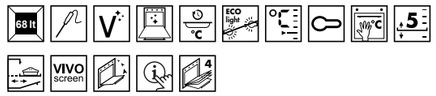

FUNCIONES
- Steam 100 pro
- Rango de vapor: 20 - 100%
- Número de funciones de cocción: 26
- Funciones de cocción tradicionales: Estático, Ventilado, Termoventilado, Turbo (circular+posterior+superior+ventilador), ECO, Grill ancho, Grill ancho ventilado, Inferior, Inferior termoventilado, Pizza
- Otras funciones: Descongelación por tiempo, Descongelación por peso, Fermentación, Cocción piedra pizza, BBQ, Air-Fry, Mantener caliente, Calienta platos, Sabbath

SISTEMA DE LIMPIEZA
- Vapor Clean
- Esmalte Ever Clean
- N.° de vidrios de puerta total: 4

CARACTERÍSTICAS
- Cavidad: QS-Galileo
- Display VivoScreen, TFT
- Programas automáticos: 150
- Recetas personalizables: 10
- Cocción en 2 pasos, Smart cooking, Cocción Delta T
- Inicio programado y fin de cocción
- Temperatura: desde 30°C hasta 250°C
- Niveles de humidificación: 3 + manual
- Carga de agua: Rellenar y ocultar 2, automático
- Capacidad del tanque: 2 l
- Cocción con termómetro sonda
- N° de ventiladores: 1
- Apertura y cierre suave
- N.° de estantes: 5

ACCESORIOS
- Bandeja inox profunda perforada (40 mm): 1
- Rejilla inserción bandeja: 1
- Sonda de temperatura
- Bandeja inox: 1
- Guías telescópicas de extracción total: 1

CÓDIGO EAN
- 8017709326791



SO6104APB3 4.115 €

OMNICHEF, 60 CM, NEGRO



Código EAN: 8017709337278

SO6104S4PG 2.690 €

STEAM100 PRO, HORNO COMBINADO A VAPOR, 60 CM, NEPTUNE GREY





FUNCIONES
- Steam 100 pro
- Rango de vapor: 20 - 100%
- Número de funciones de cocción: 20
- Funciones de cocción tradicionales: Estático, Ventilado, Termoventilado, Turbo (circular+posterior+superior+ventilador), ECO, Grill ancho, Grill ancho ventilado, Inferior, Inferior termoventilado, Pizza
- Otras funciones: Descongelación por tiempo, Descongelación por peso, Fermentación, Cocción piedra pizza, BBQ, Air-Fry, Mantener caliente, Calienta platos, Sabbath

SISTEMA DE LIMPIEZA
- Vapor Clean
- Esmalte Ever Clean
- N.° de vidrios de puerta total: 3
- Puerta y vidrio interno desmontables

CARACTERÍSTICAS
- Cavidad: QS-Galileo
- Display VivoScreen, TFT
- Programas automáticos: 150
- Recetas personalizables: 10
- Cocción en 2 pasos, Smart cooking, Cocción Delta T
- Inicio programado y fin de cocción
- Temperatura: desde 30°C hasta 250°C
- Niveles de humidificación: 3 + manual
- Carga de agua: Rellenar y ocultar 2, automático
- Capacidad del tanque: 2 l
- Cocción con termómetro sonda
- N° de ventiladores: 1
- Apertura y cierre suave
- N.° de estantes: 5
- 2 lamparas Halógenas (40 W cad.)

ACCESORIOS
- Bandeja inox profunda perforada (40 mm): 1
- Rejilla inserción bandeja: 1
- Sonda de temperatura
- Bandeja inox: 1

CÓDIGO EAN
- 8017709326807

SOP6104S2PG 2.090 €

STEAM ONE, HORNO COMBINADO A VAPOR, 60 CM, NEPTUNE GREY





FUNCIONES
- Rango de vapor: 20 - 40%
- Número de funciones de cocción: 19
- Funciones de cocción tradicionales: Estático, Ventilado, Termoventilado, Turbo (circular+posterior+superior+ventilador), ECO, Grill ancho, Grill ancho ventilado, Inferior, Inferior termoventilado, Pizza
- Otras funciones: Descongelación por tiempo, Descongelación por peso, Fermentación, Cocción piedra pizza, BBQ, Air-Fry, Mantener caliente, Calienta platos, Sabbath

SISTEMA DE LIMPIEZA
- Pirolítico
- Esmalte Ever Clean
- N.° de vidrios de puerta total: 4
- Puerta y vidrio interno desmontables

CARACTERÍSTICAS
- Cavidad: QS-Galileo
- Display VivoScreen, TFT
- Programas automáticos: 150
- Recetas personalizables: 10
- Cocción en 2 pasos, Smart cooking, Cocción Delta T
- Inicio programado y fin de cocción
- Temperatura: desde 30°C hasta 280°C
- Niveles de humidificación: 3 + manual
- Carga de agua: Cajón, manual
- Capacidad del tanque: 0,8 l
- Cocción con termómetro sonda
- N° de ventiladores: 1
- Apertura y cierre suave
- N.° de estantes: 5
- 2 lamparas Halógenas (40 W cad.)

ACCESORIOS
- Bandeja esmaltada tradicional (20 mm): 1
- Rejilla inserción bandeja: 1
- Sonda de temperatura
- Guías telescópicas de extracción total: 1
- Kit carga de agua

CÓDIGO EAN
- 8017709326838



LÍNEA | HORNOS 60 CM

SO6102S3PG

2.050 €

STEAM100, HORNO COMBINADO A VAPOR, 60 CM, NEPTUNE GREY



FUNCIONES
- Rango de vapor: 20 - 100%
- Número de funciones de cocción: 12
- Funciones de cocción tradicionales: Estático, Ventilado, Termoventilado, Turbo (circular+posterior+superior+ventilador), ECO, Grill ancho, Inferior, Pizza
- Otras funciones: Descongelación por tiempo, Fermentación, Cocción piedra pizza, BBQ, Air-Fry, Sabbath

SISTEMA DE LIMPIEZA
- Vapor Clean
- Esmalte Ever Clean
- N.° de vidrios de puerta total: 3
- Puerta y vidrio interno desmontables

CARACTERÍSTICAS
- Cavidad: QS-Galileo
- Display EvoScreen, LCD
- Control touch
- Inicio programado y fin de cocción
- Temperatura: desde 30°C hasta 250°C
- Carga de agua: Cajón, manual
- Capacidad del tanque: 0,8 l
- Cocción con termómetro sonda
- N° de ventiladores: 1
- Apertura y cierre suave
- N.° de estantes: 5
- 2 lamparas Halógenas (40 W cad.)

ACCESORIOS
- Bandeja inox profunda perforada (40 mm): 1
- Bandeja con tope posterior: 1
- Rejilla inserción bandeja: 1
- Sonda de temperatura
- Bandeja inox: 1
- Kit carga de agua

CÓDIGO EAN
- 8017709326852



SO6102S3PB3

2.050 €

STEAM100, HORNO COMBINADO A VAPOR, 60 CM, NEGRO



Código EAN: 8017709327743

SO6102M2G 1.990 €

SPEEDWAVEXL, HORNO COMBINADO MICROONDAS, 60 CM, NEPTUNE GREY





FUNCIONES
- Número de funciones de cocción: 11
- Funciones de cocción tradicionales: Estático, Ventilado, Termoventilado, ECO, Grill ancho, Inferior, Pizza
- Otras funciones: Descongelación por tiempo, Fermentación, Cocción piedra pizza, BBQ, Air-Fry, Melt, Soft, Pop-corn, Sabbath

SISTEMA DE LIMPIEZA
- Vapor Clean
- Esmalte Ever Clean
- N.° de vidrios de puerta total: 4

CARACTERÍSTICAS
- Cavidad: QS-Galileo
- Display EvoScreen, LCD
- Inicio programado y fin de cocción
- Temperatura: desde 30°C hasta 250°C
- N° de ventiladores: 1
- Apertura y cierre suave
- N.° de estantes: 5
- 2 lamparas Halógenas (40 W cad.)

ACCESORIOS
- Bandeja Pyrex: 1
- Bandeja con tope posterior: 1
- Rejilla inserción bandeja: 1
- Guías telescópicas de extracción parcial: 1

CÓDIGO EAN
- 8017709326845

SO6102M2B3 1.990 €

SPEEDWAVEXL, HORNO COMBINADO MICROONDAS, 60 CM, NEGRO



Código EAN: 8017709327729

SOP6104TPG 1.835 €

PIROLÍTICO TRADICIONAL, HORNO TERMOVENTILADO, 60 CM, NEPTUNE GREY



FUNCIONES
- Número de funciones de cocción: 10
- Funciones de cocción tradicionales: Estático, Ventilado, Termoventilado, Turbo (circular+posterior+superior+ventilador), ECO, Grill ancho, Grill ancho ventilado, Inferior, Inferior ventilado, Pizza
- Otras funciones: Descongelación por tiempo, Descongelación por peso, Fermentación, Cocción piedra pizza, BBQ, Air-Fry, Mantener caliente, Calienta platos, Sabbath

SISTEMA DE LIMPIEZA
- Pirolítico
- Esmalte Ever Clean
- N.° de vidrios de puerta total: 4
- Puerta y vidrio interno desmontables

CARACTERÍSTICAS
- Cavidad: QS-Galileo
- Display VivoScreen, TFT
- Programas automáticos: 150
- Recetas personalizables: 10
- Cocción en 2 pasos, Smart cooking, Cocción Delta T
- Inicio programado y fin de cocción
- Temperatura: desde 30°C hasta 280°C
- Cocción con termómetro sonda
- N° de ventiladores: 1
- Apertura y cierre suave
- N.° de estantes: 5
- 2 lamparas Halógenas (40 W cad.)

ACCESORIOS
- Bandeja esmaltada tradicional (20 mm): 1
- Rejilla inserción bandeja: 1
- Sonda de temperatura
- Guías telescópicas de extracción total: 1

CÓDIGO EAN
- 8017709326821

SOP6102S2PG 1.615 €

STEAM ONE, HORNO COMBINADO A VAPOR, 60 CM, NEPTUNE GREY





FUNCIONES
- Vapor pirolítico
- Rango de vapor: 20 - 40%
- Número de funciones de cocción: 12
- Funciones de cocción tradicionales: Estático, Ventilado, Termoventilado, Turbo (circular+posterior+superior+ventilador), ECO, Grill ancho, Inferior, Pizza
- Otras funciones: Descongelación por tiempo, Fermentación, Cocción piedra pizza, BBQ, Air-Fry, Sabbath

SISTEMA DE LIMPIEZA
- Pirolítico
- Esmalte Ever Clean
- N.° de vidrios de puerta total: 4
- Puerta y vidrio interno desmontables

CARACTERÍSTICAS
- Cavidad: QS-Galileo
- Display EvoScreen, LCD
- Inicio programado y fin de cocción
- Temperatura: desde 30°C hasta 280°C
- Carga de agua: Cajón, manual
- Capacidad del tanque: 0,8 l
- Cocción con termómetro sonda
- N° de ventiladores: 1
- Apertura y cierre suave
- N.° de estantes: 5
- 2 lamparas Halógenas (40 W cad.)

ACCESORIOS
- Bandeja esmaltada tradicional (20 mm): 1
- Bandeja con tope posterior: 1
- Rejilla inserción bandeja: 1
- Sonda de temperatura

CÓDIGO EAN
- 8017709326869

SOP6102S2PB3 1.615 €

STEAM ONE, HORNO COMBINADO A VAPOR, 60 CM, NEGRO



Código EAN: 8017709327736

SOP6101S2B3 1.300 €

STEAM ONE, HORNO COMBINADO A VAPOR, 60 CM, NEGRO



FUNCIONES
- Vapor pirolítico
- Rango de vapor: 20 - 40%
- Número de funciones de cocción: 11
- Funciones de cocción tradicionales: Estático, Ventilado, Termoventilado, Turbo (circular+posterior+superior+ventilador), ECO, Grill ancho, Grill ancho ventilado, Inferior, Inferior termoventilado, Pizza
- Otras funciones: Descongelación por tiempo, Fermentación, Sabbath

SISTEMA DE LIMPIEZA
- Pirolítico
- Esmalte Ever Clean
- N.° de vidrios de puerta total: 4
- Puerta y vidrio interno desmontables

CARACTERÍSTICAS
- Cavidad: QS-Galileo
- Display CompactScreen, LCD
- Inicio programado y fin de cocción
- Temperatura: desde 30°C hasta 280°C
- Carga de agua: Cajón, manual
- Capacidad del tanque: 0,8 l
- N° de ventiladores: 1
- Cierre suave
- N.° de estantes: 5
- 1 lampara Halógena (40 W)

ACCESORIOS
- Bandeja con tope posterior: 1
- Rejilla inserción bandeja: 1
- Kit carga de agua

CÓDIGO EAN
- 8017709327675

SOP6102TG 1.250 €

PIROLÍTICO TRADICIONAL, HORNO TERMOVENTILADO, 60 CM, NEPTUNE GREY





FUNCIONES
- Número de funciones de cocción: 10
- Funciones de cocción tradicionales: Estático, Ventilado, Termoventilado, Turbo (circular+posterior+superior+ventilador), ECO, Grill ancho, Grill ancho ventilado, Inferior, Inferior termoventilado, Pizza
- Otras funciones: Descongelación por tiempo, Fermentación, Cocción piedra pizza, BBQ, Air-Fry, Sabbath

SISTEMA DE LIMPIEZA
- Pirolítico
- Esmalte Ever Clean
- N.° de vidrios de puerta total: 4
- Puerta y vidrio interno desmontables

CARACTERÍSTICAS
- Cavidad: QS-Galileo
- Display EvoScreen, LCD
- Inicio programado y fin de cocción
- Temperatura: desde 30°C hasta 280°C
- N° de ventiladores: 1
- Apertura y cierre suave
- N.° de estantes: 5
- 2 lamparas Halógenas (40 W cad.)

ACCESORIOS
- Bandeja esmaltada tradicional (20 mm): 1
- Bandeja con tope posterior: 1
- Rejilla inserción bandeja: 1
- Guías telescópicas de extracción parcial: 1

CÓDIGO EAN
- 8017709326883



SOP6102TB3 1.250 €

PIROLÍTICO TRADICIONAL, HORNO TERMOVENTILADO, 60 CM, NEGRO



Código EAN: 8017709327699

SO6101S2B3 1.230 €

STEAMONE, HORNO COMBINADO A VAPOR, 60 CM, NEGRO





FUNCIONES
- Steam one
- Rango de vapor: 20 - 40%
- Número de funciones de cocción: 11
- Funciones de cocción tradicionales: Estático, Ventilado, Termoventilado, Turbo (circular+posterior+superior+ventilador), ECO, Grill ancho, Grill ancho ventilado, Inferior, Inferior termoventilado, Pizza
- Otras funciones: Descongelación por tiempo, Fermentación, Sabbath

SISTEMA DE LIMPIEZA
- Vapor Clean
- Esmalte Ever Clean
- N.° de vidrios de puerta total: 3
- Puerta y vidrio interno desmontables

CARACTERÍSTICAS
- Cavidad: QS-Galileo
- Display CompactScreen, LCD
- Inicio programado y fin de cocción
- Temperatura: desde 30°C hasta 280°C
- Carga de agua: Cajón, manual
- Capacidad del tanque: 0,8 l
- N° de ventiladores: 1
- Cierre suave
- N.° de estantes: 5
- 1 lampara Halógena (40 W)

ACCESORIOS
- Bandeja con tope posterior: 1
- Rejilla inserción bandeja: 1
- Kit carga de agua

CÓDIGO EAN
- 8017709326937

LÍNEA | HORNOS 60 CM

SO6102TB3 — 1.160 €

TRADICIONAL, HORNO, TERMOVENTILADO, 60 CM, NEGRO



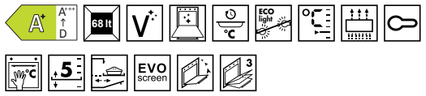

FUNCIONES
- Número de funciones de cocción: 10
- Funciones de cocción tradicionales: Estático, Ventilado, Termoventilado, Turbo (circular+posterior+superior+ventilador), ECO, Grill ancho, Grill ancho ventilado, Inferior, Inferior termoventilado, Pizza
- Otras funciones: Descongelación por tiempo, Fermentación, Cocción piedra pizza, BBQ, Air-Fry, Sabbath

SISTEMA DE LIMPIEZA
- Vapor Clean
- Esmalte Ever Clean
- N.° de vidrios de puerta total: 3
- Puerta y vidrio interno desmontables

CARACTERÍSTICAS
- Cavidad: QS-Galileo
- Display EvoScreen, LCD
- Inicio programado y fin de cocción
- Temperatura: desde 30°C hasta 280°C
- N° de ventiladores: 1
- Apertura y cierre suave
- N.° de estantes: 5
- 2 lamparas Halógenas (40 W cad.)

ACCESORIOS
- Bandeja esmaltada tradicional (20 mm): 1
- Bandeja con tope posterior: 1
- Rejilla inserción bandeja: 1
- Guías telescópicas de extracción parcial: 1

CÓDIGO EAN
- 8017709327705



SO6102TG — 1.160 €

TRADICIONAL, HORNO, TERMOVENTILADO, 60 CM, NEPTUNE GREY



Código EAN: 8017709326890

SFP6101TB3 — 935 €

HORNO TERMOVENTILADO, 60 CM, NEGRO



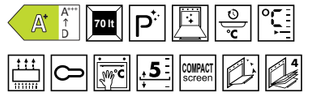

FUNCIONES
- Número de funciones de cocción: 10
- Funciones de cocción tradicionales: Estático, Ventilado, Termoventilado, Turbo (circular+posterior+superior+ventilador), ECO, Grill ancho, Grill ancho ventilado, Inferior, Inferior termoventilado, Pizza
- Otras funciones: Descongelación por tiempo, Fermentación, Sabbath

SISTEMA DE LIMPIEZA
- Pirolítico
- Esmalte Ever Clean
- N.° de vidrios de puerta total: 4
- Puerta y vidrio interno desmontables

CARACTERÍSTICAS
- Display CompactScreen, LCD
- Inicio programado y fin de cocción
- Temperatura: desde 30°C hasta 280°C
- N° de ventiladores: 1
- Cierre suave
- N.° de estantes: 5
- 1 lampara Halógena (40 W)

ACCESORIOS
- Bandeja esmaltada profunda (40 mm): 1
- Bandeja con tope posterior: 1
- Rejilla inserción bandeja: 1

CÓDIGO EAN
- 8017709329334

SF6101TB3 — 820 €

HORNO, TERMOVENTILADO, 60 CM, NEGRO



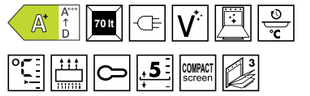

FUNCIONES
- Número de funciones de cocción: 10
- Funciones de cocción tradicionales: Estático, Ventilado, Termoventilado, Turbo (circular+posterior+superior+ventilador), ECO, Grill ancho, Grill ancho ventilado, Inferior, Inferior termoventilado, Pizza
- Otras funciones: Descongelación por tiempo, Fermentación, Sabbath

SISTEMA DE LIMPIEZA
- Vapor Clean
- Esmalte Ever Clean
- N.° de vidrios de puerta total: 3
- Puerta y vidrio interno desmontables

CARACTERÍSTICAS
- Display CompactScreen, LCD
- Inicio programado y fin de cocción
- Temperatura: desde 30°C hasta 280°C
- N° de ventiladores: 1
- N.° de estantes: 5
- 1 lampara Halógena (40 W)

ACCESORIOS
- Bandeja esmaltada profunda (40 mm): 1
- Bandeja con tope posterior: 1
- Rejilla inserción bandeja: 1

CÓDIGO EAN
- 8017709329310

SF6100VB3 — 725 €

HORNO VENTILADO, 60 CM, NEGRO



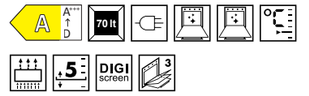

FUNCIONES
- Número de funciones de cocción: 6
- Funciones de cocción tradicionales: Estático, Ventilado, ECO, Grill ancho, Grill ancho ventilado, Inferior ventilado

SISTEMA DE LIMPIEZA
- Esmalte Ever Clean
- N.° de vidrios de puerta total: 3
- Puerta y vidrio interno desmontables

CARACTERÍSTICAS
- Nombre del display: DigiScreen
- Tecnología de pantalla: LED
- Inicio programado y fin de cocción
- Temperatura: desde 50°C hasta 250°C
- N° de ventiladores: 1
- N.° de estantes: 5
- 1 lampara Halógena (40 W)

ACCESORIOS
- Bandeja esmaltada profunda (40 mm): 1
- Rejilla con stop posterior: 1

CÓDIGO EAN
- 8017709327965

SO6303APX — 4.115 €

OMNICHEF, 60 CM, ACERO INOXIDABLE



FUNCIONES
- Steam 100 pro
- Rango de vapor: 20 - 100%
- Número de funciones de cocción: 26
- Funciones de cocción tradicionales: Estático, Ventilado, Termoventilado, Turbo (circular+posterior+superior+ventilador), ECO, Grill ancho, Grill ancho ventilado, Inferior, Inferior termoventilado, Pizza
- Otras funciones: Descongelación por tiempo, Descongelación por peso, Fermentación, Cocción piedra pizza, BBQ, Air-Fry, Mantener caliente, Calienta platos, Sabbath

SISTEMA DE LIMPIEZA
- Vapor Clean
- Esmalte Ever Clean
- N.° de vidrios de puerta total: 4

CARACTERÍSTICAS
- Cavidad: QS-Galileo
- Display VivoScreen, TFT
- Programas automáticos: 150
- Recetas personalizables: 10
- Cocción en 2 pasos, Smart cooking, Cocción Delta T
- Inicio programado y fin de cocción
- Temperatura: desde 30°C hasta 250°C
- Niveles de humidificación: 3 + manual
- Carga de agua: Rellenar y ocultar 2, automático
- Capacidad del tanque: 2 l
- Cocción con termómetro sonda
- N° de ventiladores: 1
- Apertura y cierre suave
- N.° de estantes: 5

ACCESORIOS
- Bandeja inox profunda perforada (40 mm): 1
- Rejilla inserción bandeja: 1
- Sonda de temperatura
- Bandeja inox: 1
- Guías telescópicas de extracción total: 1

CÓDIGO EAN
- 8017709305819

SO6302S3PX — 2.050 €

STEAM100, HORNO COMBINADO A VAPOR, 60 CM, ACERO INOXIDABLE



FUNCIONES
- Vapor 100%
- Rango de vapor: 20 - 100%
- Número de funciones de cocción: 12
- Funciones de cocción tradicionales: Estático, Ventilado, Termoventilado, Turbo (circular+posterior+superior+ventilador), ECO, Grill ancho, Inferior, Pizza
- Otras funciones: Descongelación por tiempo, Fermentación, Cocción piedra pizza, BBQ, Air-Fry, Sabbath

SISTEMA DE LIMPIEZA
- Vapor Clean
- Esmalte Ever Clean
- N.° de vidrios de puerta total: 3
- Puerta y vidrio interno desmontables

CARACTERÍSTICAS
- Cavidad: QS-Galileo
- Display EvoScreen, LCD
- Inicio programado y fin de cocción
- Temperatura: desde 30°C hasta 250°C
- Carga de agua: Cajón, manual
- Capacidad del tanque: 0,8 l
- Cocción con termómetro sonda
- N° de ventiladores: 1
- Apertura y cierre suave
- N.° de estantes: 5
- 2 lamparas Halógenas (40 W cad.)

ACCESORIOS
- Bandeja inox profunda perforada (40 mm): 1
- Bandeja con tope posterior: 1
- Rejilla inserción bandeja: 1
- Sonda de temperatura
- Bandeja inox: 1
- Kit carga de agua

CÓDIGO EAN
- 8017709293635

SO6302M2X — 1.945 €

SPEEDWAVEXL, HORNO COMBINADO MICROONDAS, 60 CM, ACERO INOXIDABLE



FUNCIONES
- Número de funciones de cocción: 11
- Funciones de cocción tradicionales: Estático, Ventilado, Termoventilado, ECO, Grill ancho, Inferior, Pizza
- Otras funciones: Descongelación por tiempo, Fermentación, Cocción piedra pizza, BBQ, Air-Fry, Melt, Soft, Pop-corn, Sabbath

SISTEMA DE LIMPIEZA
- Vapor Clean
- Esmalte Ever Clean
- N.° de vidrios de puerta total: 4

CARACTERÍSTICAS
- Cavidad: QS-Galileo
- Display EvoScreen, LCD
- Inicio programado y fin de cocción
- Temperatura: desde 30°C hasta 250°C
- N° de ventiladores: 1
- Apertura y cierre suave
- N.° de estantes: 5
- 2 lamparas Halógenas (40 W cad.)

ACCESORIOS
- Bandeja Pyrex: 1
- Bandeja con tope posterior: 1
- Rejilla inserción bandeja: 1
- Guías telescópicas de extracción parcial: 1

CÓDIGO EAN
- 8017709295103



SO6302M2N — 2.360 €

SPEEDWAVEXL, HORNO COMBINADO MICROONDAS, 60 CM, MATT BLACK



Código EAN: 8017709337285

SOP6302S2PX — 1.835 €

STEAM ONE, HORNO COMBINADO A VAPOR, 60 CM, ACERO INOXIDABLE





FUNCIONES
- Vapor pirolítico
- Rango de vapor: 20 - 40%
- Número de funciones de cocción: 12
- Funciones de cocción tradicionales: Estático, Ventilado, Termoventilado, Turbo (circular+posterior+superior+ventilador), ECO, Grill ancho, Inferior, Pizza
- Otras funciones: Descongelación por tiempo, Fermentación, Cocción piedra pizza, BBQ, Air-Fry, Sabbath

SISTEMA DE LIMPIEZA
- Pirolítico
- Esmalte Ever Clean
- N.° de vidrios de puerta total: 4
- Puerta y vidrio interno desmontables

CARACTERÍSTICAS
- Cavidad: QS-Galileo
- Display EvoScreen, LCD
- Inicio programado y fin de cocción
- Temperatura: desde 30°C hasta 280°C
- Carga de agua: Cajón, manual
- Capacidad del tanque: 0,8 l
- Cocción con termómetro sonda
- Nº de ventiladores: 1
- Apertura y cierre suave
- N.° de estantes: 5
- 2 lamparas Halógenas (40 W cad.)

ACCESORIOS
- Bandeja esmaltada tradicional (20 mm): 1
- Bandeja con tope posterior: 1
- Rejilla inserción bandeja: 1
- Sonda de temperatura

CÓDIGO EAN
- 8017709302092

SOP6301S2X — 1.255 €

STEAM ONE, HORNO COMBINADO A VAPOR, 60 CM, ACERO INOXIDABLE





FUNCIONES
- Vapor pirolítico
- Rango de vapor: 20 - 40%
- Número de funciones de cocción: 11
- Funciones de cocción tradicionales: Estático, Ventilado, Termoventilado, Turbo (circular+posterior+superior+ventilador), ECO, Grill ancho, Grill ancho ventilado, Inferior, Inferior termoventilado, Pizza
- Otras funciones: Descongelación por tiempo, Fermentación, Sabbath

SISTEMA DE LIMPIEZA
- Pirolítico
- Esmalte Ever Clean
- N.° de vidrios de puerta total: 4
- Puerta y vidrio interno desmontables

CARACTERÍSTICAS
- Cavidad: QS-Galileo
- Display CompactScreen, LCD
- Inicio programado y fin de cocción
- Temperatura: desde 30°C hasta 280°C
- Carga de agua: Cajón, manual
- Capacidad del tanque: 0,8 l
- Nº de ventiladores: 1
- Cierre suave
- N.° de estantes: 5
- 1 lampara Halógena (40 W)

ACCESORIOS
- Bandeja con tope posterior: 1
- Rejilla inserción bandeja: 1
- Kit carga de agua

CÓDIGO EAN
- 8017709294281

SOP6302TX — 1.190 €

PIROLÍTICO TRADICIONAL, HORNO TERMOVENTILADO, 60 CM, ACERO INOXIDABLE





FUNCIONES
- Número de funciones de cocción: 10
- Funciones de cocción tradicionales: Estático, Ventilado, Termoventilado, Turbo (circular+posterior+superior+ventilador), ECO, Grill ancho, Grill ancho ventilado, Inferior, Inferior termoventilado, Pizza
- Otras funciones: Descongelación por tiempo, Fermentación, Cocción piedra pizza, BBQ, Air-Fry, Sabbath

SISTEMA DE LIMPIEZA
- Pirolítico
- Esmalte Ever Clean
- N.° de vidrios de puerta total: 4
- Puerta y vidrio interno desmontables

CARACTERÍSTICAS
- Cavidad: QS-Galileo
- Display EvoScreen, LCD
- Inicio programado y fin de cocción
- Temperatura: desde 30°C hasta 280°C
- Nº de ventiladores: 1
- Apertura y cierre suave
- N.° de estantes: 5
- 2 lamparas Halógenas (40 W cad.)

ACCESORIOS
- Bandeja esmaltada tradicional (20 mm): 1
- Bandeja con tope posterior: 1
- Rejilla inserción bandeja: 1
- Guías telescópicas de extracción parcial: 1

CÓDIGO EAN
- 8017709293642

SO6301S2X — 1.175 €

STEAMONE, HORNO COMBINADO A VAPOR, 60 CM, ACERO INOXIDABLE





FUNCIONES
- Steam one
- Rango de vapor: 20 - 40%
- Número de funciones de cocción: 11
- Funciones de cocción tradicionales: Estático, Ventilado, Termoventilado, Turbo (circular+posterior+superior+ventilador), ECO, Grill ancho, Grill ancho ventilado, Inferior, Inferior termoventilado, Pizza
- Otras funciones: Descongelación por tiempo, Fermentación, Sabbath

SISTEMA DE LIMPIEZA
- Vapor Clean
- Esmalte Ever Clean
- N.° de vidrios de puerta total: 3
- Puerta y vidrio interno desmontables

CARACTERÍSTICAS
- Cavidad: QS-Galileo
- Display CompactScreen, LCD
- Inicio programado y fin de cocción
- Temperatura: desde 30°C hasta 280°C
- Carga de agua: Cajón, manual
- Capacidad del tanque: 0,8 l
- Nº de ventiladores: 1
- Cierre suave
- N.° de estantes: 5
- 1 lampara Halógena (40 W)

ACCESORIOS
- Bandeja con tope posterior: 1
- Rejilla inserción bandeja: 1
- Kit carga de agua

CÓDIGO EAN
- 8017709293802

SO6302TX 1.090 €

TRADICIONAL, HORNO, TERMOVENTILADO, 60 CM, ACERO INOXIDABLE



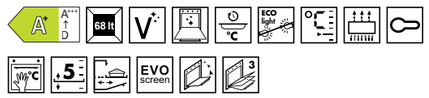

FUNCIONES
- Número de funciones de cocción: 10
- Funciones de cocción tradicionales: Estático, Ventilado, Termoventilado, Turbo (circular+posterior+superior+ventilador), ECO, Grill ancho, Grill ancho ventilado, Inferior, Inferior termoventilado, Pizza
- Otras funciones: Descongelación por tiempo, Fermentación, Cocción piedra pizza, BBQ, Air-Fry, Sabbath

SISTEMA DE LIMPIEZA
- Vapor Clean
- Esmalte Ever Clean
- N.° de vidrios de puerta total: 3
- Puerta y vidrio interno desmontables

CARACTERÍSTICAS
- Cavidad: QS-Galileo
- Display EvoScreen, LCD
- Inicio programado y fin de cocción
- Temperatura: desde 30°C hasta 280°C
- N° de ventiladores: 1
- Apertura y cierre suave
- N.° de estantes: 5
- 2 lamparas Halógenas (40 W cad.)

ACCESORIOS
- Bandeja esmaltada tradicional (20 mm): 1
- Bandeja con tope posterior: 1
- Rejilla inserción bandeja: 1
- Guías telescópicas de extracción parcial: 1

CÓDIGO EAN
- 8017709294663

SFP6301TVN 1.190 €

HORNO TERMOVENTILADO, 60 CM, MATT BLACK





FUNCIONES
- Número de funciones de cocción: 10
- Funciones de cocción tradicionales: Estático, Ventilado, Termoventilado, Turbo (circular+posterior+superior+ventilador), ECO, Grill ancho, Grill ancho ventilado, Inferior, Inferior termoventilado, Pizza
- Otras funciones: Descongelación por tiempo, Fermentación, Sabbath

SISTEMA DE LIMPIEZA
- Pirolítico
- Esmalte Ever Clean
- N.° de vidrios de puerta total: 4
- Puerta y vidrio interno desmontables

CARACTERÍSTICAS
- Display CompactScreen, LCD
- Inicio programado y fin de cocción
- Temperatura: desde 30°C hasta 280°C
- N° de ventiladores: 1
- N.° de estantes: 5
- 1 lampara Halógena (40 W)

ACCESORIOS
- Bandeja esmaltada profunda (40 mm): 1
- Rejilla con stop posterior: 1
- Rejilla inserción bandeja: 1

CÓDIGO EAN
- 8017709310233



SFP6301TVX 885 €

HORNO TERMOVENTILADO, 60 CM, ACERO INOXIDABLE



Código EAN: 8017709282189

SF6301TN

999 €

HORNO, TERMOVENTILADO, 60 CM, MATT BLACK





FUNCIONES
- Número de funciones de cocción: 10
- Funciones de cocción tradicionales: Estático, Ventilado, Termoventilado, Turbo (circular+posterior+superior+ventilador), ECO, Grill ancho, Grill ancho ventilado, Inferior, Inferior termoventilado, Pizza
- Otras funciones: Descongelación por tiempo, Fermentación, Sabbath

SISTEMA DE LIMPIEZA
- Vapor Clean
- Esmalte Ever Clean
- N.° de vidrios de puerta total: 3
- Puerta y vidrio interno desmontables

CARACTERÍSTICAS
- Display CompactScreen, LCD
- Inicio programado y fin de cocción
- Temperatura: desde 30°C hasta 280°C
- N° de ventiladores: 1
- N.° de estantes: 5
- 1 lampara Halógena (40 W)

ACCESORIOS
- Bandeja esmaltada profunda (40 mm): 1
- Bandeja con tope posterior: 1
- Rejilla inserción bandeja: 1

CÓDIGO EAN
- 8017709329297



SF6301TVX

765 €

HORNO, TERMOVENTILADO, 60 CM, ACERO INOXIDABLE



Código EAN: 8017709282141

SF6300TVX

725 €

HORNO, TERMOVENTILADO, 60 CM, ACERO INOXIDABLE





FUNCIONES
- Número de funciones de cocción: 8
- Funciones de cocción tradicionales: Estático, Ventilado, Termoventilado, Turbo (circular+posterior+superior+ventilador), ECO, Grill ancho, Grill ancho ventilado, Inferior
- Otras funciones: Descongelación por tiempo

SISTEMA DE LIMPIEZA
- Vapor Clean
- Esmalte Ever Clean
- N.° de vidrios de puerta total: 3
- Puerta y vidrio interno desmontables

CARACTERÍSTICAS
- Nombre del display: DigiScreen
- Tecnología de pantalla: LED
- Inicio programado y fin de cocción
- Temperatura: desde 50°C hasta 250°C
- N° de ventiladores: 1
- N.° de estantes: 5
- 1 lampara Halógena (40 W)

ACCESORIOS
- Bandeja esmaltada profunda (40 mm): 1
- Bandeja con tope posterior: 1
- Rejilla inserción bandeja: 1

CÓDIGO EAN
- 8017709293680

SF6381X

625 €

HORNO VENTILADO, 60 CM, ACERO INOXIDABLE





FUNCIONES
- Número de funciones de cocción: 6
- Funciones de cocción tradicionales: Estático, Ventilado, ECO, Grill ancho, Grill ancho ventilado, Inferior ventilado

SISTEMA DE LIMPIEZA
- Esmalte Ever Clean
- N.° de vidrios de puerta total: 3
- Puerta y vidrio interno desmontables

CARACTERÍSTICAS
- Fin de cocción
- Temperatura: desde 50°C hasta 250°C
- N° de ventiladores: 1
- N.° de estantes: 5
- 1 lampara Halógena (40 W)

ACCESORIOS
- Bandeja esmaltada profunda (40 mm): 1
- Bandeja con tope posterior: 1

CÓDIGO EAN
- 8017709195762

SO6402M2B 1.665 €

SPEEDWAVEXL, HORNO COMBINADO MICROONDAS, 60 CM, NEGRO



FUNCIONES
- Número de funciones de cocción: 11
- Funciones de cocción tradicionales: Estático, Ventilado, Termoventilado, ECO, Grill ancho, Inferior, Pizza
- Otras funciones: Descongelación por tiempo, Fermentación, Cocción piedra pizza, BBQ, Air-Fry, Melt, Soft, Pop-corn, Sabbath

SISTEMA DE LIMPIEZA
- Vapor Clean
- Esmalte Ever Clean
- N.° de vidrios de puerta total: 4

CARACTERÍSTICAS
- Cavidad: QS-Galileo
- Display EvoScreen, LCD
- Inicio programado y fin de cocción
- Temperatura: desde 30°C hasta 250°C
- N° de ventiladores: 1
- Apertura y cierre suave
- N.° de estantes: 5
- 2 lamparas Halógenas (40 W cad.)

ACCESORIOS
- Bandeja Pyrex: 1
- Bandeja con tope posterior: 1
- Rejilla inserción bandeja: 1
- Guías telescópicas de extracción parcial: 1

CÓDIGO EAN
- 8017709324964

SO6402S3PB 1.650 €

STEAM100, HORNO COMBINADO A VAPOR, 60 CM, NEGRO



FUNCIONES
- Rango de vapor: 20 - 100%
- Número de funciones de cocción: 12
- Funciones de cocción tradicionales: Estático, Ventilado, Termoventilado, Turbo (circular+posterior+superior+ventilador), ECO, Grill ancho, Inferior, Pizza
- Otras funciones: Descongelación por tiempo, Fermentación, Cocción piedra pizza, BBQ, Air-Fry, Sabbath

SISTEMA DE LIMPIEZA
- Vapor Clean
- Esmalte Ever Clean
- N.° de vidrios de puerta total: 3
- Puerta y vidrio interno desmontables

CARACTERÍSTICAS
- Cavidad: QS-Galileo
- Display EvoScreen, LCD
- Inicio programado y fin de cocción
- Temperatura: desde 30°C hasta 250°C
- Carga de agua: Cajón, manual
- Capacidad del tanque: 0,8 l
- Cocción con termómetro sonda
- N° de ventiladores: 1
- Apertura y cierre suave
- N.° de estantes: 5
- 2 lamparas Halógenas (40 W cad.)

ACCESORIOS
- Bandeja inox profunda perforada (40 mm): 1
- Bandeja con tope posterior: 1
- Rejilla inserción bandeja: 1
- Sonda de temperatura
- Bandeja inox: 1
- Kit carga de agua

CÓDIGO EAN
- 8017709324971

SOP6401S2B 1.170 €

STEAM ONE, HORNO COMBINADO A VAPOR, 60 CM, NEGRO



FUNCIONES
- Vapor pirolítico
- Rango de vapor: 20 - 40%
- Número de funciones de cocción: 11
- Funciones de cocción tradicionales: Estático, Ventilado, Termoventilado, Turbo (circular+posterior+superior+ventilador), ECO, Grill ancho, Grill ancho ventilado, Inferior, Inferior termoventilado, Pizza
- Otras funciones: Descongelación por tiempo, Fermentación, Sabbath

SISTEMA DE LIMPIEZA
- Pirolítico
- Esmalte Ever Clean
- N.° de vidrios de puerta total: 4
- Puerta y vidrio interno desmontables

CARACTERÍSTICAS
- Cavidad: QS-Galileo
- Display CompactScreen, LCD
- Inicio programado y fin de cocción
- Temperatura: desde 30°C hasta 280°C
- Carga de agua: Cajón, manual
- Capacidad del tanque: 0,8 l
- N° de ventiladores: 1
- Cierre suave
- N.° de estantes: 5
- 1 lampara Halógena (40 W)

ACCESORIOS
- Bandeja con tope posterior: 1
- Kit carga de agua

CÓDIGO EAN
- 8017709324957



SO6401S2X 1.130 €

STEAMONE, HORNO COMBINADO A VAPOR, 60 CM, ACERO INOXIDABLE



Código EAN: 8017709300494

SO6401S2B — 1.100 €

STEAMONE, HORNO COMBINADO A VAPOR, 60 CM, NEGRO



FUNCIONES
- Rango de vapor: 20 - 40%
- Número de funciones de cocción: 11
- Funciones de cocción tradicionales: Estático, Ventilado, Termoventilado, Turbo (circular+posterior+superior+ventilador), ECO, Grill ancho, Grill ancho ventilado, Inferior, Inferior termoventilado, Pizza
- Otras funciones: Descongelación por tiempo, Fermentación, Sabbath

SISTEMA DE LIMPIEZA
- Vapor Clean
- Esmalte Ever Clean
- N.° de vidrios de puerta total: 3
- Puerta y vidrio interno desmontables

CARACTERÍSTICAS
- Cavidad: QS-Galileo
- Display CompactScreen, LCD
- Inicio programado y fin de cocción
- Temperatura: desde 30°C hasta 280°C
- Carga de agua: Cajón, manual
- Capacidad del tanque: 0,8 l
- Nº de ventiladores: 1
- Cierre suave
- N.° de estantes: 5
- 1 lampara Halógena (40 W)

ACCESORIOS
- Bandeja con tope posterior: 1
- Kit carga de agua

CÓDIGO EAN
- 8017709329266

SF6400PZB — 790 €

HORNO TERMOVENTILADO, 60 CM, NEGRO



FUNCIONES
- Número de funciones de cocción: 8
- Funciones de cocción tradicionales: Estático, Ventilado, Termoventilado, ECO, Grill ancho, Grill ancho ventilado, Inferior ventilado, Pizza
- Otras funciones: Fermentación

SISTEMA DE LIMPIEZA
- Esmalte Ever Clean
- N.° de vidrios de puerta total: 3
- Puerta y vidrio interno desmontables

CARACTERÍSTICAS
- Nombre del display: DigiScreen
- Tecnología de pantalla: LED
- Fin de cocción
- Temperatura: desde 50°C hasta 250°C
- Nº de ventiladores: 1
- N.° de estantes: 5
- 1 lampara Halógena (40 W)

ACCESORIOS
- Bandeja esmaltada profunda (40 mm): 1
- Bandeja con tope posterior: 1
- Refractory stone (round without handles) + cover

CÓDIGO EAN
- 8017709324919

SFP6401TVX1 — 860 €

HORNO TERMOVENTILADO, 60 CM, ACERO INOXIDABLE



FUNCIONES
- Número de funciones de cocción: 10
- Funciones de cocción tradicionales: Estático, Ventilado, Termoventilado, Turbo (circular+posterior+superior+ventilador), ECO, Grill ancho, Grill ancho ventilado, Inferior, Inferior termoventilado, Pizza
- Otras funciones: Descongelación por tiempo, Fermentación, Sabbath

SISTEMA DE LIMPIEZA
- Pirolítico
- Esmalte Ever Clean
- N.° de vidrios de puerta total: 4
- Puerta y vidrio interno desmontables

CARACTERÍSTICAS
- Display CompactScreen, LCD
- Inicio programado y fin de cocción
- Temperatura: desde 30°C hasta 280°C
- Nº de ventiladores: 1
- N.° de estantes: 5
- 1 lampara Halógena (40 W)

ACCESORIOS
- Bandeja esmaltada profunda (40 mm): 1
- Bandeja con tope posterior: 1
- Rejilla inserción bandeja: 1

CÓDIGO EAN
- 8017709285449



SFP6401TB — 840 €

HORNO TERMOVENTILADO, 60 CM, NEGRO,
ACERO INOXIDABLE



Código EAN: 8017709329341

SF6400TVX

770 €

HORNO, TERMOVENTILADO, 60 CM, ACERO INOXIDABLE





FUNCIONES
- Número de funciones de cocción: 8
- Funciones de cocción tradicionales: Estático, Ventilado, Termoventilado, Turbo (circular+posterior+superior+ventilador), ECO, Grill ancho, Grill ancho ventilado, Inferior
- Otras funciones: Descongelación por tiempo

SISTEMA DE LIMPIEZA
- Vapor Clean
- Esmalte Ever Clean
- N.° de vidrios de puerta total: 3
- Puerta y vidrio interno desmontables

CARACTERÍSTICAS
- Nombre del display: DigiScreen
- Tecnología de pantalla: LED
- Inicio programado y fin de cocción
- Temperatura: desde 50°C hasta 250°C
- N° de ventiladores: 1
- N.° de estantes: 5
- 1 lampara Halógena (40 W)

ACCESORIOS
- Bandeja esmaltada profunda (40 mm): 1
- Bandeja con tope posterior: 1

CÓDIGO EAN
- 8017709262747



SF6400TB

770 €

HORNO, TERMOVENTILADO, 60 CM, NEGRO



Código EAN: 8017709324902

SF64M3TVX

680 €

HORNO, TERMOVENTILADO, 60 CM, ACERO INOXIDABLE





FUNCIONES
- Número de funciones de cocción: 8
- Funciones de cocción tradicionales: Estático, Ventilado, Termoventilado, Turbo (circular+posterior+superior+ventilador), ECO, Grill ancho, Grill ancho ventilado, Inferior
- Otras funciones: Descongelación por tiempo

SISTEMA DE LIMPIEZA
- Vapor Clean
- Esmalte Ever Clean
- N.° de vidrios de puerta total: 3
- Puerta y vidrio interno desmontables

CARACTERÍSTICAS
- Fin de cocción
- Temperatura: desde 50°C hasta 250°C
- N° de ventiladores: 1
- N.° de estantes: 5
- 1 lampara Halógena (40 W)

ACCESORIOS
- Bandeja esmaltada profunda (40 mm): 1
- Bandeja con tope posterior: 1

CÓDIGO EAN
- 8017709265786



SF64M3TB

655 €

HORNO, TERMOVENTILADO, 60 CM, NEGRO



Código EAN: 8017709324896

SOP6902S2PN 1.900 €

STEAM ONE, HORNO COMBINADO A VAPOR, 60 CM, NEGRO



FUNCIONES
- Vapor pirolítico
- Rango de vapor: 20 - 40%
- Número de funciones de cocción: 12
- Funciones de cocción tradicionales: Estático, Ventilado, Termoventilado, Turbo (circular+posterior+superior+ventilador), ECO, Grill ancho, Inferior, Pizza
- Otras funciones: Descongelación por tiempo, Fermentación, Cocción piedra pizza, BBQ, Air-Fry, Sabbath

SISTEMA DE LIMPIEZA
- Pirolítico
- Esmalte Ever Clean
- N.° de vidrios de puerta total: 4
- Puerta y vidrio interno desmontables

CARACTERÍSTICAS
- Cavidad: QS-Galileo
- Display EvoScreen, LCD
- Inicio programado y fin de cocción
- Temperatura: desde 30°C hasta 280°C
- Carga de agua: Cajón, manual
- Capacidad del tanque: 0,8 l
- Cocción con termómetro sonda
- N° de ventiladores: 1
- Apertura y cierre suave
- N.° de estantes: 5
- 2 lamparas Halógenas (40 W cad.)

ACCESORIOS
- Bandeja esmaltada tradicional (20 mm): 1
- Bandeja con tope posterior: 1
- Rejilla inserción bandeja: 1
- Sonda de temperatura

CÓDIGO EAN
- 8017709312336

SOP6902S2PP 1.900 €

STEAM ONE, HORNO COMBINADO A VAPOR, 60 CM, CREMA



Código EAN: 8017709312329

SOP6902S2PX 1.900 €

STEAM ONE, HORNO COMBINADO A VAPOR, 60 CM, ACERO INOXIDABLE



Código EAN: 8017709312312

SOP6900TN 1.250 €

PIROLÍTICO TRADICIONAL, HORNO TERMOVENTILADO, 60 CM, NEGRO



FUNCIONES
- Número de funciones de cocción: 9
- Funciones de cocción tradicionales: Estático, Ventilado, Termoventilado, Turbo (circular+posterior+superior+ventilador), ECO, Grill ancho, Grill ancho ventilado, Inferior, Inferior ventilado

SISTEMA DE LIMPIEZA
- Pirolítico
- Esmalte Ever Clean
- N.° de vidrios de puerta total: 4
- Puerta y vidrio interno desmontables

CARACTERÍSTICAS
- Cavidad: QS-Galileo
- Nombre del display: DigiScreen
- Tecnología de pantalla: LED
- Inicio programado y fin de cocción
- Temperatura: desde 30°C hasta 260°C
- N° de ventiladores: 1
- N.° de estantes: 5
- 2 lamparas Halógenas (40 W cad.)

ACCESORIOS
- Bandeja con tope posterior: 1

CÓDIGO EAN
- 8017709314903

SOP6900TP 1.250 €

PIROLÍTICO TRADICIONAL, HORNO TERMOVENTILADO, 60 CM, CREMA



Código EAN: 8017709312237

SOP6900TX 1.250 €

PIROLÍTICO TRADICIONAL, HORNO TERMOVENTILADO, 60 CM, ACERO INOXIDABLE



Código EAN: 8017709313968

SF6905N1

1.020 €

HORNO, TERMOVENTILADO, 60 CM, NEGRO





FUNCIONES
- Número de funciones de cocción: 8
- Funciones de cocción tradicionales: Estático, Ventilado, Termoventilado, Turbo (circular+posterior+superior+ventilador), ECO, Grill ancho, Grill ancho ventilado, Inferior

SISTEMA DE LIMPIEZA
- Vapor Clean
- Esmalte Ever Clean
- N.° de vidrios de puerta total: 3
- Puerta y vidrio interno desmontables

CARACTERÍSTICAS
- Horno, termoventilado, Vapor Clean
- Fin de cocción
- Temperatura: desde 50°C hasta 250°C
- N° de ventiladores: 1
- N.° de estantes: 5
- 2 lamparas Halógenas (40 W cad.)

ACCESORIOS
- Bandeja esmaltada profunda (40 mm): 1
- Bandeja con tope posterior: 1
- Rejilla inserción bandeja: 1

CÓDIGO EAN
- 8017709241537

SF6905P1

1.020 €

HORNO, TERMOVENTILADO, 60 CM, CREMA



Código EAN: 8017709241551

SF6905X1

1.020 €

HORNO, TERMOVENTILADO, 60 CM, ACERO INOXIDABLE



Código EAN: 8017709241513

SF69M3TNO

1.020 €

HORNO, TERMOVENTILADO, 60 CM, NEGRO MATE



Código EAN: 8017709322380



SFP750AOPZ 1.615 €

HORNO TERMOVENTILADO, 60 CM, ANTRACITA, BRONCE ANTIGUO





FUNCIONES
- Número de funciones de cocción: 9
- Funciones de cocción tradicionales: Estático, Ventilado, Termoventilado, Turbo (circular+posterior+superior+ventilador), ECO, Grill ancho, Grill ancho ventilado, Inferior, Pizza

SISTEMA DE LIMPIEZA
- Pirolítico
- Esmalte Ever Clean
- N.° de vidrios de puerta total: 4
- Puerta y vidrio interno desmontables

CARACTERÍSTICAS
- Horno termoventilado
- Inicio programado y fin de cocción
- Temperatura: desde 50°C hasta 280°C
- N° de ventiladores: 1
- Cierre suave
- N.° de estantes: 5
- 1 lampara Halógena (40 W)

ACCESORIOS
- Bandeja esmaltada profunda (40 mm): 1
- Rejilla con stop posterior: 2
- Rejilla inserción bandeja: 1
- Piedra refractaria + tapa + paleta
- Guías telescópicas de extracción total: 1

CÓDIGO EAN
- 8017709218966



SFP750POPZ 1.615 €

HORNO TERMOVENTILADO, 60 CM, CREMA, BRONCE ANTIGUO



Código EAN: 8017709218980

SF700AO 1.030 €

HORNO VENTILADO, 60 CM, ANTRACITA, BRONCE ANTIGUO



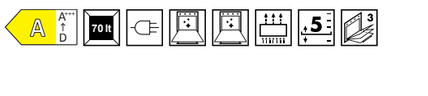

FUNCIONES
- Número de funciones de cocción: 6
- Funciones de cocción tradicionales: Estático, Ventilado, ECO, Grill ancho, Grill ancho ventilado, Inferior ventilado

SISTEMA DE LIMPIEZA
- No
- Esmalte Ever Clean
- N.° de vidrios de puerta total: 3
- Puerta y vidrio interno desmontables

CARACTERÍSTICAS
- Cavidad: Sares
- Nombre del display: Reloj
- Horno ventilado
- Fin de cocción
- Temperatura: desde 50°C hasta 250°C
- N° de ventiladores: 1
- N.° de estantes: 5
- 1 lampara Halógena (40 W)

ACCESORIOS
- Bandeja esmaltada profunda (40 mm): 1
- Rejilla con stop posterior: 1

CÓDIGO EAN
- 8017709315733



SF700PO 1.030 €

HORNO VENTILADO, 60 CM, CREMA, BRONCE ANTIGUO



Código EAN: 8017709171865

SFP805AO

1.270 €

HORNO TERMOVENTILADO, 60 CM, ANTRACITA, BRONCE





FUNCIONES
- Número de funciones de cocción: 7
- Funciones de cocción tradicionales: Estático, Ventilado, Termoventilado, Turbo (circular+posterior+superior+ventilador), ECO, Grill ancho, Grill ancho ventilado

SISTEMA DE LIMPIEZA
- Pirolítico
- Esmalte Ever Clean
- N.° de vidrios de puerta total: 4
- Puerta y vidrio interno desmontables

CARACTERÍSTICAS
- Horno termoventilado
- Inicio programado y fin de cocción
- Temperatura: desde 50°C hasta 280°C
- N° de ventiladores: 1
- Cierre suave
- N.° de estantes: 5
- 1 lampara Halógena (40 W)

ACCESORIOS
- Bandeja esmaltada profunda (40 mm): 1
- Rejilla con stop posterior: 2
- Rejilla inserción bandeja: 1
- Guías telescópicas de extracción parcial: 1

CÓDIGO EAN
- 8017709184292



SFP805PO

1.270 €

HORNO TERMOVENTILADO, 60 CM, CREMA, BRONCE ANTIGUO



Código EAN: 8017709184285

SF800AO

965 €

HORNO VENTILADO, 60 CM, ANTRACITA, BRONCE ANTIGUO





FUNCIONES
- Número de funciones de cocción: 6
- Funciones de cocción tradicionales: Estático, Ventilado, ECO, Grill ancho, Grill ancho ventilado, Inferior ventilado

SISTEMA DE LIMPIEZA
- No
- Esmalte Ever Clean
- N.° de vidrios de puerta total: 3
- Puerta y vidrio interno desmontables

CARACTERÍSTICAS
- Horno ventilado
- Fin de cocción
- Temperatura: desde 50°C hasta 250°C
- N° de ventiladores: 1
- N.° de estantes: 5
- 1 lampara Halógena (40 W)

ACCESORIOS
- Bandeja esmaltada profunda (40 mm): 1
- Bandeja con tope posterior: 1

CÓDIGO EAN
- 8017709171896



SF800PO

965 €

HORNO VENTILADO, 60 CM, CREMA, BRONCE ANTIGUO



Código EAN: 8017709171926

SO4606WS4PNR 3.550 €

STEAM100 PRO, HORNO COMBINADO A VAPOR, COMPACTO 45 CM, NEGRO



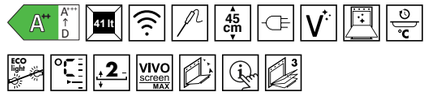

FUNCIONES
- Steam 100 pro
- Rango de vapor: 20 - 100%
- Número de funciones de cocción: 20
- Funciones de cocción tradicionales: Estático, Ventilado, Termoventilado, Turbo (circular+posterior+superior+ventilador), ECO, Grill ancho, Grill ancho ventilado, Inferior, Inferior termoventilado, Pizza
- Otras funciones: Descongelación por tiempo, Descongelación por peso, Fermentación, Cocción piedra pizza, BBQ, Air-Fry, Mantener caliente, Calienta platos, Sabbath

SISTEMA DE LIMPIEZA
- Vapor Clean
- Esmalte Ever Clean
- N.° de vidrios de puerta total: 3
- Puerta y vidrio interno desmontables

CARACTERÍSTICAS
- Cavidad: QS-Galileo
- Display VivoScren Max, TFT
- Programas automáticos: 150
- Recetas personalizables: 10
- Cocción en 3 pasos, Smart cooking, Cocción Delta T
- Inicio programado y fin de cocción
- Temperatura: desde 30°C hasta 250°C
- SmegConnect
- Niveles de humidificación: 3 + manual
- Carga de agua: Rellenar y ocultar 2, automático
- Capacidad del tanque: 2 l
- Cocción con termómetro sonda
- N° de ventiladores: 1
- Apertura y cierre suave
- N.° de estantes: 2

ACCESORIOS
- Bandeja inox profunda perforada (40 mm): 1
- Rejilla inserción bandeja: 1
- Sonda de temperatura
- Bandeja inox: 1

CÓDIGO EAN
- 8017709315139

SO4604S4PNR 2.920 €

STEAM100 PRO, HORNO COMBINADO A VAPOR, COMPACTO 45 CM, NEGRO, COBRE



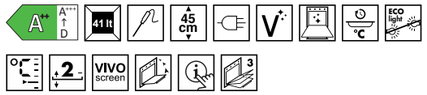

FUNCIONES
- Steam 100 pro
- Rango de vapor: 20 - 100%
- Número de funciones de cocción: 20
- Funciones de cocción tradicionales: Estático, Ventilado, Termoventilado, Turbo (circular+posterior+superior+ventilador), ECO, Grill ancho, Grill ancho ventilado, Inferior, Inferior termoventilado, Pizza
- Otras funciones: Descongelación por tiempo, Descongelación por peso, Fermentación, Cocción piedra pizza, BBQ, Air-Fry, Mantener caliente, Calienta platos, Sabbath

SISTEMA DE LIMPIEZA
- Vapor Clean
- Esmalte Ever Clean
- N.° de vidrios de puerta total: 3
- Puerta y vidrio interno desmontables

CARACTERÍSTICAS
- Cavidad: QS-Galileo
- Display VivoScreen, TFT
- Programas automáticos: 150
- Recetas personalizables: 10
- Cocción en 2 pasos, Smart cooking, Cocción Delta T
- Inicio programado y fin de cocción
- Temperatura: desde 30°C hasta 250°C
- Niveles de humidificación: 3 + manual
- Carga de agua: Rellenar y ocultar 2, automático
- Capacidad del tanque: 2 l
- Cocción con termómetro sonda
- N° de ventiladores: 1
- Apertura y cierre suave
- N.° de estantes: 2

ACCESORIOS
- Bandeja inox profunda perforada (40 mm): 1
- Rejilla inserción bandeja: 1
- Sonda de temperatura
- Bandeja inox: 1

CÓDIGO EAN
- 8017709325565

SO4604M2PNR 2.490 €

HORNO COMBINADO MICROONDAS, COMPACTO 45 CM, NEGRO, COBRE





FUNCIONES
- Número de funciones de cocción: 15
- Funciones de cocción tradicionales: Estático, Ventilado, Termoventilado, Turbo (circular+posterior+superior+ventilador), ECO, Grill ancho, Grill ancho ventilado, Inferior, Inferior termoventilado, Pizza
- Otras funciones: Descongelación por tiempo, Descongelación por peso, Fermentación, Cocción piedra pizza, BBQ, Air-Fry, Melt, Soft, Pop-corn, Mantener caliente, Calienta platos, Sabbath

SISTEMA DE LIMPIEZA
- Vapor Clean
- Esmalte Ever Clean
- N.° de vidrios de puerta total: 4

CARACTERÍSTICAS
- Cavidad: QS-Galileo
- Display VivoScreen, TFT
- Programas automáticos: 150
- Recetas personalizables: 10
- Cocción en 2 pasos, Smart cooking, Cocción Delta Tdo microondas
- Cocción Delta T
- Inicio programado y fin de cocción
- Temperatura: desde 30°C hasta 250°C
- Cocción con termómetro sonda
- Apertura y cierre suave
- N.° de estantes: 2

ACCESORIOS
- Bandeja Pyrex: 1
- Rejilla inserción bandeja: 1
- Sonda de temperatura
- Guías telescópicas de extracción total: 1

CÓDIGO EAN
- 8017709325725

SO4602M1NR 1.990 €

HORNO COMBINADO MICROONDAS, COMPACTO 45 CM, NEGRO, COBRE



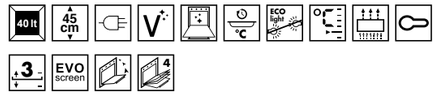

FUNCIONES
- Número de funciones de cocción: 11
- Funciones de cocción tradicionales: Estático, Ventilado, Termoventilado, ECO, Grill ancho, Inferior, Pizza
- Otras funciones: Descongelación por tiempo, Fermentación, Cocción piedra pizza, BBQ, Air-Fry, Sabbath

SISTEMA DE LIMPIEZA
- Vapor Clean
- Esmalte Ever Clean
- N.° de vidrios de puerta total: 4

CARACTERÍSTICAS
- Cavidad: QS-Galileo
- Display EvoScreen, LCD
- Horno combinado microondas
- Inicio programado y fin de cocción
- Temperatura: desde 30°C hasta 250°C
- Apertura y cierre suave
- N.° de estantes: 3
- 2 lamparas Halógenas (40 W cad.)

ACCESORIOS
- Bandeja Pyrex: 1
- Rejilla inserción bandeja: 1

CÓDIGO EAN
- 8017709331955

SO4104APG — 3.190 €

OMNICHEF, COMPACTO 45 CM, NEPTUNE GREY, PLATA





FUNCIONES
- Steam 100 pro
- Rango de vapor: 20 - 100%
- Número de funciones de cocción: 26
- Funciones de cocción tradicionales: Estático, Ventilado, Termoventilado, Turbo (circular+posterior+superior+ventilador), ECO, Grill ancho, Grill ancho ventilado, Inferior, Inferior termoventilado, Pizza
- Otras funciones: Descongelación por tiempo, Descongelación por peso, Fermentación, Cocción piedra pizza, BBQ, Air-Fry, Melt, Soft, Pop-corn, Mantener caliente, Calienta platos, Sabbath

SISTEMA DE LIMPIEZA
- Vapor Clean
- Esmalte Ever Clean
- N.° de vidrios de puerta total: 4

CARACTERÍSTICAS
- Cavidad: QS-Galileo
- Display VivoScreen, TFT
- Programas automáticos: 150
- Recetas personalizables: 10
- Cocción en 2 pasos, Smart cooking, Cocción Delta T
- Inicio programado y fin de cocción
- Temperatura: desde 30°C hasta 250°C
- Niveles de humidificación: 3 + manual
- Carga de agua: Rellenar y ocultar 2, automático
- Capacidad del tanque: 2 l
- Cocción con termómetro sonda
- N° de ventiladores: 1
- Apertura y cierre suave
- N.° de estantes: 2

ACCESORIOS
- Bandeja inox profunda perforada (40 mm): 1
- Bandeja Pyrex: 1
- Rejilla inserción bandeja: 1
- Sonda de temperatura
- Bandeja inox: 1

CÓDIGO EAN
- 8017709326784

SO4104S4PG — 1.755 €

STEAM100 PRO, HORNO COMBINADO A VAPOR, COMPACTO 45 CM, NEPTUNE GREY



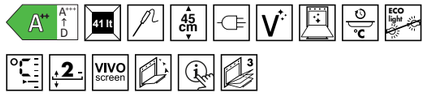

FUNCIONES
- Steam 100 pro
- Rango de vapor: 20 - 100%
- Número de funciones de cocción: 20
- Funciones de cocción tradicionales: Estático, Ventilado, Termoventilado, Turbo (circular+posterior+superior+ventilador), ECO, Grill ancho, Grill ancho ventilado, Inferior, Inferior termoventilado, Pizza
- Otras funciones: Descongelación por tiempo, Descongelación por peso, Fermentación, Cocción piedra pizza, BBQ, Air-Fry, Mantener caliente, Calienta platos, Sabbath

SISTEMA DE LIMPIEZA
- Vapor Clean
- Esmalte Ever Clean
- N.° de vidrios de puerta total: 3
- Puerta y vidrio interno desmontables

CARACTERÍSTICAS
- Cavidad: QS-Galileo
- Display VivoScreen, TFT
- Programas automáticos: 150
- Recetas personalizables: 10
- Cocción en 2 pasos, Smart cooking, Cocción Delta T
- Inicio programado y fin de cocción
- Temperatura: desde 30°C hasta 250°C
- Niveles de humidificación: 3 + manual
- Carga de agua: Rellenar y ocultar 2, automático
- Capacidad del tanque: 2 l
- Cocción con termómetro sonda
- N° de ventiladores: 1
- Apertura y cierre suave
- N.° de estantes: 2

ACCESORIOS
- Bandeja inox profunda perforada (40 mm): 1
- Rejilla inserción bandeja: 1
- Sonda de temperatura
- Bandeja inox: 1

CÓDIGO EAN
- 8017709325558

SO4104M2PG — 2.125 €

HORNO COMBINADO MICROONDAS, COMPACTO 45 CM, NEPTUNE GREY





FUNCIONES
- Número de funciones de cocción: 15
- Funciones de cocción tradicionales: Estático, Ventilado, Termoventilado, Turbo (circular+posterior+superior+ventilador), ECO, Grill ancho, Grill ancho ventilado, Inferior, Inferior termoventilado, Pizza
- Otras funciones: Descongelación por tiempo, Descongelación por peso, Fermentación, Cocción piedra pizza, BBQ, Air-Fry, Mantener caliente, Calienta platos, Sabbath

SISTEMA DE LIMPIEZA
- Vapor Clean
- Esmalte Ever Clean
- N.° de vidrios de puerta total: 3

CARACTERÍSTICAS
- Cavidad: QS-Galileo
- Display VivoScreen, TFT
- Programas automáticos: 150
- Recetas personalizables: 10
- Cocción en 2 pasos, Smart cooking, Cocción Delta T
- Inicio programado y fin de cocción
- Temperatura: desde 30°C hasta 250°C
- Cocción con termómetro sonda
- Apertura y cierre suave
- N.° de estantes: 2

ACCESORIOS
- Bandeja Pyrex: 1
- Rejilla inserción bandeja: 1
- Sonda de temperatura
- Guías telescópicas de extracción total: 1

CÓDIGO EAN
- 8017709326814

SO4102S3G — 1.725 €

STEAM100, HORNO COMBINADO A VAPOR, COMPACTO 45 CM, NEPTUNE GREY



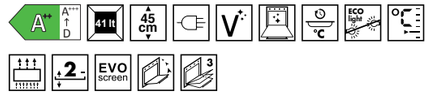

FUNCIONES
- Rango de vapor: 20 - 100%
- Número de funciones de cocción: 12
- Funciones de cocción tradicionales: Estático, Ventilado, Termoventilado, Turbo (circular+posterior+superior+ventilador), ECO, Grill ancho, Inferior, Pizza
- Otras funciones: Descongelación por tiempo, Fermentación, Cocción piedra pizza, BBQ, Air-Fry, Sabbath

SISTEMA DE LIMPIEZA
- Vapor Clean
- Esmalte Ever Clean
- N.° de vidrios de puerta total: 3
- Puerta y vidrio interno desmontables

CARACTERÍSTICAS
- Cavidad: QS-Galileo
- Display EvoScreen, LCD
- Inicio programado y fin de cocción
- Temperatura: desde 30°C hasta 250°C
- Carga de agua: Cajón, manual
- Capacidad del tanque: 0,8 l
- N° de ventiladores: 1
- Apertura y cierre suave
- N.° de estantes: 2
- 1 lampara Halógena (40 W)

ACCESORIOS
- Bandeja inox profunda perforada (40 mm): 1
- Rejilla inserción bandeja: 1
- Bandeja inox: 1
- Kit carga de agua

CÓDIGO EAN
- 8017709326876

SO4102M1G 1.690 €

HORNO COMBINADO MICROONDAS, COMPACTO 45 CM, NEPTUNE GREY



FUNCIONES
- Número de funciones de cocción: 11
- Funciones de cocción tradicionales: Estático, Ventilado, Termoventilado, ECO, Grill ancho, Inferior, Pizza
- Otras funciones: Descongelación por tiempo, Fermentación, Cocción piedra pizza, BBQ, Air-Fry, Sabbath

SISTEMA DE LIMPIEZA
- Vapor Clean
- Esmalte Ever Clean
- N.° de vidrios de puerta total: 4

CARACTERÍSTICAS
- Cavidad: QS-Galileo
- Display EvoScreen, LCD
- Inicio programado y fin de cocción
- Temperatura: desde 30°C hasta 250°C
- Apertura y cierre suave
- N.° de estantes: 2
- 2 lamparas Halógenas (40 W cad.)

ACCESORIOS
- Bandeja Pyrex: 1
- Rejilla inserción bandeja: 1

CÓDIGO EAN
- 8017709326906



SO4102M1B3 1.690 €

HORNO COMBINADO MICROONDAS, COMPACTO 45 CM, NEGRO



Código EAN: 8017709327712

SO4102S3B3 1.650 €

STEAM100, HORNO COMBINADO A VAPOR, COMPACTO 45 CM, NEGRO



FUNCIONES
- Vapor 100%
- Rango de vapor: 20 - 100%
- Número de funciones de cocción: 12
- Funciones de cocción tradicionales: Estático, Ventilado, Termoventilado, Turbo (circular+posterior+superior+ventilador), ECO, Grill ancho, Inferior, Pizza
- Otras funciones: Descongelación por tiempo, Fermentación, Cocción piedra pizza, BBQ, Air-Fry, Sabbath

SISTEMA DE LIMPIEZA
- Vapor Clean
- Esmalte Ever Clean
- N.° de vidrios de puerta total: 3
- Puerta y vidrio interno desmontables

CARACTERÍSTICAS
- Cavidad: QS-Galileo
- Display EvoScreen, LCD
- Inicio programado y fin de cocción
- Temperatura: desde 30°C hasta 250°C
- Carga de agua: Cajón, manual
- Capacidad del tanque: 0,8 l
- N° de ventiladores: 1
- Apertura y cierre suave
- N.° de estantes: 2
- 1 lampara Halógena (40 W)

ACCESORIOS
- Bandeja inox profunda perforada (40 mm): 1
- Rejilla inserción bandeja: 1
- Bandeja inox: 1
- Kit carga de agua

CÓDIGO EAN
- 8017709325619

SO4101M1B3 1.480 €

HORNO COMBINADO MICROONDAS, COMPACTO 45 CM, NEGRO



FUNCIONES
- Número de funciones de cocción: 10
- Funciones de cocción tradicionales: Estático, Ventilado, Termoventilado, Turbo (circular+posterior+superior+ventilador), ECO, Grill ancho
- Otras funciones: Descongelación por tiempo

SISTEMA DE LIMPIEZA
- Esmalte Ever Clean
- N.° de vidrios de puerta total: 3

CARACTERÍSTICAS
- Cavidad: QS-Galileo
- Display CompactScreen, LCD
- Mandos de control iluminados
- Mandos iluminados
- Inicio programado y fin de cocción
- Temperatura: desde 30°C hasta 280°C
- N.° de estantes: 2
- 1 lampara Halógena (40 W)

ACCESORIOS
- Bandeja Pyrex: 1
- Rejilla inserción bandeja: 1

CÓDIGO EAN
- 8017709337292

SO4302M1X 2.040 €

HORNO COMBINADO MICROONDAS, COMPACTO 45 CM, ACERO INOXIDABLE



FUNCIONES
- Número de funciones de cocción: 11
- Funciones de cocción tradicionales: Estático, Ventilado, Termoventilado, ECO, Grill ancho, Inferior, Pizza
- Otras funciones: Descongelación por tiempo, Fermentación, Cocción piedra pizza, BBQ, Air-Fry, Sabbath

SISTEMA DE LIMPIEZA
- Vapor Clean
- Esmalte Ever Clean
- N.° de vidrios de puerta total: 4

CARACTERÍSTICAS
- Cavidad: QS-Galileo
- Display EvoScreen, LCD
- Inicio programado y fin de cocción
- Temperatura: desde 30°C hasta 250°C
- Apertura y cierre suave
- N.° de estantes: 2
- 2 lamparas Halógenas (40 W cad.)

ACCESORIOS
- Bandeja Pyrex: 1
- Rejilla inserción bandeja: 1

CÓDIGO EAN
- 8017709307738

SO4302S3X 1.590 €

STEAM100, HORNO COMBINADO A VAPOR, COMPACTO 45 CM, ACERO INOXIDABLE



FUNCIONES
- Vapor 100%
- Rango de vapor: 20 - 100%
- Número de funciones de cocción: 12
- Funciones de cocción tradicionales: Estático, Ventilado, Termoventilado, Turbo (circular+posterior+superior+ventilador), ECO, Grill ancho, Inferior, Pizza
- Otras funciones: Descongelación por tiempo, Fermentación, Cocción piedra pizza, BBQ, Air-Fry, Sabbath

SISTEMA DE LIMPIEZA
- Vapor Clean
- Esmalte Ever Clean
- N.° de vidrios de puerta total: 3
- Puerta y vidrio interno desmontables

CARACTERÍSTICAS
- Cavidad: QS-Galileo
- Display EvoScreen, LCD
- Inicio programado y fin de cocción
- Temperatura: desde 30°C hasta 250°C
- Carga de agua: Cajón, manual
- Capacidad del tanque: 0,8 l
- N° de ventiladores: 1
- Apertura y cierre suave
- N.° de estantes: 2
- 1 lampara Halógena (40 W)

ACCESORIOS
- Bandeja inox profunda perforada (40 mm): 1
- Rejilla inserción bandeja: 1
- Bandeja inox: 1
- Kit carga de agua

CÓDIGO EAN
- 8017709305215

SO4301M1X 1.415 €

HORNO COMBINADO MICROONDAS, COMPACTO 45 CM, ACERO INOXIDABLE



FUNCIONES
- Número de funciones de cocción: 10
- Funciones de cocción tradicionales: Estático, Ventilado, Termoventilado, Turbo (circular+posterior+superior+ventilador), ECO, Grill ancho
- Otras funciones: Descongelación por tiempo

SISTEMA DE LIMPIEZA
- Esmalte Ever Clean
- N.° de vidrios de puerta total: 3

CARACTERÍSTICAS
- Cavidad: QS-Galileo
- Display CompactScreen, LCD
- Inicio programado y fin de cocción
- Temperatura: desde 30°C hasta 250°C
- N.° de estantes: 2
- 1 lampara Halógena (40 W)

ACCESORIOS
- Bandeja Pyrex: 1
- Rejilla inserción bandeja: 1

CÓDIGO EAN
- 8017709297282

SO4401M1X — 1.380 €

HORNO COMBINADO MICROONDAS, COMPACTO 45 CM, ACERO INOXIDABLE



FUNCIONES
- Número de funciones de cocción: 10
- Funciones de cocción tradicionales: Estático, Ventilado, Termoventilado, Turbo (circular+posterior+superior+ventilador), ECO, Grill ancho
- Otras funciones: Descongelación por tiempo

SISTEMA DE LIMPIEZA
- Esmalte Ever Clean
- N.° de vidrios de puerta total: 3

CARACTERÍSTICAS
- Cavidad: QS-Galileo
- Display CompactScreen, LCD
- Horno combinado microondas
- Inicio programado y fin de cocción
- Temperatura: desde 30°C hasta 250°C
- N.° de estantes: 2
- 1 lampara Halógena (40 W)

ACCESORIOS
- Bandeja Pyrex: 1
- Rejilla inserción bandeja: 1

CÓDIGO EAN
- 8017709325732

SF4400MCX1 — 899 €

HORNO COMBINADO MICROONDAS, COMPACTO 45 CM, ACERO INOXIDABLE



FUNCIONES
- Número de funciones de cocción: 8
- Funciones de cocción tradicionales: Termoventilado, Grill ancho, Grill ancho ventilado, Inferior termoventilado

SISTEMA DE LIMPIEZA
- Acero inoxidable
- N.° de vidrios de puerta total: 3

CARACTERÍSTICAS
- Nombre del display: DigiScreen
- Tecnología de pantalla: LED
- Horno combinado microondas
- Fin de cocción
- Temperatura: desde 50°C hasta 200°C
- N.° de estantes: 3
- 1 lampara incandescente (20 W)

CÓDIGO EAN
- 8017709315719

SO4902M1N — 1.735 €

HORNO COMBINADO MICROONDAS, COMPACTO 45 CM, NEGRO



FUNCIONES
- Número de funciones de cocción: 11
- Funciones de cocción tradicionales: Estático, Ventilado, Termoventilado, ECO, Grill ancho, Inferior, Pizza
- Otras funciones: Descongelación por tiempo, Fermentación, Cocción piedra pizza, BBQ, Air-Fry, Sabbath

SISTEMA DE LIMPIEZA
- Vapor Clean
- Esmalte Ever Clean
- N.° de vidrios de puerta total: 3

CARACTERÍSTICAS
- Cavidad: QS-Galileo
- Display EvoScreen, LCD
- Horno combinado microondas
- Inicio programado y fin de cocción
- Apertura y cierre suave
- N.° de estantes: 2
- 2 lamparas Halógenas (40 W cad.)

ACCESORIOS
- Bandeja Pyrex: 1
- Rejilla inserción bandeja: 1

CÓDIGO EAN
- 8017709325701

SO4902M1P — 1.735 €

HORNO COMBINADO MICROONDAS, COMPACTO 45 CM, CREMA



Código EAN: 8017709306212

SO4902M1X — 1.735 €

HORNO COMBINADO MICROONDAS, COMPACTO 45 CM, ACERO INOXIDABLE



Código EAN: 8017709325718

BBQ 215 €

FAMILIA: ACCESORIOS



- Grill y plancha de doble cara. Ideal para recrear en el horno platos suculentos y crujientes.
- El lado grill es adecuado para carnes y quesos.
- El lado liso para pescados, mariscos y verduras.
- Código EAN: 8017709303860

BX640PL 90 €

FAMILIA: ACCESORIOS



- Bandeja perforada de acero inoxidable.
- Para cocinar distintos tipos de verduras, pescados, carnes blancas, raviolis u otras variedades de pasta rellena, conservando todas las vitaminas.
- Código EAN: 8017709303839

ET20 60 €

FAMILIA: ACCESORIOS



- Bandeja esmaltada, 20 mm profundidad
- Código EAN: 8017709303853

6MP700PO 130 €

FAMILIA: ACCESORIOS



- Set de mandos - Cortina Crema / Latón Envejecido
- Código EAN: 8017709145576

6MP700AO 130 €



- Set de mandos - Cortina Antracita / Latón envejecido
- Código EAN: 8017709145552

GTT 85 €

FAMILIA: ACCESORIOS



- Guías telescópicas extracción total (1 nivel)
-
- Extracción: 433 mm
- Material: acero inoxidable AISI 430 pulido
- Código EAN: 8017709301422

BN620-1 55 €

FAMILIA: ACCESORIOS



- Bandeja esmaltada, 20 mm de profundidad
- Código EAN: 8017709169749

GTT2 95 €

FAMILIA: ACCESORIOS



- Aptas para hornos tradicionales
- Fabricadas en acero inoxidable
- Garantizan estabilidad y facilitan la extracción suave de las bandejas
- Código EAN: 8017709303792

BX640P 80 €

FAMILIA: ACCESORIOS



- Bandeja de acero inoxidable perforada para hornos de vapor
- Dimensiones: H40xW455xD176 mm
- Código EAN: 8017709284145

BNP608T 55 €

FAMILIA: ACCESORIOS



- Bandeja recubierta de teflón, 8 mm de profundidad
- Código EAN: 8017709131180

GTP2 80 €

FAMILIA: ACCESORIOS



- Guías telescópicas parcialmente extraíbles (1 nivel)
- Aptas para hornos tradicionales
- Fabricadas en acero inoxidable
- Garantizan estabilidad y facilitan la extracción suave de las bandejas
- Código EAN: 8017709303808

VBAG2 70 €

FAMILIA: ACCESORIOS



- Bolsas para cocción y conservación sous-vide, 25x35, 50 uds
- Código EAN: 8017709277383

BN640 55 €

FAMILIA: ACCESORIOS



- Bandeja esmaltada, 40 mm de profundidad
- Código EAN: 8017709131166

BX640 80 €

FAMILIA: ACCESORIOS



- Bandeja de acero inoxidable para hornos de vapor
- Dimensiones: H40xW455xD176 mm
- Código EAN: 8017709284138

ET50 70 €

FAMILIA: ACCESORIOS



- Bandeja esmaltada, 50 mm profundidad
- Código EAN: 8017709303846

PALPZ 55 €

FAMILIA: ACCESORIOS



- Pala de pizza con mango plegable
- Ancho : 315mm
- Largo : 325mm
- Código EAN: 8017709133917

GTP 75 €

FAMILIA: ACCESORIOS



- Guías telescópicas extracción parcial (1 nivel)
-
- Extracción: 433 mm
- Material: acero inoxidable AISI 430 pulido
- Código EAN: 8017709301415

VBAG1 60 €

FAMILIA: ACCESORIOS



- Bolsas para cocción y conservación sous-vide, 20x30, 50 uds
- Código EAN: 8017709277376

SFLK1 55 €

FAMILIA: ACCESORIOS



- Child lock
- Código EAN: 8017709249809

ESQUEMAS DE INSTALACIÓN

HORNOS 90 CM

SFP9302TX SFP9302TN
SF9390X1

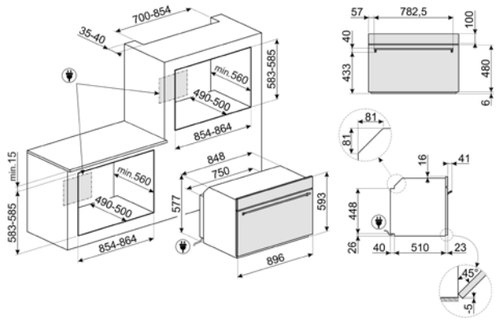

HORNOS 90 REDUCIDOS

SFPR9604TNR

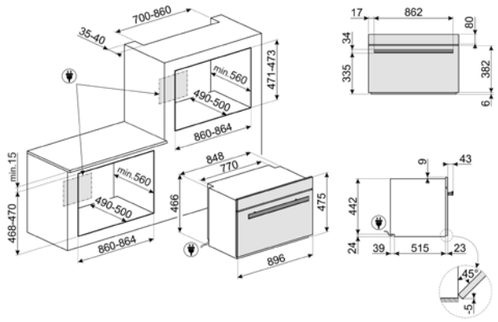

SFPR9301TX SFR9300X
SFR9302TX

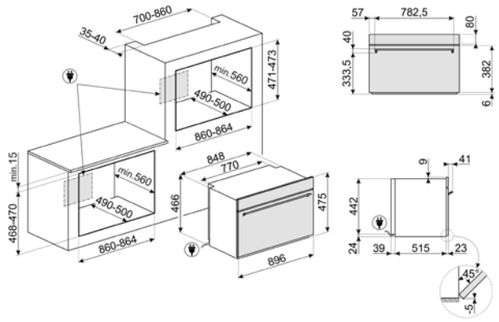

HORNO 70 CM

SF7302TX

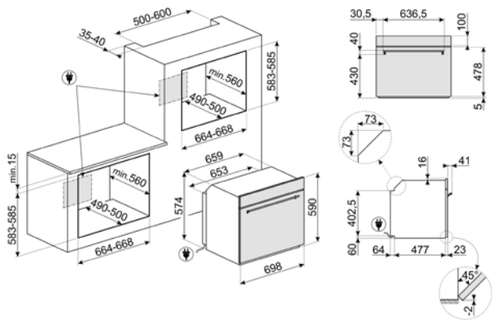

ESQUEMAS DE INSTALACIÓN

HORNOS 60 CM

SO6606WAPNR SOP6604S2PNR SOP6602TNR
SO6604S4PNR SOP6604TPNR

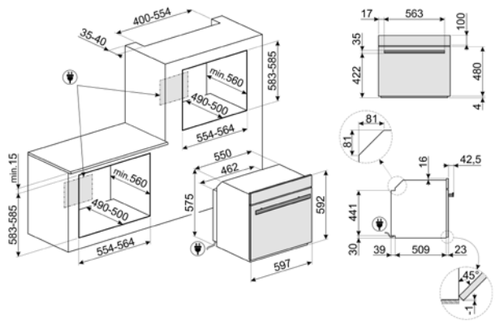

SO6303APX SOP6301S2X SFP6301TVN
SO6302S3PX SOP6302TX SF6301TVX
SO6302M2X SO6301S2X SF6301TN
SO6302M2N SO6302TX SF6300TVX
SOP6302S2PX SFP6301TVX SF6381X

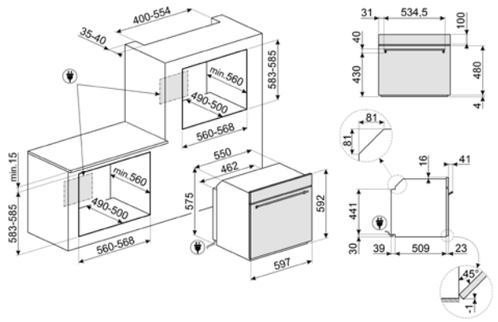

SOP6902S2PN SOP6900TP SF6905X1
SOP6902S2PP SOP6900TX SF69M3TNO
SOP6902S2PX SF6905N1
SOP6900TN SF6905P1

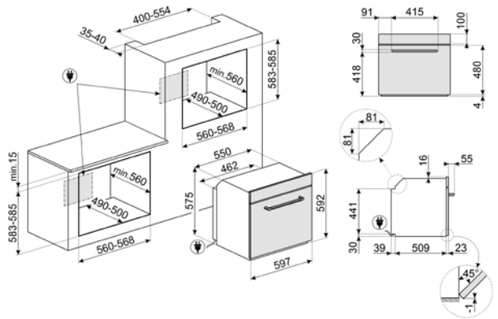

SO6104APG SO6102M2B3 SO6101S2B3
SO6104APB3 SOP6104TPG SO6102TB3
SO6104S4PG SOP6102S2PG SO6102TG
SOP6104S2PG SOP6102S2PB3 SFP6101TB3
SO6102S3PG SOP6101S2B3 SF6101TB3
SO6102S3PB3 SOP6102TG SF6100VB3
SO6102M2G SOP6102TB3

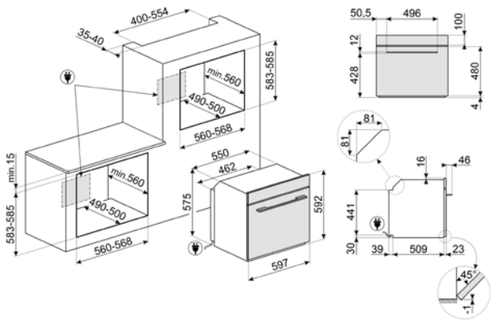

SO6402M2B SO6401S2B SF6400TVX
SO6402S3PB SFP6401TVX1 SF6400PZB
SOP6401S2B SFP6401TB SF64M3TVX
SO6401S2X SF6400TB SF64M3TB

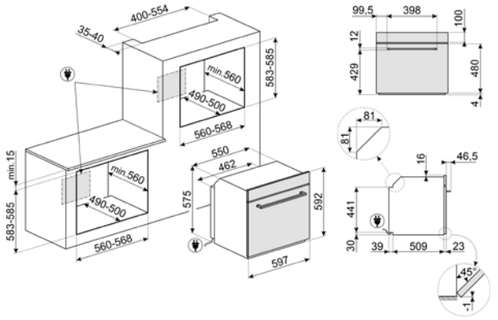

SFP750AOPZ SF700AO
SFP750POPZ SF700PO

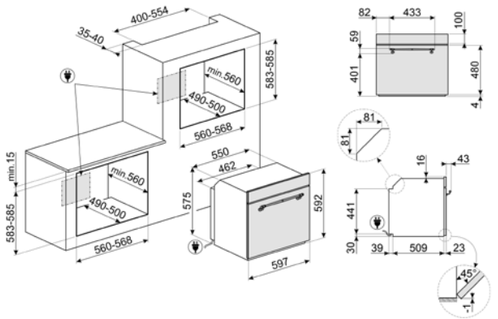

ESQUEMAS DE INSTALACIÓN

HORNOS 60 CM

SFP805AO SF800AO
SFP805PO SF800PO

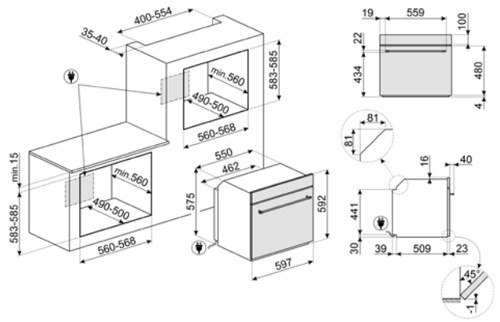

HORNOS 45 CM

SO4606WS4PNR SO4604M2PNR
SO4604S4PNR SO4602M1NR

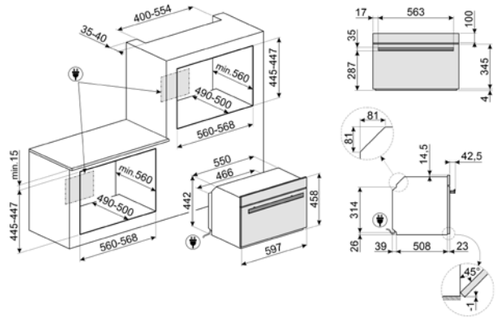

SO4302M1X SO4301M1X
SO4302S3X

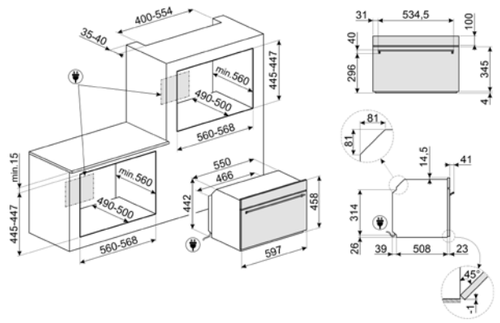

SO4104APG SO4102S3G SO4102S3B3
SO4104S4PG SO4102M1G SO4101M1B3
SO4104M2PG SO4102M1B3

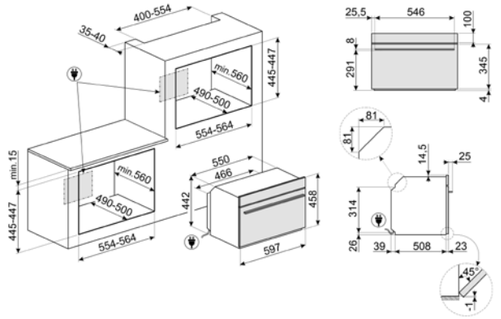

SO4401M1X

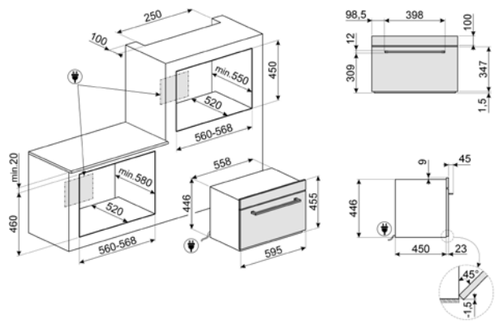

ESQUEMAS DE INSTALACIÓN

HORNOS 45 CM

SF4400MCX1

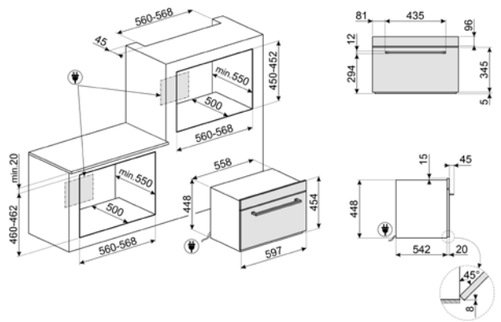

SO4902M1N SO4902M1X
SO4902M1P

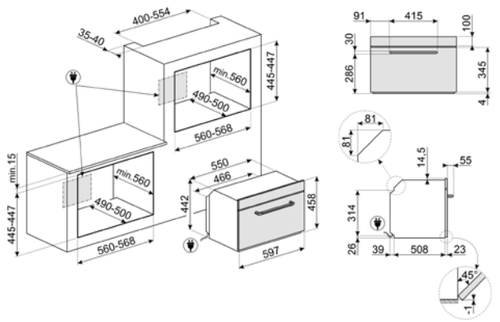

MICROONDAS

En el mundo de la cocina, los microondas de Smeg son símbolos de funcionalidad y estilo. Disponibles en una variedad de diseños cuidadosamente elaborados que reflejan los principios estéticos de la marca. Cada microondas es una combinación perfecta de arte funcional y diseño al detalle, transformando la cocina en un espacio inspirador donde la creatividad se encuentra con la elegancia.



HORNOS
MICROONDAS
CAFETERAS Y CAJONES
ENCIMERAS
COCINAS
CAMPANAS
FRIGORÍFICOS Y CONGELADORES
VINOTECAS Y ABATIDORES
LAVAVAJILLAS
LAVADORAS Y SECADORAS
FREGADEROS Y GRIFOS
PEQUEÑO APARATO ELECTRODOMÉSTICO
MENAJE

MICROONDAS DE INTEGRACIÓN

Diseño y funcionalidad a la medida de tu cocina.

Smeg ofrece una gama de microondas integrables para cada una de nuestras líneas estéticas ya sea Dolce Stil Novo, Clásica, Linea, Victoria, Cortina o Colonial. Permitiendo crear conjuntos armoniosos con un toque de estilo único.





Los microondas de Smeg están disponibles en diferentes diseños, creados para mantener los principios estéticos de la gama de producto.

TECNOLOGÍA AVANZADA PARA MAYOR COMODIDAD

Gracias a la innovadora tecnología SurfacePlus, los microondas de Smeg eliminan el tradicional plato giratorio y lo sustituyen por una base de cerámica que aprovecha al máximo el espacio interno.
Esta tecnología no solo permite cocinar alimentos de forma más uniforme, sino que también reduce las pérdidas de energía. Además, la limpieza es mucho más sencilla, ya que cualquier derrame puede eliminarse rápidamente.





MODELOS MP, IDEALES PARA INSTALACIÓN EN MUEBLE SUPERIOR.

Nuestros modelos MP han sido diseñados pensando en espacios pequeños, con sus controles ubicados en la base, los microondas pueden instalarse en altura, optimizando el espacio en cocinas compactas. Su profundidad reducida, en comparación con los microondas estándar, permite una fácil instalación en muebles altos sin sacrificar capacidad interna, gracias a la ausencia del plato giratorio.



MP122B3



MP322X1



MP422X1

MICROONDAS

MICROONDAS DE INTEGRACIÓN

DOLCE STIL NOVO


FMI625CN

LÍNEA


FMI125G


FMI125N


FMI120G


FMI120B3

MP



CLÁSICA


SO4301M0X


SO4301M0N


FMI325X


FMI320X2

MP



SELECCIÓN

MP


MP422X1

UNIVERSAL


FMI025B3


FMI425X


FMI425X


FMI017X

CORTINA


MP722PO


MP722AO

COLONIAL


MP822PO


MP822NAO

MICROONDAS DE LIBRE INSTALACIÓN


MOE34CXI2


MOE25X


MOE25B

DOLCE STIL NOVO | INTEGRACIÓN

FMI625CN — 790 €

INTEGRACIÓN, NEGRO



26 lt | 2

FUNCIONES

- N.° de funciones: 6
- Microondas
- Microondas + grill
- Microondas + circular + ventilador
- Grill ancho
- Descongelación por tiempo
- Circular + Ventilador + Grill
- Otras funciones microondas: Cocina multifunción
- Programas automáticos: 10
- Opción Quick Start

CARACTERÍSTICAS

- Acero inoxidable
- Combinado microondas
- Puerta: Todo vidrio
- N.° de vidrios de puerta total: 1
- Puerta abierta: Apertura lateral
- Electrónico
- Control táctil
- Dimensiones plato giratorio: 31.5 cm
- Potencia de salida útil microondas: 900 W
- Resistencia circular - Potencia: 2500 W
- Volumen bruto: 26 l

ACCESORIOS:

- Rejilla: 1

CÓDIGO EAN

- 8017709299958

Este esquema aplica a:
FMI625CN

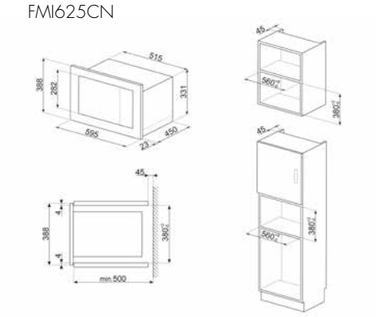

LÍNEA | INTEGRACIÓN

FMI125N — 600 €

INTEGRACIÓN, NEGRO, ACABADO: BRILLANTE



26 lt

FUNCIONES

- N.° de funciones: 6
- Microondas
- Microondas + grill
- Grill ancho
- Descongelación por tiempo
- Descongelación por peso
- Pizza
- Programas automáticos: 8

CARACTERÍSTICAS

- Acero inoxidable
- Microondas con grill
- Puerta: Todo vidrio
- N.° de vidrios de puerta total: 1
- Puerta abierta: Apertura lateral
- Electrónico
- Control táctil
- Dimensiones plato giratorio: 31.5 cm
- Potencia de salida útil microondas: 900 W
- Volumen bruto: 26 l

ACCESORIOS:

- Rejilla: 1
- Otro: Suction cup

CÓDIGO EAN

- 8017709279561

FMI125G — 600 €

INTEGRACIÓN, NEPTUNE GREY



Código EAN:
8017709325411

Este esquema aplica a:
FMI125N, FMI125G

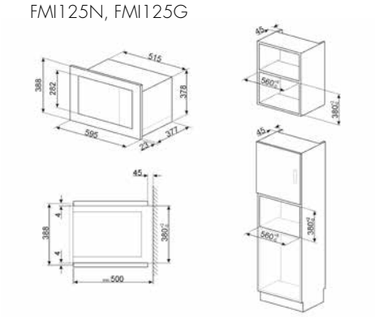

LÍNEA | INTEGRACIÓN

MP122B3 — 750 €

INTEGRACIÓN, NEGRO



23 lt | 2

FUNCIONES

- N.° de funciones: 6
- Microondas
- Microondas + grill
- Grill ancho
- Descongelación por tiempo
- Descongelación por peso
- Pizza

CARACTERÍSTICAS

- Acero inoxidable
- Microondas con grill
- Puerta: Todo vidrio
- N.° de vidrios de puerta total: 2
- Puerta abierta: Apertura lateral
- 1 luz incandescente 20 W
- Electrónico
- Mandos
- Potencia de salida útil microondas: 850 W
- Volumen bruto: 23 l

ACCESORIOS:

- Rejilla: 1

CÓDIGO EAN

- 8017709325459

Este esquema aplica a:
MP122B3

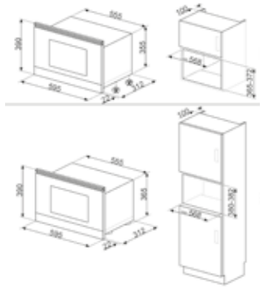

FMI120B3 — 550 €

INTEGRACIÓN, NEGRO, ACABADO: BRILLANTE



21 lt | 2

FUNCIONES

- N.° de funciones: 5
- Microondas
- Microondas + grill
- Grill ancho
- Descongelación por tiempo
- Descongelación por peso
- Otras funciones microondas: Memoria
- Programas automáticos: 3
- Opción Quick Start

CARACTERÍSTICAS

- Acero inoxidable
- Microondas con grill
- Puerta: Todo vidrio
- N.° de vidrios de puerta total: 2
- Puerta abierta: Apertura lateral
- 1 luz incandescente 20 W
- Electrónico
- Control táctil
- Dimensiones plato giratorio: 24.5 cm
- Potencia de salida útil microondas: 800 W
- Volumen bruto: 21 l

ACCESORIOS:

- Rejilla: 1

CÓDIGO EAN

- 8017709325435

FMI120G — 550 €

INTEGRACIÓN, NEPTUNE GREY



Código EAN:
8017709325442

Este esquema aplica a:
FMI120B3, FMI120G

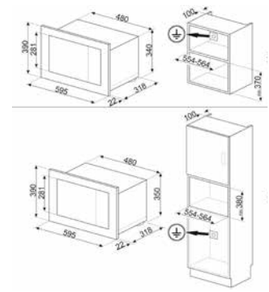

CLÁSICA | INTEGRACIÓN

SO4301M0X

999 €

MICRO + GRILL, MICROONDAS, COMPACTO 45 CM, ACERO INOXIDABLE



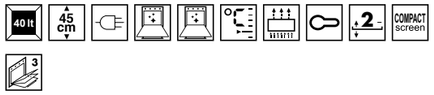

FUNCIONES
- Número de funciones de cocción: 4
- Funciones de cocción tradicionales: Grill ancho
- Otras funciones: Descongelación por tiempo

SISTEMA DE LIMPIEZA
- Esmalte Ever Clean
- N.° de vidrios de puerta total: 3

CARACTERÍSTICAS
- Cavidad: QS-Galileo
- Display CompactScreen, LCD
- Inicio programado y fin de cocción
- Temperatura: desde 50°C hasta 250°C
- N.° de estantes: 2
- 1 lampara Halógena (40 W)

CÓDIGO EAN
- 8017709299804

SO4301M0N

1.199 €

MICRO + GRILL, MICROONDAS, COMPACTO 45 CM, MATT BLACK



Código EAN: 8017709315542



CLÁSICA | INTEGRACIÓN

MP322X1 — 870 €

INTEGRACIÓN, ACERO INOXIDABLE, ACABADO: ANTI-HUELLAS



FUNCIONES

- N.° de funciones: 6
- Microondas
- Microondas + grill
- Grill ancho
- Descongelación por tiempo
- Descongelación por peso
- Pizza

CARACTERÍSTICAS

- Acero inoxidable
- Microondas con grill
- Puerta: Con 2 bandas horizontales
- N.° de vidrios de puerta total: 2
- Puerta abierta: Apertura lateral
- 1 luz incandescente 20 W
- Electrónico
- Mandos
- Potencia de salida útil microondas: 850 W
- Volumen bruto: 23 l

ACCESORIOS:

- Rejilla: 1
- Otro: Kit mandos de selección

CÓDIGO EAN

- 8017709261214

Este esquema aplica a:
MP322X1

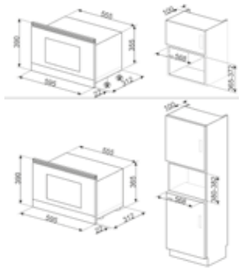

FMI325X — 750 €

INTEGRACIÓN, ACERO INOXIDABLE, ACABADO: ANTI-HUELLAS



FUNCIONES

- N.° de funciones: 6
- Microondas
- Microondas + grill
- Grill ancho
- Descongelación por tiempo
- Descongelación por peso
- Pizza
- Programas automáticos: 8
- Opción Quick Start

CARACTERÍSTICAS

- Acero inoxidable
- Microondas con grill
- Puerta: Todo vidrio
- N.° de vidrios de puerta total: 1
- Puerta abierta: Apertura lateral
- Electrónico
- Control táctil
- Dimensiones plato giratorio: 31.5 cm
- Potencia de salida útil microondas: 900 W
- Volumen bruto: 26 l

ACCESORIOS:

- Rejilla: 1

CÓDIGO EAN

- 8017709229498

Este esquema aplica a:
FMI325X

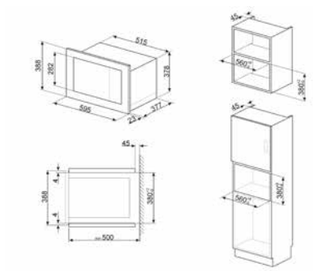

FMI320X2 — 590 €

INTEGRACIÓN, ACERO INOXIDABLE, ACABADO: ANTI-HUELLAS



FUNCIONES

- N.° de funciones: 5
- Microondas
- Microondas + grill
- Grill ancho
- Descongelación por tiempo
- Descongelación por peso
- Otras funciones microondas: Memoria
- Programas automáticos: 3
- Opción Quick Start

CARACTERÍSTICAS

- Acero inoxidable
- Microondas con grill
- Puerta: Todo vidrio
- N.° de vidrios de puerta total: 2
- Puerta abierta: Apertura lateral
- 1 luz incandescente 20 W
- Electrónico
- Control táctil
- Dimensiones plato giratorio: 24.5 cm
- Potencia de salida útil microondas: 850 W
- Volumen bruto: 21 l

ACCESORIOS:

- Rejilla: 1

CÓDIGO EAN

- 8017709284954

Este esquema aplica a:
FMI320X2

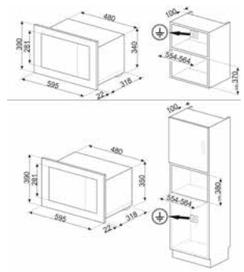

SELECCIÓN | INTEGRACIÓN

MP422X1 — 770 €

INTEGRACIÓN, ACERO INOXIDABLE, ACABADO: ANTI-HUELLAS



FUNCIONES

- N.° de funciones: 6
- Microondas
- Microondas + grill
- Grill ancho
- Descongelación por tiempo
- Descongelación por peso
- Pizza

CARACTERÍSTICAS

- Acero inoxidable
- Microondas con grill
- Puerta: Con marco
- N.° de vidrios de puerta total: 2
- Puerta abierta: Apertura lateral
- 1 luz incandescente 20 W
- Electrónico
- Mandos
- Potencia de salida útil microondas: 850 W
- Volumen bruto: 23 l

ACCESORIOS:

- Rejilla: 1

CÓDIGO EAN

- 8017709276669

Este esquema aplica a:
MP422X1

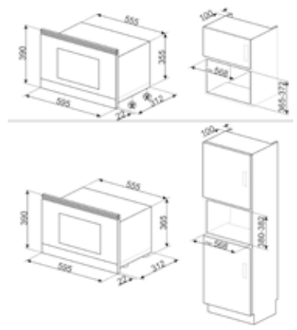

FMI425X — 450 €

INTEGRACIÓN, ACERO INOXIDABLE, ACABADO: ANTI-HUELLAS



FUNCIONES

- N.° de funciones: 5
- Microondas
- Microondas + grill
- Grill ancho
- Descongelación por tiempo
- Descongelación por peso
- Otras funciones microondas: Cocina multifunción
- Programas automáticos: 8
- Opción Quick Start

CARACTERÍSTICAS

- Acero inoxidable
- Microondas con grill
- Puerta: Con panel
- N.° de vidrios de puerta total: 1
- Puerta abierta: Apertura lateral
- Electrónico
- Mandos/Teclas
- Dimensiones plato giratorio: 31.5 cm
- Potencia de salida útil microondas: 900 W
- Volumen bruto: 26 l

ACCESORIOS:

- Rejilla: 1

CÓDIGO EAN

- 8017709262907

Este esquema aplica a:
FMI425X

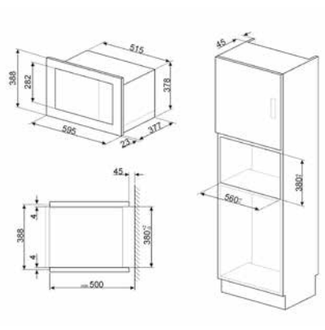

UNIVERSAL | INTEGRACIÓN

FMI025B3 — 480 €

INTEGRACIÓN, NEGRO, ACABADO: BRILLANTE



26 lt

FUNCIONES

- N.º de funciones: 6
- Microondas
- Microondas + grill
- Grill ancho
- Descongelación por tiempo
- Descongelación por peso
- Programas automáticos: 8
- Opción Quick Start

CARACTERÍSTICAS

- Acero inoxidable
- Microondas con grill
- Puerta: Con panel
- N.º de vidrios de puerta total: 1
- Puerta abierta: Apertura lateral
- Electrónico
- Control Táctil
- Dimensiones plato giratorio: 31.5 cm
- Potencia de salida útil microondas:
- 900 W
- Volumen bruto: 26 l

ACCESORIOS:

- Rejilla:

CÓDIGO EAN

- 8017709351472

Este esquema aplica a:
FMI025B3

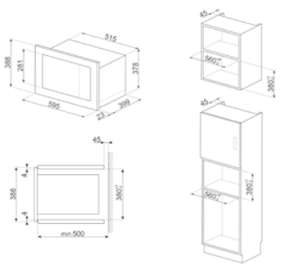

FMI020X — 400 €

INTEGRACIÓN, ACERO INOXIDABLE, ACABADO: ANTI-HUELLAS



21 lt

FUNCIONES

- N.º de funciones: 5
- Microondas
- Microondas + grill
- Grill ancho
- Descongelación por tiempo
- Descongelación por peso
- Otras funciones microondas: Cocina multifunción
- Programas automáticos: 8
- Opción Quick Start

CARACTERÍSTICAS

- Acero inoxidable
- Microondas con grill
- Puerta: Con panel
- N.º de vidrios de puerta total: 1
- Puerta abierta: Apertura lateral
- 1 mando inox
- Electrónico
- Mandos/Teclas
- Dimensiones plato giratorio: 24.5 cm
- Potencia de salida útil microondas: 800 W
- Volumen bruto: 21 l

ACCESORIOS:

- Rejilla: 1

CÓDIGO EAN

- 8017709229467

Este esquema aplica a:
FMI020X

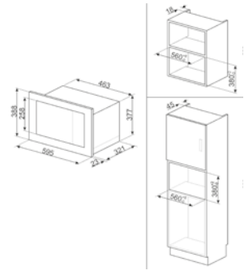

FMI017X — 350 €

INTEGRACIÓN, ACERO INOXIDABLE, ACABADO: ANTI-HUELLAS



19 lt

FUNCIONES

- N.º de funciones: 5
- Microondas
- Microondas + grill
- Grill ancho
- Descongelación por tiempo
- Descongelación por peso
- Otras funciones microondas: Cocina multifunción
- Programas automáticos: 8
- Opción Quick Start

CARACTERÍSTICAS

- Acero inoxidable
- Microondas con grill
- Puerta: Con panel
- N.º de vidrios de puerta total: 1
- Puerta abierta: Apertura lateral
- 1 mando inox
- Electrónico
- Mandos/Teclas
- Dimensiones plato giratorio: 24.5 cm
- Potencia de salida útil microondas: 700 W
- Volumen bruto: 19 l

ACCESORIOS:

- Rejilla: 1

CÓDIGO EAN

- 8017709229450

Este esquema aplica a:
FMI017X

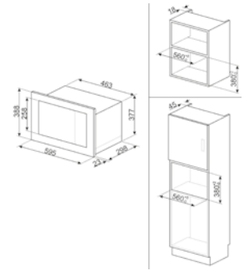

UNIVERSAL | LIBRE INSTALACIÓN

MOE34CXI2 — 580 €

LIBRE INSTALACIÓN, ACERO INOXIDABLE, ACABADO COMPONENTES: CROMADO



35 lt

FUNCIONES

- N.º de funciones: 10
- Microondas
- Microondas + grill
- Microondas + circular + ventilador
- Grill ancho
- Grill ancho + ventilador
- Descongelación por tiempo
- Descongelación por peso
- Circular + Ventilador
- Circular + Ventilador + Grill
- Pizza
- Programas automáticos: 23

CARACTERÍSTICAS

- Acero inoxidable
- Combinado microondas
- Puerta: Con panel
- N.º de vidrios de puerta total: 2
- Puerta abierta: Apertura lateral
- Electrónico
- Mandos/Teclas
- Dimensiones plato giratorio: 31.5 cm
- Potencia de salida útil microondas: 1100 W
- Resistencia circular - Potencia: 2500 W
- Volumen bruto: 35 l

ACCESORIOS:

- Rejilla: 1
- Plato pizza: 1

CÓDIGO EAN

- 8017709312589

Este esquema aplica a:
MOE34CXI2

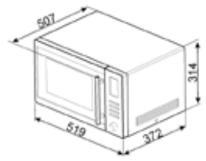

MOE25X — 340 €

LIBRE INTEGRACIÓN, ACERO INOXIDABLE, ACABADO COMPONENTES: CROMADO



26 lt

FUNCIONES

- N.º de funciones: 6
- Microondas
- Microondas + grill
- Grill ancho
- Descongelación por tiempo
- Descongelación por peso
- Pizza
- Programas automáticos: 10

CARACTERÍSTICAS

- Esmalte cerámico
- Microondas con grill
- Puerta: Con panel
- N.º de vidrios de puerta total: 1
- Puerta abierta: Apertura lateral
- Electrónico
- Mandos/Teclas
- Dimensiones plato giratorio: 31.5 cm
- Potencia de salida útil microondas: 900 W
- Volumen bruto: 26 l

ACCESORIOS:

- Rejilla: 1
- Plato pizza: 1

CÓDIGO EAN

- 8017709237431

Este esquema aplica a:
MOE25X, MOE25B

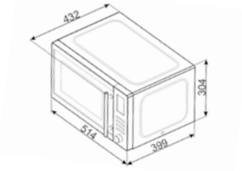

MOE25B — 340 €

LIBRE INTEGRACIÓN, DARK INOX, ACABADO COMPONENTES: CROMADO



26 lt

CORTINA | INTEGRACIÓN

MP722PO

795 €

INTEGRACIÓN, CREMA, ACABADO COMPONENTES: LATÓN ENVEJECIDO



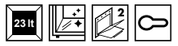

FUNCIONES



- N.° de funciones: 6
- Microondas
- Microondas + grill
- Grill ancho
- Descongelación por tiempo
- Descongelación por peso
- Pizza

CARACTERÍSTICAS

- Acero inoxidable
- Microondas con grill
- Puerta: Con panel
- N.° de vidrios de puerta total: 2
- Puerta abierta: Apertura lateral
- 1 luz incandescente 20 W
- 2 mandos crema
- Electrónico
- Mandos
- Potencia de salida útil microondas: 850 W
- Volumen bruto: 23 l

ACCESORIOS:

- Rejilla: 1

CÓDIGO EAN

- 8017709289690

MP722AO

795 €

INTEGRACIÓN, ANTRACITA, ACABADO COMPONENTES: LATÓN ENVEJECIDO



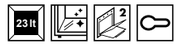

Este esquema aplica a:
MP722PO, MP722AO

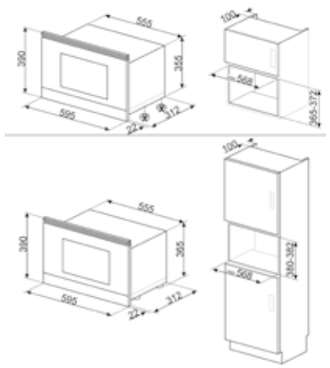

COLONIAL | INTEGRACIÓN

MP822PO

795 €

INTEGRACIÓN, CREMA, ACABADO COMPONENTES: LATÓN ENVEJECIDO





FUNCIONES



- N.° de funciones: 6
- Microondas
- Microondas + grill
- Grill ancho
- Descongelación por tiempo
- Descongelación por peso
- Pizza

CARACTERÍSTICAS

- Acero inoxidable
- Microondas con grill
- Puerta: Con panel
- N.° de vidrios de puerta total: 2
- 1 luz incandescente 20 W
- 2 mandos crema
- Electrónico
- Mandos
- Potencia de salida útil microondas: 850 W
- Volumen bruto: 23 l

ACCESORIOS:

- Rejilla: 1

CÓDIGO EAN

- 8017709198749

MP822NAO

795 €

INTEGRACIÓN, ANTRACITA, ACABADO COMPONENTES: LATÓN ENVEJECIDO





Este esquema aplica a:
MP822PO, MP822NAO

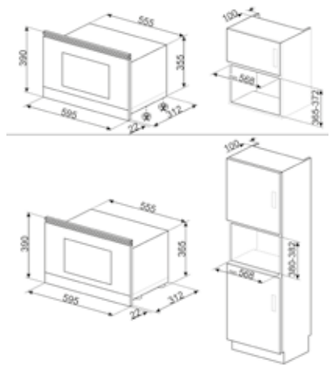

MÁQUINAS DE CAFÉ

Las máquinas de café integradas Smeg llevan la experiencia de un café profesional directamente a una cocina doméstica.

Con un diseño elegante y tecnologías avanzadas, permiten preparar desde espressos perfectos hasta cappuccinos con una espuma cremosa, ofreciendo múltiples opciones personalizables para satisfacer todos los gustos. Una solución sofisticada para los amantes del café que buscan comodidad y estilo en cada taza.



HORNOS
MICROONDAS
CAFETERAS Y CAJONES
ENCIMERAS
COCINAS
CAMPANAS
FRIGORÍFICOS Y CONGELADORES
VINOTECAS Y ABATIDORES
LAVAVAJILLAS
LAVADORAS Y SECADORAS
FREGADEROS Y GRIFOS
PEQUEÑO APARATO ELECTRODOMÉSTICO
MENAJE

EL MOMENTO DEL CAFÉ

Granos molidos al instante

Uno de los mayores placeres de la vida es la sensación de beber un café fresco, a partir de granos molidos al momento. Moler los granos al instante es la única forma de garantizar la autenticidad de los sabores y aromas de los granos de café más selectos. Para los verdaderos amantes de esta bebida, convertir la pausa del café en un momento absolutamente único es un ritual diario.







El usuario podrá usar café molido o en grano (con una función de molienda ajustable) y preparar una o dos tazas al mismo tiempo.

Programable a 5 niveles de agua y cinco niveles de intensidad (extra suave, suave, medio, fuerte y extra fuerte).

Temperatura del café ajustable en tres niveles para disfrutarlo a la temperatura deseada.

Cappuccinador automático que transforma la leche en una espuma delicada directamente en el depósito diseñado para ello.

Posibilidad de preparar 2 espressos al mismo tiempo.



CALENTADOR DE TAZAS

La máquina de café Smeg está equipada con dos bandejas para calentar las tazas. De esta forma, se evita la pérdida de temperatura de la bebida al entrar en contacto con la loza fría.



6 PERFILES DE USUARIOS

Se puede crear una bebida personalizada ajustando el aroma y el tamaño según las preferencias, e incluso preparar el café con leche perfecto para cada gusto. Además, existe la opción de guardar la configuración en el perfil para disfrutarla fácilmente en cualquier momento.

CAFETERAS Y CAJONES

MÁQUINAS DE CAFÉ

DOLCE STIL NOVO



CMS4604NR

LÍNEA



CMS4104G

CLÁSICA



CMS4303X

VICTORIA

COLONIAL



CMS8451A



CMS8451P

CAJONES DE VACÍO



CPV615NR



CPV115G



CPV315X



CPV115B3

CAJONES SOMELIER



CPS615NR



CPS115G



CPS315X



CPS115B3

CALIENTAPLATOS



CPRT615NR



CPRT115G



CPR315X



CPR915P



CPR915X



CPR115B3



CPR315N



CPR915N

DOLCE STIL NOVO | INTEGRACIÓN I 45 CM

CMS4604NR 2.965 €

INTEGRACIÓN, COMPACTA 45 CM, NEGRO, COBRE



CARACTERÍSTICAS:

FUNCIONES
- Presión de la bomba: 15 bar
- N° de bebidas: 13
- Función café individual
- Función café doble
- Pre-selección función infusiones
- Intensidad café ajustable: 5 niveles
- Temperatura café variable: 3 niveles
- Espuma para Cappuccino ajustable
- Función de agua caliente: para el té u otras bebidas
- Opción café molido

CARACTERÍSTICAS
- Bandeja goteo
- Aclarado automático en cada encendido/apagado
- Programación conexión automática
- Descalcificación automática
- Cappuccino automático con dispensador leche separado
- Dureza agua
- Contenedor agua desmontable
- Capacidad depósito de agua: 2.50 l
- Salida café ajustable en altura
- Indicador falta de agua

CÓDIGO EAN
- 8017709264369

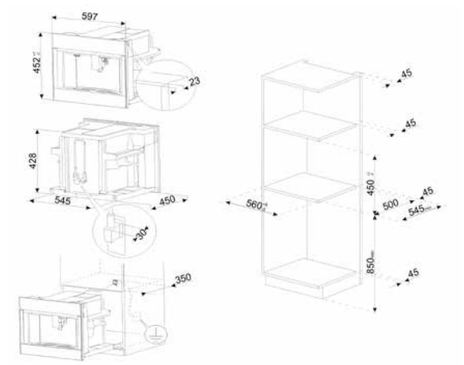

LÍNEA | INTEGRACIÓN I 45 CM

CMS4104G 2.965 €

INTEGRACIÓN, COMPACTA 45 CM, NEPTUNE GREY



CARACTERÍSTICAS:

FUNCIONES
- Presión de la bomba: 15 bar
- N° de bebidas: 13
- Función café individual
- Función café doble
- Pre-selección función infusiones
- Intensidad café ajustable: 5 niveles
- Temperatura café variable: 3 niveles
- Espuma para Cappuccino ajustable
- Función de agua caliente: para el té u otras bebidas
- Opción café molido

CARACTERÍSTICAS
- Bandeja goteo
- Aclarado automático en cada encendido/apagado
- Programación conexión automática
- Descalcificación automática
- Cappuccino automático con dispensador leche separado
- Dureza agua
- Contenedor agua desmontable
- Capacidad depósito de agua: 2.50 l
- Salida café ajustable en altura
- Indicador falta de agua

CÓDIGO EAN
- 8017709322557

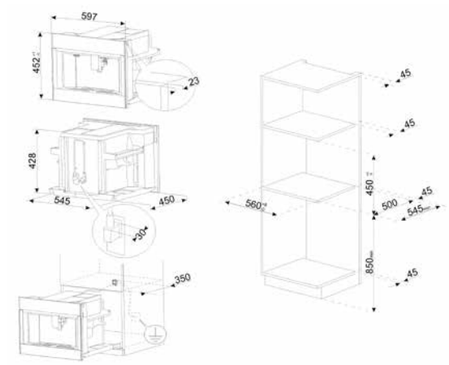

CLÁSICA | INTEGRACIÓN I 45 CM

CMS4303X 2.965 €

INTEGRACIÓN, COMPACTA 45 CM, ACERO INOXIDABLE



CARACTERÍSTICAS:

FUNCIONES
- Presión de la bomba: 15 bar
- N° de bebidas: 13
- Función café individual
- Función café doble
- Pre-selección función infusiones
- Intensidad café ajustable: 5 niveles
- Temperatura café variable: 3 niveles
- Espuma para Cappuccino ajustable
- Función de agua caliente: para el té u otras bebidas
- Opción café molido

CARACTERÍSTICAS
- Bandeja goteo
- Aclarado automático en cada encendido/apagado
- Programación conexión automática
- Descalcificación automática
- Cappuccino automático con dispensador leche separado
- Dureza agua
- Contenedor agua desmontable
- Capacidad depósito de agua: 2.50 l
- Salida café ajustable en altura
- Indicador falta de agua

CÓDIGO EAN
- 8017709264390

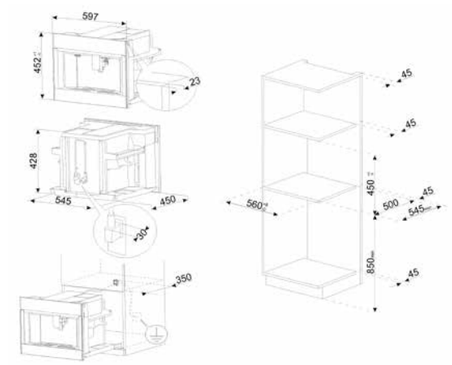

COLONIAL | INTEGRACIÓN I 45 CM

CMS8451A 2.280 €

INTEGRACIÓN, COMPACTA 45 CM, ANTRACITA, LATÓN ENVEJECIDO



CARACTERÍSTICAS:

FUNCIONES
- Presión de la bomba: 15 bar
- N° de bebidas: 4
- Función café individual
- Función café doble
- Pre-selección función infusiones
- Intensidad café ajustable: 5 niveles
- Temperatura café variable: 2 niveles
- Espuma para Cappuccino ajustable
- Función de agua caliente: para el té u otras bebidas
- Opción café molido

CARACTERÍSTICAS
- Bandeja goteo
- Aclarado automático en cada encendido/apagado
- Programación conexión automática
- Descalcificación automática
- Cappuccino automático con dispensador leche separado
- Dureza agua
- Contenedor agua desmontable
- Capacidad depósito de agua: 2.50 l
- Salida café ajustable en altura
- Indicador falta de agua

CÓDIGO EAN
- 8017709221874

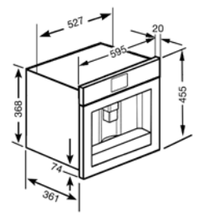

CMS8451P 2.280 €

INTEGRACIÓN, COMPACTA 45 CM, CREMA, LATÓN ENVEJECIDO



Código EAN: 8017709221867

CAJONES

Los cajones Smeg combinan diseño, funcionalidad y versatilidad para ofrecer soluciones prácticas y elegantes en la cocina. Desde cajones calientaplatos, ideales para mantener la temperatura de los alimentos y utensilios, hasta cajones de vacío y cajones con accesorios para completar la experiencia de un sumiller, Smeg ofrece una amplia variedad de opciones pensadas para mejorar la experiencia culinaria y adaptarse a las necesidades de cada usuario.



HORNOS
MICROONDAS
CAFETERAS Y CAJONES
ENCIMERAS
COCINAS
CAMPANAS
FRIGORÍFICOS Y CONGELADORES
VINOTECAS Y ABATIDORES
LAVAVAJILLAS
LAVADORAS Y SECADORAS
FREGADEROS Y GRIFOS
PEQUEÑO APARATO ELECTRODOMÉSTICO
MENAJE

CAJONES DE ENVASADO AL VACÍO

COCINAR COMO UN CHEF

Smeg presenta una selección de cajones de vacío, diseñadas para cocinar al estilo Sous Vide, prolongar la conservación de los alimentos e incluso sellar envases de forma segura. Funcionalidades imprescindibles para los chefs más exigentes.





CONSERVACIÓN INNOVADORA

Un cajón de vacío puede utilizarse para conservar alimentos frescos en el congelador, en el frigorífico o en la despensa. Los alimentos se sellan herméticamente en una bolsa o en un envase del que se extrae el oxígeno y el aire, protegiéndolos del polvo y las bacterias, y creando las condiciones perfectas para una mayor duración. Incluso los líquidos pueden sellarse al vacío.

COCINA SOUS VIDE

Además de conservar los alimentos, es posible utilizar bolsas específicas para preparar alimentos para la cocción a baja temperatura Sous Vide.
Este proceso permite retener los aromas, jugos, nutrientes, consistencia y sabores originales de los alimentos, algo imposible de lograr con los métodos tradicionales de cocción.

FUNCIÓN CHEF

Acelera algunas operaciones, como marinadas o infusiones, que de otro modo requerirían más tiempo. Este ciclo puede realizarse utilizando varias veces la misma bolsa. Es muy útil para salsa de tomate, jugos de frutas y vegetales, concentrados, carne marinada, pescado marinado, preparación de carne a la sal, lonchas finas de carne, preparación de vegetales en aceite y encurtidos.

SENSOR DE VACÍO

Este sensor garantiza que se alcance el vacío máximo según el nivel definido. Si este valor no se alcanza, la bolsa no se sella. Los cajones de vacío Smeg son altamente eficientes, logrando sellar tras extraer hasta el 99,9% del aire.

CAJONES CALIENTAPLATOS

Los cajones calientaplatos permiten calentar la vajilla, mantener los alimentos calientes antes de servirlos en la mesa e incluso calentar tazas para disfrutar del café y el té con el máximo refinamiento.
La función es imprescindible para una cena sofisticada, donde, además de la calidad de los ingredientes, también la preparación y el servicio marcan la diferencia.



Algunos de estos modelos están equipados con control electrónico Digi Touch, una tecnología avanzada que permite ajustar la temperatura y las funciones de manera precisa y cómoda a través de un panel táctil intuitivo. Esta opción es ideal para quienes buscan una experiencia de uso moderna y sencilla.

La gama también incluye modelos con control mecánico, que ofrecen una configuración manual clásica, perfecta para quienes prefieren un manejo más directo y funcional. Ambos tipos de control mantienen el alto rendimiento y la elegancia característica de Smeg.

CAJONES SUMILLER

La pasión por el vino no es exclusiva de los expertos; con las vinotecas Smeg, se convierte en un lujo cotidiano. Su elegante cajón de roble macizo no solo enriquece la experiencia de degustación, sino que también aporta un toque de sofisticación, logrando una armonía estética perfecta con las vinotecas Smeg.



El equipamiento cuenta con todas las herramientas esenciales para el maestro sumiller, facilitando la experiencia de conservación y servicio del vino. Incluye una práctica agenda diseñada para catalogar y registrar cada botella con detalle, así como una bomba de vino para mantener su frescura por más tiempo.

Además, incorpora corchos de repuesto, un termómetro para controlar la temperatura óptima de cada variedad, un sacacorchos de alta precisión, un embudo para un vertido sin derrames y unas pinzas que garantizan un manejo cuidadoso y profesional.

DOLCE STIL NOVO

CPV615NR 2.735 €

CAJÓN DE VACÍO, DOLCE STIL NOVO, NEGRO



CARACTERÍSTICAS

FUNCIONES
- Altura del producto (mm): 135 mm
- Peso máximo del cajón: 48 kg
- Peso máximo permitido: 15 kg
- Control táctil
- Sistema apertura: Push-pull
- Panel frontal: Banda horizontal
- Nerovista
- Alto (mm): 570 mm
- Accesorios incluidos: Bolsas conservación de alimentos, Bolsas para cocinar al vacio
- Capacidad: 6,5 l
- Potencia nominal: 240 W
- Extensión máxima del cajón: 453 +/- 2 mm

CÓDIGO EAN
- 8017709260569

CPS615NR 1.370 €

SOMELIER, DOLCE STIL NOVO, NEGRO



FUNCIONES
- Altura del producto (mm): 135 mm
- Peso máximo del cajón: 85 kg
- Peso máximo permitido: 15 kg
- Sistema apertura: Push-pull
- Panel frontal: Banda horizontal
- Nerovista
- Alto (mm): 538 mm
- Accesorios incluidos: Estante madera, Bomba vino, 2 corchos, Tapón espumoso, Tapón verter, Tapón anti-goteo, Tapón acero espumosos, Pinzas espumosos, Sacacorchos, Tapón tinto, Termómetro, Embudo

CÓDIGO EAN
- 8017709250416

CPRT615NR 830 €

CALIENTAPLATOS, DOLCE STIL NOVO, NEGRO



FUNCIONES
- Altura del producto (mm): 135 mm
- Peso máximo del cajón: 85 kg
- Peso máximo permitido: 15 kg
- Temperatura máxima: 85 °C
- Digi Touch
- Sistema apertura: Push-pull
- Panel frontal: Banda horizontal
- Pantalla: Si
- Programador
- Nerovista
- Recalentamiento
- Descongelación
- Mantener caliente
- Calienta platos
- Alto (mm): 538 mm
- Accesorios incluidos: Base silicona
- Capacidad: 21 l
- Potencia nominal: 500 W
- Calienta tazas

CÓDIGO EAN
- 8017709327996

Este esquema aplica a:
CPV615NR

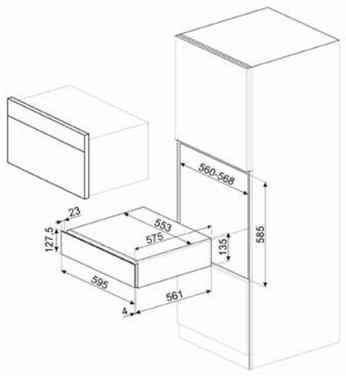

Este esquema aplica a:
CPS615NR, CPRT615NR

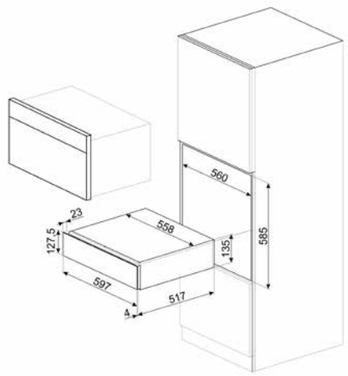



LÍNEA

CPV115G 2.735 €

CAJÓN DE VACÍO, LÍNEA, NEPTUNE GREY



CARACTERÍSTICAS

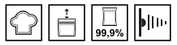

FUNCIONES
- Altura del producto (mm): 135 mm
- Peso máximo del cajón: 48 kg
- Peso máximo permitido: 15 kg
- Control táctil
- Sistema apertura: Push-pull
- Alto (mm): 570 mm
- Accesorios incluidos: Bolsas conservación de alimentos, Bolsas para cocinar al vacio
- Capacidad: 6,5 l
- Potencia nominal: 240 W
- Extensión máxima del cajón: 453 +/- 2 mm

CÓDIGO EAN
- 8017709326579

CPS115G 1.290 €

SOMELIER, LÍNEA, NEPTUNE GREY



FUNCIONES
- Altura del producto (mm): 135 mm
- Peso máximo del cajón: 85 kg
- Peso máximo permitido: 15 kg
- Sistema apertura: Push-pull
- Alto (mm): 538 mm
- Accesorios incluidos: Estante madera, Bomba vino, 2 corchos, Tapón espumoso, Tapón verter, Tapón anti-goteo, Tapón acero espumosos, Pinzas espumosos, Sacacorchos, Tapón tinto, Termómetro, Embudo

CÓDIGO EAN
- 8017709221874

CPV115B3 2.735 €

CAJÓN DE VACÍO, LÍNEA, NEGRO



Código EAN: 8017709342746

Este esquema aplica a:
CPV115G, CPV115B3

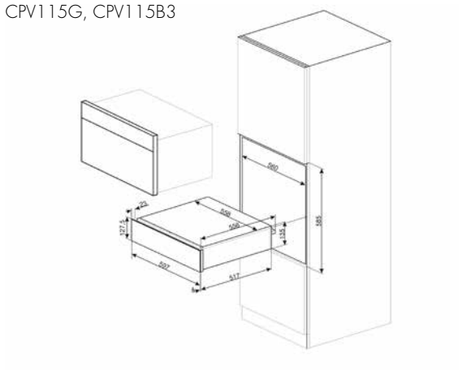

CPS115B3 1.290 €

SOMELIER, LÍNEA, NEGRO



Código EAN: 8017709326562

LÍNEA

CPRT115G 750 €

CALIENTAPLATOS, LÍNEA, NEPTUNE GREY



FUNCIONES
- Altura del producto (mm): 135 mm
- Peso máximo del cajón: 85 kg
- Peso máximo permitido: 15 kg
- Temperatura máxima: 85 °C
- Digi Touch
- Sistema apertura: Push-pull
- Pantalla: Si
- Programador
- Recalentamiento
- Descongelación
- Mantener caliente
- Calienta platos
- Alto (mm): 538 mm
- Accesorios incluidos: Base silicona
- Capacidad: 21 l
- Potencia nominal: 500 W
- Calienta tazas

CÓDIGO EAN
- 8017709327989

CPR115B3 750 €

CALIENTAPLATOS, LÍNEA, NEGRO



FUNCIONES
- Altura del producto (mm): 135 mm
- Peso máximo del cajón: 85 kg
- Peso máximo permitido: 15 kg
- Temp. min 30 Temp. Max 80
- Temperatura máxima: 80 °C
- Mandos de control
- Sistema apertura: Push-pull
- Panel frontal: Todo cristal
- Recalentamiento
- Descongelación
- Mantener caliente
- Calienta platos
- Alto (mm): 538 mm
- Accesorios incluidos: Base silicona
- Capacidad: 21 l
- Potencia nominal: 400 W
- Calienta tazas

CÓDIGO EAN
- 8017709328078

Este esquema aplica a:
CPS115G, CPS115B3, CPRT115G, CPR115B3

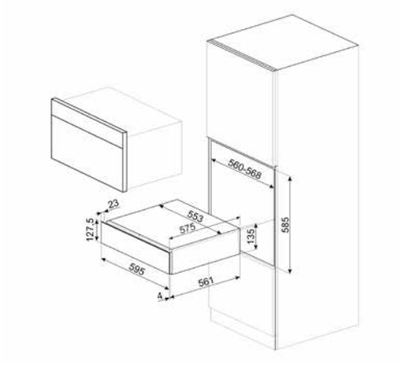

CLÁSICA

CPV315X 2.735 €

CAJÓN DE VACÍO, CLÁSICA, ACERO INOXIDABLE



CARACTERÍSTICAS

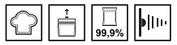

FUNCIONES
- Altura del producto (mm): 135 mm
- Peso máximo del cajón: 48 kg
- Peso máximo permitido: 15 kg
- Control táctil
- Sistema apertura: Push-pull
- Alto (mm): 570 mm
- Accesorios incluidos: Bolsas conservación de alimentos, Bolsas para cocinar al vacio
- Capacidad: 6,5 l
- Potencia nominal: 240 W
- Extensión máxima del cajón: 453 +/- 2 mm

CÓDIGO EAN
- 8017709260583

CPS315X 1.290 €

SOMELIER, CLÁSICA, ACERO INOXIDABLE



FUNCIONES
- Altura del producto (mm): 135 mm
- Peso máximo del cajón: 85 kg
- Peso máximo permitido: 15 kg
- Sistema apertura: Push-pull
- Alto (mm): 538 mm
- Accesorios incluidos: Estante madera, Bomba vino, 2 corchos, Tapón espumoso, Tapón verter, Tapón anti-goteo, Tapón acero espumosos, Pinzas espumosos, Sacacorchos, Tapón tinto, Termómetro, Embudo

CÓDIGO EAN
- 8017709250294

Este esquema aplica a:
CPV315X

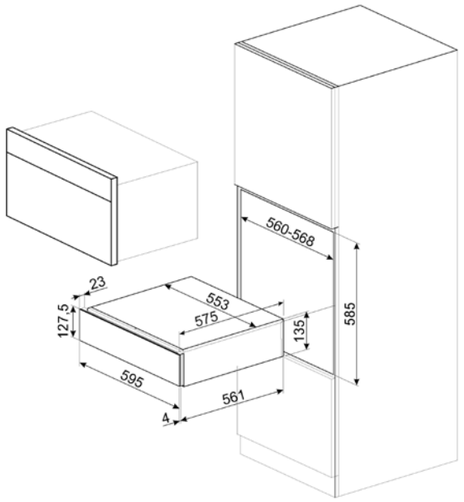

CLÁSICA

CPR315X 750 €

CALIENTAPLATOS, CLÁSICA, ACERO INOXIDABLE



FUNCIONES
- Altura del producto (mm): 135 mm
- Peso máximo del cajón: 85 kg
- Peso máximo permitido: 15 kg
- Temp. min 30 Temp. Max 80
- Temperatura máxima: 80 °C
- Mandos de control
- Sistema apertura: Push-pull
- Recalentamiento
- Descongelación
- Mantener caliente
- Calienta platos
- Alto (mm): 538 mm
- Accesorios incluidos: Base silicona
- Capacidad: 21 l
- Potencia nominal: 400 W
- Calienta tazas

CÓDIGO EAN
- 8017709250256

CPR315N 750 €

CALIENTAPLATOS, CLÁSICA, MATT BLACK



Código EAN 8017709269036

Este esquema aplica a:
CPS315X, CPR315X, CPR315N

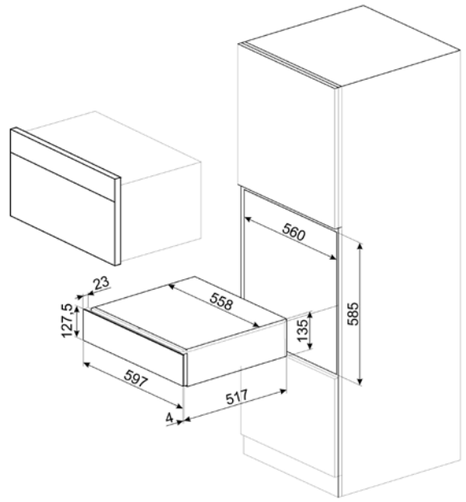

VICTORIA

CPR915N 595 €

CALIENTAPLATOS, VICTORIA, NEGRO



FUNCIONES

- Altura del producto (mm): 135 mm
- Peso máximo del cajón: 85 kg
- Peso máximo permitido: 15 kg
- Temp. min 30 Temp. Max 80
- Temperatura máxima: 80 °C
- Mandos de control
- Sistema apertura: Push-pull
- Recalentamiento
- Descongelación
- Mantener caliente
- Calienta platos
- Alto (mm): 538 mm
- Accesorios incluidos: Base silicona
- Capacidad: 21 l
- Potencia nominal: 400 W
- Calienta tazas

CÓDIGO EAN

- 8017709242459

CPR915P 595 €

CALIENTAPLATOS, VICTORIA, CREMA



Código EAN 8017709242442

CPR915X 595 €

CALIENTAPLATOS, VICTORIA, ACERO INOXIDABLE



Código EAN 8017709242473

Este esquema aplica a:
CPR915N, CPR915P, CPR915X

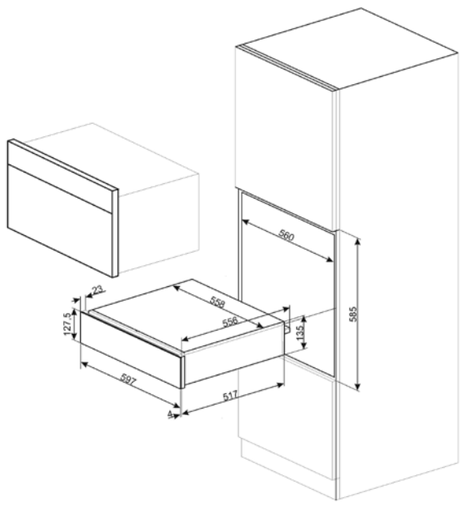

ACCESORIOS

LIFEBOX 140 €

ACCESORIOS



- Set de 3 recipientes con tapa, válvula y tubo para cajón de vacío
- Código EAN: 8017709277390

ENCIMERAS

En las encimeras de Smeg, la elegancia se encuentra con la tecnología avanzada. Ofreciendo una variedad de modelos en diferentes acabados y tamaños, se integran perfectamente con los hornos correspondientes. Estas encimeras combinan materiales de calidad con innovación tecnológica,ofreciendo diversas opciones de disposición y métodos de cocción para adaptarse a cualquier cocina. Con Smeg, cada espacio culinario se transforma en una fusión de estilo y funcionalidad excepcional.



HORNOS
MICROONDAS
CAFETERAS Y CAJONES
ENCIMERAS
COCINAS
CAMPANAS
FRIGORÍFICOS Y CONGELADORES
VINOTECAS Y ABATIDORES
LAVAVAJILLAS
LAVADORAS Y SECADORAS
FREGADEROS Y GRIFOS
PEQUEÑO APARATO ELECTRODOMÉSTICO
MENAJE

ENCIMERAS SMEG

Diseño elegante, tecnología avanzada y versatilidad para cocinas únicas

CONTROLES AVANZADOS



VIVO screen MAX

VIVO SCREEN

La pantalla "Vivo Screen" de alta resolución de 7" muestra la posición, el tamaño y la forma de las ollas, ofreciendo un control intuitivo de la placa de cocción. Además, su menú de configuración permite personalizar las preferencias de cocción.



MULTI slider

MULTI SLIDER

El Multi Slider con LED blancos o rojos representa la modernidad en las placas de inducción, permitiendo un uso versátil y personalizado de cada zona de cocción. Garantiza una precisión máxima durante la cocción y una selección completamente intuitiva.



EVO slider

EVO SLIDER

El Evo Slider con controles compactos está equipado con elegantes LED blancas que aportan un toque de sofisticación a la placa de cocción. Estas luces solo son visibles cuando se necesitan y desaparecen cuando la placa de inducción no está en uso.



COMPACT slider | COMPACT PLUS slider | COMPACT lite

COMPACT SLIDER

La pantalla Compact Slider, Compact Slider Plus y Compact Lite con indicadores rojos permite una selección rápida y precisa para gestionar mejor la placa de cocción, sin comprometer la simplicidad e intuitividad de uso. Los indicadores solo son visibles cuando se necesitan y desaparecen cuando la placa de inducción no está en uso, ofreciendo un diseño limpio y minimalista.



DIGI touch

DIGI TOUCH

Los controles táctiles "Digi Touch" con LED rojas hacen que el uso y los ajustes de cada zona de la placa de cocción sean simples e intuitivos.



MANDOS

Algunas placas de cocción están equipadas con mandos que permiten coordinar el diseño de la cocina con otros elementos, como hornos o campanas extractoras, creando una potente declaración de estilo.

ZONAS DE COCCIÓN FLEXIBLES

MULTIZONA

Gracias a esta función, es posible combinar dos zonas de cocción para que se conecten y funcionen como una sola zona de 38,5 x 23 cm.

El tamaño optimizado de los inductores octogonales de 21 x 19 cm permite cubrir una mayor superficie en la placa y distribuir mejor el calor, ya sea para varias ollas o una sola olla grande, logrando una cocción más homogénea.

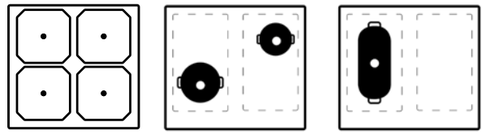

ENCIMERAS DE INDUCCIÓN

FUNCIONES AUTO-VENT



Auto-Vent: Esta función ajusta automáticamente la velocidad de aspiración de la campana extractora en función de la temperatura y la potencia seleccionadas en la placa de cocción. No es necesario ajustar manualmente los parámetros de la campana, ya que al seleccionar la configuración deseada en la placa, la campana adapta automáticamente la intensidad de aspiración según el tipo de cocción.

La versión 2.0 de la función Auto-Vent está disponible en las nuevas placas de cocción. Esta versión utiliza tecnología Bluetooth, mientras que los primeros modelos empleaban tecnología infrarroja.





INSTALACIÓN DIFERENCIADA

Es posible instalar las placas de inducción de varias maneras para adaptarse a las necesidades de todos. La instalación tradicional permite que la placa sobresalga sobre la encimera, especialmente en modelos con vidrio biselado o con el acabado en cobre de las placas Dolce Stil Novo, logrando un efecto estético inmediato y una combinación perfecta entre facilidad de instalación y elegancia.

En cuanto a la instalación a ras, esta permite una continuidad perfecta con la encimera mediante un corte en la misma, ofreciendo una estética minimalista y muy moderna. La placa queda así al mismo nivel que la superficie de trabajo.

DETECCIÓN AUTOMÁTICA

Las placas de inducción Smeg detectan automáticamente la presencia de las cacerolas y su tamaño; la mayoría pueden identificar diámetros de 9 o 7 cm. El control se activa automáticamente para un uso sencillo e intuitivo.

Además, si la zona de cocción es Multizona, se amplía la superficie utilizable para cocinar, permitiendo colocar la cacerola en cualquier lugar, ya que la placa la detectará automáticamente. Estas placas permiten utilizar todo tipo de utensilios, incluso pequeñas cacerolas o cafeteras moka.



ENCIMERAS DE GAS

VARIEDAD DE SOLUCIONES

Disponibles en acero inoxidable pulido o satinado, en elegante cristal satinado y en metal esmaltado, las encimeras de cocción Smeg ofrecen amplias posibilidades de selección para equipar la cocina con personalidad y estilo propios.



CRISTAL CERÁMICO

El cristal cerámico puede soportar temperaturas superiores a 800°C, lo que lo convierte en una opción extremadamente resistente, duradera y fácil de limpiar.



ACERO INOXIDABLE

El acero inoxidable confiere un aspecto de profesionalidad y garantiza unas prestaciones inalterables con el tiempo.



METAL ESMALTADO

Los colores brillantes y originales del esmaltado resaltan y valorizan las líneas suaves de las encimeras de cocción.

FLEXIBILIDAD DE USO

UR

QUEMADORES ULTRARRÁPIDOS

Alcanzan niveles de potencia elevados, entre 3,5 y 6 kW. Algunas placas cuentan con dos mandos para activar el quemador ultrarrápido con doble corona, una combinación de un quemador rápido y otro auxiliar, para trabajar en conjunto o independientemente.

REJILLAS EN HIERRO FUNDIDO

La mayoría de las cocinas de gas Smeg están equipadas con rejillas de hierro fundido. Sin embargo, también existen opciones para modelos con parrillas esmaltadas o parrillas de acero inoxidable.

SV

VÁLVULAS DE SEGURIDAD

Los quemadores de Smeg están equipados con válvulas de seguridad de cierre rápido, que bloquean la salida de gas si la llama se apaga accidentalmente. Además, incorporan un encendido electrónico para una activación rápida y segura.

ENCIMERAS CON CAMPANA INTEGRADA

La placa con extractor es sinónimo de sofisticación.

Una pieza de tecnología única que esconde un secreto: en el centro de la placa de inducción, un potente extractor que elimina los olores al instante.

EFICIENCIA E INNOVACIÓN

Sistema de extracción exclusivo que elimina de inmediato vapores y olores mediante el extractor integrado en el centro de la placa, con una rejilla que oculta los filtros que canalizan el aire.



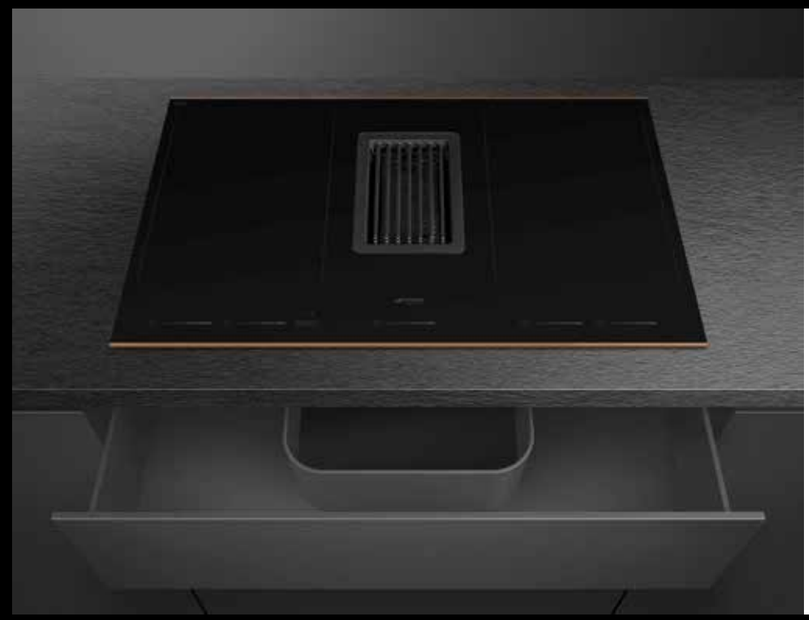

MOTOR PROTEGIDO

El motor está protegido dentro del extractor con dos colectores de líquidos, de manera que, si agua u otros líquidos se derraman accidentalmente, sea más fácil limpiar y garantizar su funcionamiento continuo.

FILTROS ANTIGRASA DE ALTO RENDIMIENTO

Los filtros del extractor son de alta eficiencia para garantizar seguridad y bajo consumo. Son aptos para lavavajillas, lo que asegura una mayor durabilidad.

	ENCIMERA CON CAMPANA	ENCIMERAS MIXTAS	ENCIMERAS INDUCCIÓN	VITROS	ENCIMERAS GAS	DOMINÓ
DOLCE STIL NOVO	HOBD682R1	PM6954R, PM6743R, PM6643R	SIM6964R, SIM6864R, SIM6644R, SIM6323R		PVL6106CN, PV695LCNR, PVL675LCN, PV675CNR, PV664LCNR, PV632CNR	
LÍNEA	HOBD182DG	SIA1963DG, SIM1964D, SIM1964DG, SIM1864DG, SIM1644DG, SIM1644D			PX175L, PV175B3, PX175, PV164B3, PV163B3, PX164L	
UNIVERSAL	HOBD682D2, HOBD472D2, HOBD482D2	SIA1963D, SI2M7953DW, SI2951D, SI2731D, SI2M7643DW, SI2M5643D1, SI2631D, SI7633B1, SI5633D, SI1M5633D1, SEI5632D, SIM3323D, SI5322B, SIB2641D, SI5632D	SE264TD1, SE263TD1			
CLÁSICA	HOBD382MB2	PM3953D, PM3743D, PM3643D	SIM3964MB, SIM3964D, SI1M4954D, SIM3864MB, SIM3864D, SI1M4844D, SI1M4734D, SI1M4744D, SIM3644MB, SI364BM, SIM3844D, SI1M4644D, SI1M4634D		PV395LN, PS9062, PGF95-4, PX364LMB, PV364N, PV375N, PGF30T-1, PGF30F, PGF32I-1, PGF75-4, PX375LMB, PX375L, PV373LCN, PGF64-4, PV332CN, PGF31G2, PGF32G, PGF30B, PX375, SE70SGH-5, PV363LN, PX364L, SER60SGH3	
SELECCIÓN					SR275XGH2, SLR64SGH, P261XGH, SR60GHS, S60GHS, SR264XGH2	
CONTEMPORANEA					SRV596GH5, SRV575GH5, SRV576GH5, SRV532GH3, SRV531GH5	
VICTORIA			SI964NM		SR975NGH, SR964NGH	
CORTINA			SI764AOM, SI2641DP		SR775AO, SR764AO	
COLONIAL				P864AO	SRV876AOGH, SRV864AOGH	

ENCIMERA CON CAMPANA

DOLCE STIL NOVO

HOBD682R1 3.420 €

INDUCCIÓN CON CAMPANA INTEGRADA, 80 CM, EXTRACCIÓN, NEGRO, LED BLANCO



CARACTERÍSTICAS:

CARACTERÍSTICAS
- Instalación: Tradicional
- Base cristal vitrocerámico
- Niveles de potencia: 9
- Número total de zonas de cocción: 2
- Número de zonas de cocción por inducción: 4
- MultiZona
- Número de zonas flexibles: 2
- Posición mandos: Frontal
- Tipo de regulación mandos: Deslizador Múltiple
- Regulación mandos Slider
- Adaptación automática al diámetro de la olla
- Protección contra encendido accidental
- Sensor de presencia de ollas: Si
- Detención automática en caso de desbordamiento

ZONAS DE COCCIÓN
- Tipología 1° zona: Inducción - Multizona
- Izquierda: 23.0x21.0 cm, 2.10 kW - 3.70 kW
- Tipología 2° zona: Inducción - Multizona
- Derecha: 23.0x21.0 cm, 2.10 kW - 3.70 kW

CAMPANA
- Filtros antigrasa: Aluminio
- Pantalla
- Indicador cambio de filtros
- Capacidad máxima de aspiración en modalidad libre (P0): 750 m³/h
- Velocidad intensiva: 2
- Color Led: Blanco
- Potencia motor: 220 W
- N.° de velocidades: 8
- Touch Capacitive

CÓDIGO EAN
- 8017709298692

LÍNEA

HOBD182DG 3.420 €

INDUCCIÓN CON CAMPANA INTEGRADA, 80 CM, EXTRACCIÓN, NEPTUNE GREY, LED BLANCO



CARACTERÍSTICAS:

CARACTERÍSTICAS
- Instalación: Perfil semifilo o enrasada
- Base cristal vitrocerámico
- Niveles de potencia: 9
- Número total de zonas de cocción: 4
- Número de zonas de cocción por inducción: 4
- MultiZona
- Número de zonas flexibles: 2
- Posición mandos: Frontal
- Tipo de regulación mandos: EVO Slider
- Regulación mandos Slider
- Adaptación automática al diámetro de la olla
- Protección contra encendido accidental
- Sensor de presencia de ollas: Sí, min 9 cm
- Detención automática en caso de desbordamiento

ZONAS DE COCCIÓN
- Tipología 1° zona: Inducción - Multizona
- Anterior izquierda: 21.0x19.0 cm, 2.10 kW - 3.00 kW
- Tipología 2° zona: Inducción - Multizona
- Posterior izquierda: 21.0x19.0 cm, 2.10 kW - 3.00 kW
- Posterior derecha: 21.0x19.0 cm, 2.10 kW - 3.00 kW
- Anterior derecha: 21.0x19.0 cm, 2.10 kW - 3.00 kW

CAMPANA
- Filtros antigrasa: Inox
- Filtros carbón de serie: Sí, regenerable
- Pantalla
- Indicador cambio de filtros
- Capacidad máxima de aspiración en modalidad libre (P0): 750 m³/h
- Velocidad intensiva: 2
- Color Led: Blanco
- Potencia motor: 220 W
- N.° de velocidades: 8
- Inicio retardado
- Otras opciones: kit para Recirculación y Extracción incluido
- Control táctil

CÓDIGO EAN
- 8017709331856

CLÁSICA

HOBD382MB2 2.890 €

INDUCCIÓN CON CAMPANA INTEGRADA, 80 CM, EXTRACCIÓN, LED BLANCO, NEGRO MATE



CARACTERÍSTICAS:

CARACTERÍSTICAS
- Instalación: Perfil semifilo o enrasada
- Base cristal vitrocerámico
- Niveles de potencia: 9
- Número total de zonas de cocción: 4
- Número de zonas de cocción por inducción: 4
- MultiZona
- Número de zonas flexibles: 2
- Posición mandos: Frontal
- Tipo de regulación mandos: EVO Slider
- Regulación mandos Slider
- Adaptación automática al diámetro de la olla
- Protección contra encendido accidental
- Sensor de presencia de ollas: Sí, min 9 cm
- Detención automática en caso de desbordamiento
- Auto-Vent

ZONAS DE COCCIÓN
- Tipología 1° zona: Inducción - Multizona
- Anterior izquierda: 21.0x19.0 cm, 2.10 kW - 3.0 kW
- Tipología 2° zona: Inducción - Multizona
- Posterior izquierda: 21.0x19.0 cm, 2.10 kW - 3.00 kW
- Posterior derecha: 21.0x19.0 cm, 2.10 kW - 3.00 kW
- Anterior derecha: 21.0x19.0 cm, 2.10 kW - 3.00 kW

CAMPANA
- Filtros antigrasa: Aluminio
- Filtros carbón de serie: Sí, regenerable
- Pantalla
- Indicador cambio de filtros
- Capacidad máxima de aspiración en modalidad libre (P0): 650 m³/h
- Velocidad intensiva: 2
- Color Led: Blanco
- Potencia motor: 220 W
- N.° de velocidades: 8
- Inicio retardado
- Otras opciones: kit para Recirculación y Extracción incluido
- Control táctil

CÓDIGO EAN
- 8017709341886

UNIVERSAL

HOBD682D2 2.490 €

INDUCCIÓN CON CAMPANA INTEGRADA, 80 CM, EXTRACCIÓN, NEGRO, LED BLANCO



CARACTERÍSTICAS:

CARACTERÍSTICAS
- Instalación: Perfil semifilo o enrasada
- Base cristal vitrocerámico
- Niveles de potencia: 9
- Número total de zonas de cocción: 4
- Número de zonas de cocción por inducción: 4
- MultiZona
- Número de zonas flexibles: 2
- Posición mandos: Frontal
- Tipo de regulación mandos: Deslizador Múltiple
- Regulación mandos Slider
- Adaptación automática al diámetro de la olla
- Protección contra encendido accidental
- Sensor de presencia de ollas: Sí, min 9 cm
- Detención automática en caso de desbordamiento
- Auto-Vent

ZONAS DE COCCIÓN
- Tipología 1° zona: Inducción - Multizona
- Anterior izquierda: 21.0x19.0 cm, 2.10 kW - 3.00 kW
- Tipología 2° zona: Inducción - Multizona
- Posterior izquierda: 21.0x19.0 cm, 2.10 kW - 3.00 kW
- Tipología 3° zona: Inducción - Multizona
- Posterior derecha: 21.0x19.0 cm, 2.10 kW - 3.00 kW
- Tipología 4° zona: Inducción - Multizona
- Anterior derecha: 21.0x19.0 cm, 2.10 kW - 3.00 kW

CAMPANA
- Filtros antigrasa: Aluminio
- Filtros carbón de serie: Sí, regenerable
- Pantalla
- Indicador cambio de filtros
- Capacidad máxima de aspiración en modalidad libre (P0): 650 m³/h
- Velocidad intensiva: 2
- Color Led: Blanco
- Potencia motor: 220 W
- N.° de velocidades: 8
- Touch Capacitive

CÓDIGO EAN
- 8017709341893

ENCIMERA CON CAMPANA

UNIVERSAL

HOBD482D2 2.250 €

INDUCCIÓN CON CAMPANA INTEGRADA, 80 CM, EXTRACCIÓN, NEGRO, LED ROJO



CARACTERÍSTICAS:

CARACTERÍSTICAS
- Instalación: Perfil semifilo o enrasada
- Base cristal vitrocerámico
- Niveles de potencia: 9
- Número total de zonas de cocción: 4
- Número de zonas de cocción por inducción: 4
- MultiZona
- Número de zonas flexibles: 2
- Posición mandos: Frontal
- Tipo de regulación mandos: EVO Slider
- Regulación mandos Slider
- Adaptación automática al diámetro de la olla
- Protección contra encendido accidental
- Sensor de presencia de ollas: Sí, min 9 cm
- Detención automática en caso de desbordamiento

ZONAS DE COCCIÓN
- Tipología 1° zona: Inducción - Multizona
- Anterior izquierda: 21.0x19.0 cm, 2.10 kW - 3.00 kW
- Tipología 2° zona: Inducción - Multizona
- Posterior izquierda: 21.0x19.0 cm, 2.10 kW - 3.00 kW
- Posterior derecha: 21.0x19.0 cm, 2.10 kW - 3.00 kW
- Anterior derecha: 21.0x19.0 cm, 2.10 kW - 3.00 kW

CAMPANA
- Filtros antigrasa: Aluminio
- Filtros carbón de serie: Sí, regenerable
- Pantalla
- Indicador cambio de filtros
- Capacidad máxima de aspiración en modalidad libre (P0): 650 m³/h
- Velocidad intensiva: 2
- Color Led: Rojo
- Potencia motor: 220 W
- N.° de velocidades: 8
- Inicio retardado
- Otras opciones: kit para Recirculación y Extracción incluido
- Touch Capacitive

CÓDIGO EAN
- 8017709341879

HOBD472D2 1.990 €

INDUCCIÓN CON CAMPANA INTEGRADA, 70 CM, EXTRACCIÓN, NEGRO, LED ROJO



CARACTERÍSTICAS:

CARACTERÍSTICAS
- Instalación: Perfil semifilo o enrasada
- Base cristal vitrocerámico
- Niveles de potencia: 9
- Número total de zonas de cocción: 4
- Número de zonas de cocción por inducción: 4
- MultiZona
- Número de zonas flexibles: 2
- Posición mandos: Frontal
- Tipo de regulación mandos: EVO Slider
- Regulación mandos Slider
- Adaptación automática al diámetro de la olla
- Protección contra encendido accidental
- Sensor de presencia de ollas: Sí, min 9 cm
- Detención automática en caso de desbordamiento
- Auto-Vent

ZONAS DE COCCIÓN
- Anterior izquierda: 21.0X19.0 cm, 2.10 kW - 3.00 kW
- Posterior izquierda: 21.0X19.0 cm, 2.10 kW - 3.00 kW
- Posterior derecha: 21.0X19.0 cm, 2.10 kW - 3.00 kW
- Anterior derecha: 21.0X19.0 cm, 2.10 kW - 3.00 kW

CAMPANA
- Filtros antigrasa: Aluminio
- Filtros carbón de serie: Sí, regenerable
- Pantalla
- Indicador cambio de filtros
- Capacidad máxima de aspiración en modalidad libre (P0): 650 m³/h
- Velocidad intensiva: 2
- Color Led: Rojo
- Potencia motor: 220 W
- N.° de velocidades: 8
- Inicio retardado
- Otras opciones: Kit de filtro incluido
- Touch Capacitive

CÓDIGO EAN
- 8017709341862

ENCIMERAS MIXTAS

DOLCE STIL NOVO

PM6954R 2.375 €

MIXTO, 90 CM, NEGRO



CARACTERÍSTICAS:

CARACTERÍSTICAS
- Instalación: Tradicional
- Niveles de potencia: 9
- Número total de zonas de cocción: 5
- Número de zonas de cocción por inducción: 4
- Número de zonas de cocción a gas: 1
- MultiZona
- Número de zonas flexibles: 2
- 1 mando negro
- Posición mandos: Frontal
- Tipo de regulación mandos: Multislider
- Adaptación automática al diámetro de la olla
- Protección contra encendido accidental
- Sensor de presencia de ollas: Si
- Detención automática en caso de desbordamiento
- Detención automática en caso de sobrecalentamiento
- Auto-vent 2.0

ZONAS DE COCCIÓN
- Sistema de válvulas de seguridad
- Tipología 1° zona: Gas - URP
- Central izquierda: 6.00 kW - 2.5 kW
- Tipología 2° zona: Inducción - Multizona
- Posterior central: 24.0x18.0 cm, 2.10 kW - 2.50 kW
- Tipología 3° zona: Inducción - Multizona
- Anterior central: 24.0x18.0 cm, 2.10 kW - 2.50 kW
- Tipología 4° zona: Inducción - Multizona
- Posterior derecha: 24.0x18.0 cm, 2.10 kW - 2.50 kW
- Tipología 5° zona: Inducción - Multizona
- Anterior derecha: 24.0x18.0 cm, 2.10 kW - 2.50 kW

ACCESORIOS:
- Rejilla de hierro forjado para wok

CÓDIGO EAN
- 8017709313579

CLÁSICA

PM3953D 1.929 €

MIXTO, 90 CM, NEGRO



CARACTERÍSTICAS:

CARACTERÍSTICAS
- Instalación: Tradicional
- Niveles de potencia: 9
- Número total de zonas de cocción: 5
- Número de zonas de cocción por inducción: 4
- Número de zonas de cocción a gas: 1
- MultiZona
- Número de zonas flexibles: 2
- 1 mando
- Posición mandos: Frontal
- Tipo de regulación mandos: Mandos
- Regulación mandos Slider
- Adaptación automática al diámetro de la olla
- Protección contra encendido accidental
- Sensor de presencia de ollas: Si
- Detención automática en caso de desbordamiento
- Detención automática en caso de sobrecalentamiento

ZONAS DE COCCIÓN
- Sistema de válvulas de seguridad
- Tipología 1° zona: Gas - URP
- Central izquierda: 6.00 kW
- Tipología 2° zona: Inducción - Multizona
- Posterior central: 24.0x18.0 cm, 2.10 kW - 2.5 kW
- Tipología 3° zona: Inducción - Multizona
- Anterior central: 24.0x18.0 cm, 2.10 kW - 2.5 kW
- Tipología 4° zona: Inducción - Multizona
- Posterior derecha: 24.0x18.0 cm, 2.10 kW - 2.5 kW
- Tipología 5° zona: Inducción - Multizona
- Anterior derecha: 24.0x18.0 cm, 2.10 kW - 2.5 kW

ACCESORIOS:
- Rejilla de hierro forjado para wok

CÓDIGO EAN
- 8017709290221

DOLCE STIL NOVO

PM6743R 1.985 €

MIXTO, 70/75 CM, NEGRO



CARACTERÍSTICAS:

CARACTERÍSTICAS
- Instalación: Semifilo
- Niveles de potencia: 9
- Número total de zonas de cocción: 4
- Número de zonas de cocción por inducción: 2
- Número de zonas de cocción a gas: 2
- MultiZona
- Número de zonas flexibles: 1
- 2 mandos negro
- Posición mandos: Frontal
- Tipo de regulación mandos: Deslizador Múltiple y Perillas
- Regulación mandos Slider
- Adaptación automática al diámetro de la olla
- Protección contra encendido accidental
- Sensor de presencia de ollas: Si
- Detención automática en caso de desbordamiento
- Detención automática en caso de sobrecalentamiento

ZONAS DE COCCIÓN
- Sistema de válvulas de seguridad
- Tipología 1° zona: Gas - AUX
- Anterior izquierda: 1.10 kW
- Tipología 2° zona: Gas - URP
- Posterior izquierda: 3.30 kW
- Tipología 3° zona: Inducción - Multizona
- Posterior derecha: 18.0x23.0 cm, 2.10 kW - 3.60 kW
- Tipología 4° zona: Inducción - Multizona
- Anterior derecha: 18.0x23.0 cm, 2.10 kW - 3.60 kW

ACCESORIOS:
- Rejilla de hierro forjado para wok

CÓDIGO EAN
- 8017709313562

ENCIMERAS MIXTAS

CLÁSICA

PM3743D 2.280 €

MIXTO, 70/75 CM, NEGRO



CARACTERÍSTICAS:

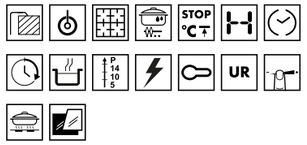

CARACTERÍSTICAS

- Instalación: Semifilo
- Niveles de potencia: 9
- Número total de zonas de cocción: 4
- Número de zonas de cocción por inducción: 2
- Número de zonas de cocción a gas: 2
- MultiZona
- Número de zonas flexibles: 1
- 2 mandos efecto inox
- Posición mandos: Frontal
- Tipo de regulación mandos: Mandos
- Regulación mandos Slider
- Adaptación automática al diámetro de la olla
- Protección contra encendido accidental
- Sensor de presencia de ollas: Si
- Detención automática en caso de desbordamiento
- Detención automática en caso de sobrecalentamiento

ZONAS DE COCCIÓN

- Sistema de válvulas de seguridad
- Tipología 1° zona: Gas - AUX
- Anterior izquierda: 1.10 kW
- Tipología 2° zona: Gas - URP
- Posterior izquierda: 3.30 kW
- Tipología 3° zona: Inducción - Multizona
- Posterior derecha: 24.0x18.0 cm, 2.10 kW - 2.5 kW
- Tipología 4° zona: Inducción - Multizona
- Anterior derecha: 24.0x18.0 cm, 2.10 kW - 2.5 kW

ACCESORIOS:

- Rejilla de hierro forjado para wok

CÓDIGO EAN

- 8017709290252

DOLCE STIL NOVO

PM6643R 1.810 €

MIXTO, 65 CM, NEGRO



CARACTERÍSTICAS:

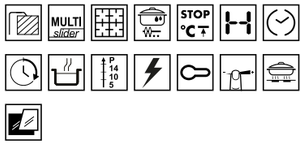

CARACTERÍSTICAS

- Instalación: Semifilo
- Niveles de potencia: 9
- Número total de zonas de cocción: 4
- Número de zonas de cocción por inducción: 2
- Número de zonas de cocción a gas: 2
- MultiZona
- Número de zonas flexibles: 1
- 2 mandos negro
- Posición mandos: Frontal
- Tipo de regulación mandos: Deslizador Múltiple
- Regulación mandos Slider
- Adaptación automática al diámetro de la olla
- Protección contra encendido accidental
- Sensor de presencia de ollas: Si
- Detención automática en caso de desbordamiento
- Detención automática en caso de sobrecalentamiento

ZONAS DE COCCIÓN

- Sistema de válvulas de seguridad
- Tipología 1° zona: Gas - AUX
- Anterior izquierda: 1.10 kW
- Tipología 2° zona: Gas - RP
- Posterior izquierda: 3.10 kW
- Tipología 3° zona: Inducción - Multizona
- Posterior derecha: 18.0x23.0 cm, 2.10 kW - 3.60 kW
- Tipología 4° zona: Inducción - Multizona
- Anterior derecha: 18.0x23.0 cm, 2.10 kW - 3.60 kW

CÓDIGO EAN

- 8017709313555

CLÁSICA

PM3643D 2.125 €

MIXTO, 65 CM, NEGRO



CARACTERÍSTICAS:

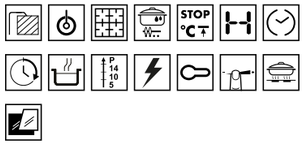

CARACTERÍSTICAS

- Instalación: Semifilo
- Niveles de potencia: 9
- Número total de zonas de cocción: 4
- Número de zonas de cocción por inducción: 2
- Número de zonas de cocción a gas: 2
- MultiZona
- Número de zonas flexibles: 1
- 2 mandos efecto inox
- Posición mandos: Frontal
- Tipo de regulación mandos: Mandos
- Regulación mandos Slider
- Adaptación automática al diámetro de la olla
- Protección contra encendido accidental
- Sensor de presencia de ollas: Si
- Detención automática en caso de desbordamiento
- Detención automática en caso de sobrecalentamiento

ZONAS DE COCCIÓN

- Sistema de válvulas de seguridad
- Tipología 1° zona: Gas - AUX
- Anterior izquierda: 1.10 kW
- Tipología 2° zona: Gas - RP
- Posterior izquierda: 3.10 kW
- Tipología 3° zona: Inducción - Multizona
- Posterior derecha: 21.0x19.0 cm, 2.10 kW - 2.5 kW
- Tipología 4° zona: Inducción - Multizona
- Anterior derecha: 21.0x19.0 cm, 2.10 kW - 2.5 kW

CÓDIGO EAN

- 8017709290191

ENCIMERAS INDUCCIÓN

UNIVERSAL

SIA1963D 4.330 €

INDUCCIÓN, 90 CM, NEGRO



CARACTERÍSTICAS:

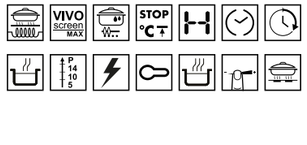

CARACTERÍSTICAS

- Instalación: Perfil semifilo o enrasada
- Niveles de potencia: 17
- Número de zonas de cocción por inducción: 6
- Inducción total
- Posición mandos: Frontal
- Tipo de regulación mandos: Vivo Screen Max
- Regulación mandos Slider
- Adaptación automática al diámetro de la olla
- Protección contra encendido accidental
- Sensor de presencia de ollas: Si, min 10 cm
- Detención automática en caso de desbordamiento
- Detención automática en caso de sobrecalentamiento

ZONAS DE COCCIÓN

- Tipología 1° zona: Inducción - Multizona
- Central: 84.0x40.0 cm, 2.40 kW - 3.70 kW

CÓDIGO EAN

- 8017709304034

LÍNEA

SIA1963DG 4.330 €

INDUCCIÓN, 90 CM, NEPTUNE GREY



CARACTERÍSTICAS:

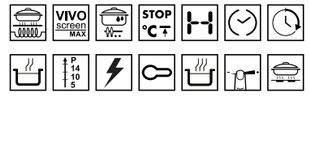

CARACTERÍSTICAS

- Instalación: Perfil semifilo o enrasada
- Niveles de potencia: 17
- Número de zonas de cocción por inducción: 6
- Inducción total
- Número de zonas flexibles: 3
- Posición mandos: Frontal
- Tipo de regulación mandos: Vivo Screen Max
- Regulación mandos Slider
- Adaptación automática al diámetro de la olla
- Protección contra encendido accidental
- Sensor de presencia de ollas: Si, min 10 cm
- Detención automática en caso de desbordamiento
- Detención automática en caso de sobrecalentamiento

ZONAS DE COCCIÓN

- Tipología 1° zona: Inducción - Multizona
- Central: 84.0x40.0 cm, 2.40 kW - 3.70 kW

CÓDIGO EAN

- 8017709328016

DOLCE STIL NOVO

SIM6964R 2.000 €

INDUCCIÓN, 90 CM, NEGRO, LED BLANCO



CARACTERÍSTICAS:

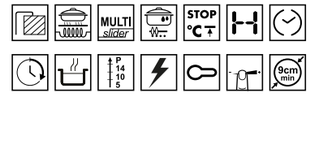

CARACTERÍSTICAS

- Instalación: Tradicional
- Niveles de potencia: 9
- Número total de zonas de cocción: 6
- Número de zonas de cocción por inducción: 6
- MultiZona
- Número de zonas flexibles: 3
- Posición mandos: Frontal
- Tipo de regulación mandos: Deslizador Múltiple
- Regulación mandos Slider
- Adaptación automática al diámetro de la olla
- Protección contra encendido accidental
- Sensor de presencia de ollas: Sí, min 9 cm
- Detención automática en caso de desbordamiento
- Detención automática en caso de sobrecalentamiento
- Auto-vent 2.0

ZONAS DE COCCIÓN

- Tipología 1° zona: Inducción - Multizona
- Anterior izquierda: 24.0x18.0 cm, 2.10 kW - 2.50 kW
- Tipología 2° zona: Inducción - Multizona
- Posterior izquierda: 24.0x18.0 cm, 2.10 kW - 2.50 kW
- Tipología 3° zona: Inducción - Multizona
- Anterior central: 24.0x18.0 cm, 2.10 kW - 2.50 kW
- Tipología 4° zona: Inducción - Multizona
- Posterior central: 24.0x18.0 cm, 2.10 kW - 2.50 kW
- Tipología 5° zona: Inducción - Multizona
- Anterior derecha: 24.0x18.0 cm, 2.10 kW - 2.50 kW
- Tipología 6° zona: Inducción - Multizona
- Posterior derecha: 24.0x18.0 cm, 2.10 kW - 2.50 kW

CÓDIGO EAN

- 8017709309770

ENCIMERAS INDUCCIÓN

LÍNEA

SIM1964D 1.800 €

INDUCCIÓN, 90 CM, NEGRO, LED BLANCO



CARACTERÍSTICAS:

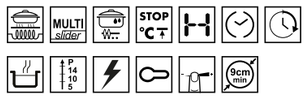

CARACTERÍSTICAS

- Instalación: Perfil semifilo o enrasada
- Niveles de potencia: 9
- Número total de zonas de cocción: 6
- Número de zonas de cocción por inducción: 6
- MultiZona
- Número de zonas flexibles: 3
- Posición mandos: Frontal
- Tipo de regulación mandos: Deslizador Múltiple
- Regulación mandos Slider
- Adaptación automática al diámetro de la olla
- Protección contra encendido accidental
- Sensor de presencia de ollas: Sí, min 9 cm
- Detención automática en caso de desbordamiento
- Detención automática en caso de sobrecalentamiento
- Auto-vent 2.0

ZONAS DE COCCIÓN

- Tipología 1° zona: Inducción - Multizona
- Anterior izquierda: 22.0x18.0 cm, 2.10 kW - 2.50 kW
- Tipología 2° zona: Inducción - Multizona
- Posterior izquierda: 22.0x18.0 cm, 2.10 kW - 2.50 kW
- Tipología 3° zona: Inducción - Multizona
- Anterior central: 22.0x18.0 cm, 2.10 kW - 2.50 kW
- Tipología 4° zona: Inducción - Multizona
- Posterior central: 22.0x18.0 cm, 2.10 kW - 2.50 kW
- Tipología 5° zona: Inducción - Multizona
- Anterior derecha: 22.0x18.0 cm, 2.10 kW - 2.50 kW
- Tipología 6° zona: Inducción - Multizona
- Posterior derecha: 22.0x18.0 cm, 2.10 kW - 2.50 kW

CÓDIGO EAN

- 8017709309756

SIM1964DG 1.650 €

INDUCCIÓN, 90 CM, NEPTUNE GREY, LED BLANCO



CARACTERÍSTICAS:

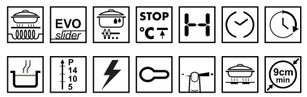

CARACTERÍSTICAS

- Instalación: Perfil semifilo o enrasada
- Niveles de potencia: 9
- Número total de zonas de cocción: 6
- Número de zonas de cocción por inducción: 6
- MultiZona
- Número de zonas flexibles: 3
- Posición mandos: Frontal
- Tipo de regulación mandos: EVO Slider
- Regulación mandos Slider
- Adaptación automática al diámetro de la olla
- Protección contra encendido accidental
- Sensor de presencia de ollas: Sí, min 9 cm
- Detención automática en caso de desbordamiento
- Detención automática en caso de sobrecalentamiento
- Auto-vent 2.0

ZONAS DE COCCIÓN

- Tipología 1° zona: Inducción - Multizona
- Anterior izquierda: 22.0x18.0 cm, 2.10 kW - 2.50 kW
- Tipología 2° zona: Inducción - Multizona
- Posterior izquierda: 22.0x18.0 cm, 2.10 kW - 2.50 kW
- Tipología 3° zona: Inducción - Multizona
- Anterior central: 22.0x18.0 cm, 2.10 kW - 2.50 kW
- Tipología 4° zona: Inducción - Multizona
- Posterior central: 22.0x18.0 cm, 2.10 kW - 2.50 kW
- Tipología 5° zona: Inducción - Multizona
- Anterior derecha: 22.0x18.0 cm, 2.10 kW - 2.50 kW
- Tipología 6° zona: Inducción - Multizona
- Posterior derecha: 22.0x18.0 cm, 2.10 kW - 2.50 kW

CÓDIGO EAN

- 8017709328030

CLÁSICA

SIM3964MB 1.550 €

INDUCCIÓN, 90 CM, NEGRO MATE, LED BLANCO



CARACTERÍSTICAS:

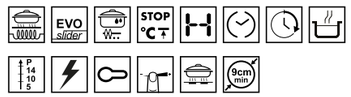

CARACTERÍSTICAS

- Instalación: Perfil semifilo o enrasada
- Niveles de potencia: 9
- Número total de zonas de cocción: 6
- Número de zonas de cocción por inducción: 6
- MultiZona
- Número de zonas flexibles: 3
- Posición mandos: Frontal
- Tipo de regulación mandos: EVO Slider
- Regulación mandos Slider
- Adaptación automática al diámetro de la olla
- Protección contra encendido accidental
- Sensor de presencia de ollas: Sí, min 9 cm
- Detención automática en caso de desbordamiento
- Detención automática en caso de sobrecalentamiento
- Auto-vent 2.0

ZONAS DE COCCIÓN

- Tipología 1° zona: Inducción - Multizona
- Anterior izquierda: 22.0x18.0 cm, 2.10 kW - 2.50 kW
- Tipología 2° zona: Inducción - Multizona
- Posterior izquierda: 22.0x18.0 cm, 2.10 kW - 2.50 kW
- Tipología 3° zona: Inducción - Multizona
- Anterior central: 22.0x18.0 cm, 2.10 kW - 2.50 kW
- Tipología 4° zona: Inducción - Multizona
- Posterior central: 22.0x18.0 cm, 2.10 kW - 2.50 kW
- Tipología 5° zona: Inducción - Multizona
- Anterior derecha: 22.0x18.0 cm, 2.10 kW - 2.50 kW
- Tipología 6° zona: Inducción - Multizona
- Posterior derecha: 22.0x18.0 cm, 2.10 kW - 2.50 kW

CÓDIGO EAN

- 8017709338398

SIM3964D 1.450 €

INDUCCIÓN, 90 CM, NEGRO, LED BLANCO



CARACTERÍSTICAS:

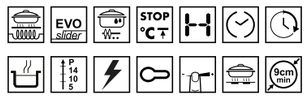

CARACTERÍSTICAS

- Instalación: Perfil semifilo o enrasada
- Niveles de potencia: 9
- Número total de zonas de cocción: 6
- Número de zonas de cocción por inducción: 6
- MultiZona
- Número de zonas flexibles: 3
- Posición mandos: Frontal
- Tipo de regulación mandos: EVO Slider
- Regulación mandos Slider
- Adaptación automática al diámetro de la olla
- Protección contra encendido accidental
- Sensor de presencia de ollas: Sí, min 9 cm
- Detención automática en caso de desbordamiento
- Detención automática en caso de sobrecalentamiento
- Auto-vent 2.0

ZONAS DE COCCIÓN

- Tipología 1° zona: Inducción - Multizona
- Anterior izquierda: 24.0x18.0 cm, 2.10 kW - 2.5 kW
- Tipología 2° zona: Inducción - Multizona
- Posterior izquierda: 24.0x18.0 cm, 2.10 kW - 2.5 kW
- Tipología 3° zona: Inducción - Multizona
- Anterior central: 24.0x18.0 cm, 2.10 kW - 2.5 kW
- Tipología 4° zona: Inducción - Multizona
- Posterior central: 24.0x18.0 cm, 2.10 kW - 2.5 kW
- Tipología 5° zona: Inducción - Multizona
- Anterior derecha: 24.0x18.0 cm, 2.10 kW - 2.5 kW
- Tipología 6° zona: Inducción - Multizona
- Posterior derecha: 24.0x18.0 cm, 2.10 kW - 2.5 kW

CÓDIGO EAN

- 8017709301453

UNIVERSAL

SI2M7953DW 1.660 €

INDUCCIÓN, 90 CM, BLANCO, LED ROJO

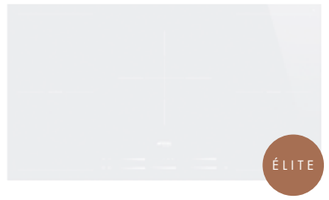

CARACTERÍSTICAS:



CARACTERÍSTICAS

- Instalación: Perfil semifilo o enrasada
- Base cristal vitrocerámico
- Niveles de potencia: 14
- Número total de zonas de cocción: 5
- Número de zonas de cocción por inducción: 5
- MultiZona
- Número de zonas flexibles: 2
- Posición mandos: Frontal
- Tipo de regulación mandos: Deslizador Múltiple
- Regulación mandos Slider
- Adaptación automática al diámetro de la olla
- Sensor de presencia de ollas: Si
- Detención automática en caso de desbordamiento
- Detención automática en caso de sobrecalentamiento

ZONAS DE COCCIÓN

- Tipología 1° zona: Inducción - Multizona
- Anterior izquierda: Ø 21 cm, 2.30 kW - 3.20 kW
- Tipología 2° zona: Inducción - Multizona
- Posterior izquierda: Ø 21 cm, 2.30 kW - 3.20 kW
- Tipología 3° zona: Inducción - maxi
- Central: Ø 18/28 cm, 1.80 - 2.80 kW - 3.50 - 3.70 kW
- Tipología 4° zona: Inducción - Multizona
- Anterior derecha: Ø 21 cm, 2.30 kW - 3.20 kW
- Tipología 5° zona: Inducción - Multizona
- Posterior derecha: Ø 21 cm, 2.30 kW - 3.20 kW

CÓDIGO EAN

- 8017709274849

CLÁSICA

SI1M4954D 1.450 €

INDUCCIÓN, 90 CM, NEGRO, LED ROJO



CARACTERÍSTICAS:

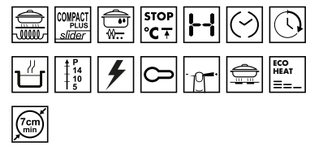

CARACTERÍSTICAS

- Instalación: Perfil semifilo o enrasada
- Base cristal vitrocerámico
- Niveles de potencia: 9
- Número total de zonas de cocción: 5
- Número de zonas de cocción por inducción: 5
- MultiZona
- Número de zonas flexibles: 1
- Posición mandos: Frontal
- Tipo de regulación mandos: Deslizador Compacto Plus
- Regulación mandos Slider
- Adaptación automática al diámetro de la olla
- Protección contra encendido accidental
- Sensor de presencia de ollas: Sí, mínimo 7 cm
- Detención automática en caso de desbordamiento
- Detención automática en caso de sobrecalentamiento
- Auto-vent 2.0

ZONAS DE COCCIÓN

- Tipología 1° zona: Inducción - Multizona
- Anterior izquierda: 22.0x18.0 cm, 2.10 kW - 2.50 kW
- Tipología 2° zona: Inducción - Multizona
- Posterior izquierda: 22.0x18.0 cm, 2.10 kW - 2.50 kW
- Tipología 3° zona: Inducción - individual
- Central: - Ø 25.0 cm, 2.30 kW - 3.00 kW
- Tipología 4° zona: Inducción - individual
- Posterior derecha: - Ø 21.0 cm, 2.30 kW - 3.00 kW
- Tipología 5° zona: Inducción - individual
- Anterior derecha: - Ø 15.0 cm, 1.40 kW - 2.10 kW
- Tipología 6° zona: Inducción - individual
- Posterior derecha: 20 cm, 2.30 kW - 3.00 kW

CÓDIGO EAN

- 8017709305666

ENCIMERAS INDUCCIÓN

UNIVERSAL

SI2951D 1.290 €

INDUCCIÓN, 90 CM, NEGRO, LED ROJO



CARACTERÍSTICAS:

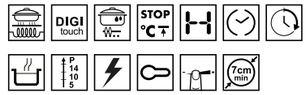

CARACTERÍSTICAS
- Instalación: Perfil semifilo o enrasada
- Base cristal vitrocerámico
- Niveles de potencia: 9
- Número total de zonas de cocción: 5
- Número de zonas de cocción por inducción: 5
- Posición mandos: Frontal
- Tipo de regulación mandos: Control táctil
- Regulación mandos Slider
- Adaptación automática al diámetro de la olla
- Protección contra encendido accidental
- Sensor de presencia de ollas: Sí, mínimo 7 cm
- Detención automática en caso de desbordamiento
- Detención automática en caso de sobrecalentamiento

ZONAS DE COCCIÓN
- Tipología 1° zona: Inducción - individual
- Anterior izquierda: Ø 16.0 cm, 1.40 kW - 2.10 kW
- Tipología 2° zona: Inducción - individual
- Posterior izquierda: Ø 20.0 cm, 2.30 kW - 3.00 kW
- Tipología 3° zona: Inducción - individual
- Central: Ø 25.0 cm, 2.30 kW - 3.00 kW
- Tipología 4° zona: Inducción - individual
- Posterior derecha: Ø 20.0 cm, 2.30 kW - 3.00 kW
- Tipología 5° zona: Inducción - individual
- Anterior derecha: Ø 16.0 cm, 1.40 kW - 2.10 kW

CÓDIGO EAN
- 8017709310080

DOLCE STIL NOVO

SIM6864R 2.315 €

INDUCCIÓN, 80 CM, NEGRO, LED BLANCO



CARACTERÍSTICAS:

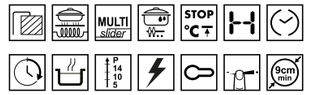

CARACTERÍSTICAS
- Instalación: Tradicional
- Niveles de potencia: 9
- Número total de zonas de cocción: 6
- Número de zonas de cocción por inducción: 6
- MultiZona
- Número de zonas flexibles: 3
- Posición mandos: Frontal
- Tipo de regulación mandos: Deslizador Múltiple
- Regulación mandos Slider
- Adaptación automática al diámetro de la olla
- Protección contra encendido accidental
- Sensor de presencia de ollas: Sí, min 9 cm
- Detención automática en caso de desbordamiento
- Detención automática en caso de sobrecalentamiento
- Auto-vent 2.0

ZONAS DE COCCIÓN
- Tipología 1° zona: Inducción - Multizona
- Anterior izquierda: 24.0x18.0 cm, 2.10 kW - 2.50 kW
- Tipología 2° zona: Inducción - Multizona
- Posterior izquierda: 24.0x18.0 cm, 2.10 kW - 2.50 kW
- Tipología 3° zona: Inducción - Multizona
- Anterior central: 24.0x18.0 cm, 2.10 kW - 2.50 kW
- Tipología 4° zona: Inducción - Multizona
- Posterior central: 24.0x18.0 cm, 2.10 kW - 2.50 kW
- Tipología 5° zona: Inducción - Multizona
- Anterior derecha: 24.0x18.0 cm, 2.10 kW - 2.50 kW
- Tipología 6° zona: Inducción - Multizona
- Posterior derecha: 24.0x18.0 cm, 2.10 kW - 2.50 kW

CÓDIGO EAN
- 8017709309725

LÍNEA

SIM1864DG 1.450 €

INDUCCIÓN, 80 CM, NEPTUNE GREY, LED BLANCO



CARACTERÍSTICAS:

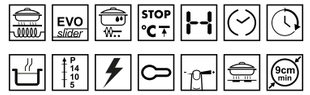

CARACTERÍSTICAS
- Instalación: Perfil semifilo o enrasada
- Niveles de potencia: 9
- Número total de zonas de cocción: 6
- Número de zonas de cocción por inducción: 6
- MultiZona
- Número de zonas flexibles: 3
- Posición mandos: Frontal
- Tipo de regulación mandos: EVO Slider
- Regulación mandos Slider
- Adaptación automática al diámetro de la olla
- Protección contra encendido accidental
- Sensor de presencia de ollas: Sí, min 9 cm
- Detención automática en caso de desbordamiento
- Detención automática en caso de sobrecalentamiento
- Auto-vent 2.0

ZONAS DE COCCIÓN
- Tipología 1° zona: Inducción - Multizona
- Anterior izquierda: 22.0x18.0 cm, 2.10 kW - 2.50 kW
- Tipología 2° zona: Inducción - Multizona
- Posterior izquierda: 22.0x18.0 cm, 2.10 kW - 2.50 kW
- Tipología 3° zona: Inducción - Multizona
- Anterior central: 22.0x18.0 cm, 2.10 kW - 2.50 kW
- Tipología 4° zona: Inducción - Multizona
- Posterior central: 22.0x18.0 cm, 2.10 kW - 2.50 kW
- Tipología 5° zona: Inducción - Multizona
- Anterior derecha: 22.0x18.0 cm, 2.10 kW - 2.50 kW
- Tipología 6° zona: Inducción - Multizona
- Posterior derecha: 22.0x18.0 cm, 2.10 kW - 2.50 kW

CÓDIGO EAN
- 8017709328023

CLÁSICA

SIM3864MB 1.490 €

INDUCCIÓN, 80 CM, NEGRO MATE, LED BLANCO



CARACTERÍSTICAS:

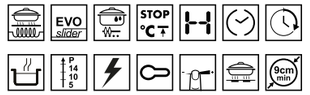

CARACTERÍSTICAS
- Instalación: Perfil semifilo o enrasada
- Niveles de potencia: 9
- Número total de zonas de cocción: 6
- Número de zonas de cocción por inducción: 6
- MultiZona
- Número de zonas flexibles: 3
- Posición mandos: Frontal
- Tipo de regulación mandos: EVO Slider
- Regulación mandos Slider
- Adaptación automática al diámetro de la olla
- Protección contra encendido accidental
- Sensor de presencia de ollas: Sí, min 9 cm
- Detención automática en caso de desbordamiento
- Detención automática en caso de sobrecalentamiento
- Auto-vent 2.0

ZONAS DE COCCIÓN
- Tipología 1° zona: Inducción - Multizona
- Anterior izquierda: 22.0x18.0 cm, 2.10 kW - 2.50 kW
- Tipología 2° zona: Inducción - Multizona
- Posterior izquierda: 22.0x18.0 cm, 2.10 kW - 2.50 kW
- Tipología 3° zona: Inducción - Multizona
- Anterior central: 22.0x18.0 cm, 2.10 kW - 2.50 kW
- Tipología 4° zona: Inducción - Multizona
- Posterior central: 22.0x18.0 cm, 2.10 kW - 2.50 kW
- Tipología 5° zona: Inducción - Multizona
- Anterior derecha: 22.0x18.0 cm, 2.10 kW - 2.50 kW
- Tipología 6° zona: Inducción - Multizona
- Posterior derecha: 22.0x18.0 cm, 2.10 kW - 2.50 kW

CÓDIGO EAN
- 8017709338381

SIM3864D 1.450 €

INDUCCIÓN, 80 CM, NEGRO, LED BLANCO



CARACTERÍSTICAS:

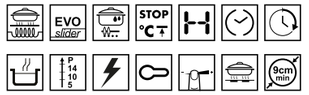

CARACTERÍSTICAS
- Instalación: Perfil semifilo o enrasada
- Niveles de potencia: 9
- Número total de zonas de cocción: 6
- Número de zonas de cocción por inducción: 6
- MultiZona
- Número de zonas flexibles: 3
- Posición mandos: Frontal
- Tipo de regulación mandos: EVO Slider
- Regulación mandos Slider
- Adaptación automática al diámetro de la olla
- Protección contra encendido accidental
- Sensor de presencia de ollas: Sí, min 9 cm
- Detención automática en caso de desbordamiento
- Detención automática en caso de sobrecalentamiento
- Auto-vent 2.0

ZONAS DE COCCIÓN
- Tipología 1° zona: Inducción - Multizona
- Anterior izquierda: 24.0x18.0 cm, 2.10 kW - 2.5 kW
- Tipología 2° zona: Inducción - Multizona
- Posterior izquierda: 24.0x18.0 cm, 2.10 kW - 2.5 kW
- Tipología 3° zona: Inducción - Multizona
- Anterior central: 24.0x18.0 cm, 2.10 kW - 2.5 kW
- Tipología 4° zona: Inducción - Multizona
- Posterior central: 24.0x18.0 cm, 2.10 kW - 2.5 kW
- Tipología 5° zona: Inducción - Multizona
- Anterior derecha: 24.0x18.0 cm, 2.10 kW - 2.5 kW
- Tipología 6° zona: Inducción - Multizona
- Posterior derecha: 24.0x18.0 cm, 2.10 kW - 2.5 kW

CÓDIGO EAN
- 8017709305581

SIM3844D 795 €

INDUCCIÓN, 80 CM, NEGRO, LED BLANCO



CARACTERÍSTICAS:

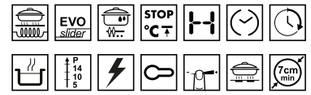

CARACTERÍSTICAS
- Instalación: Perfil semifilo o enrasada
- Niveles de potencia: 9
- Número total de zonas de cocción: 4
- Número de zonas de cocción por inducción: 4
- MultiZona
- Número de zonas flexibles: 1
- Posición mandos: Frontal
- Tipo de regulación mandos: EVO Slider
- Regulación mandos Slider
- Adaptación automática al diámetro de la olla
- Protección contra encendido accidental
- Sensor de presencia de ollas: Sí, mínimo 7 cm
- Detención automática en caso de desbordamiento
- Detención automática en caso de sobrecalentamiento
- Auto-vent 2.0

ZONAS DE COCCIÓN
- Tipología 1° zona: Inducción - Multizona
- Anterior izquierda: 24.0x18.0 cm, 2.10 kW - 2.50 kW
- Tipología 2° zona: Inducción - Multizona
- Posterior izquierda: 24.0x18.0 cm, 2.10 kW - 2.50 kW
- Tipología 3° zona: Inducción - individual
- Central: Ø 21.0 cm, 2.30 kW - 3.00 kW
- Tipología 4° zona: Inducción - individual
- Anterior derecha: Ø 16.0 cm, 1.40 kW - 2.10 kW

CÓDIGO EAN
- 8017709305574

ENCIMERAS INDUCCIÓN

CLÁSICA

SI1M4844D 795 €

INDUCCIÓN, 80 CM, NEGRO, LED ROJO



CARACTERÍSTICAS:

CARACTERÍSTICAS
- Instalación: Perfil semifilo o enrasada
- Base cristal vitrocerámico
- Niveles de potencia: 9
- Número total de zonas de cocción: 4
- Número de zonas de cocción por inducción: 4
- MultiZona
- Número de zonas flexibles: 1
- Posición mandos: Frontal
- Tipo de regulación mandos: Deslizador Compacto Plus
- Regulación mandos Slider
- Adaptación automática al diámetro de la olla
- Protección contra encendido accidental
- Sensor de presencia de ollas: Sí, mínimo 7 cm
- Detención automática en caso de desbordamiento
- Detención automática en caso de sobrecalentamiento
- Auto-vent 2.0

ZONAS DE COCCIÓN
- Tipología 1° zona: Inducción - Multizona
- Anterior izquierda: 21.8x18.0 cm, 2.10 kW - 2.5 kW
- Tipología 2° zona: Inducción - Multizona
- Posterior izquierda: 21.8x18.0 cm, 2.10 kW - 2.5 kW
- Tipología 3° zona: Inducción - individual
- Posterior derecha: - Ø 21.0 cm, 2.30 kW - 3 kW
- Tipología 4° zona: Inducción - individual
- Anterior derecha: - Ø 16.0 cm, 1.4 kW - 2.1 kW

CÓDIGO EAN
- 8017709305642

SI1M4734D 890 €

INDUCCIÓN, 72 CM, NEGRO, LED ROJO



CARACTERÍSTICAS:

CARACTERÍSTICAS
- Instalación: Perfil semifilo o enrasada
- Base cristal vitrocerámico
- Niveles de potencia: 9
- Número total de zonas de cocción: 3
- Número de zonas de cocción por inducción: 3
- MultiZona
- Número de zonas flexibles: 1
- Posición mandos: Frontal
- Tipo de regulación mandos: Deslizador Compacto Plus
- Regulación mandos Slider
- Adaptación automática al diámetro de la olla
- Protección contra encendido accidental
- Sensor de presencia de ollas: Sí, min 9 cm
- Detención automática en caso de desbordamiento
- Detención automática en caso de sobrecalentamiento
- Auto-vent 2.0

ZONAS DE COCCIÓN
- Tipología 1° zona: Inducción - Multizona
- Anterior izquierda: 21.0x19.0 cm, 2.10 kW - 2.50 kW
- Tipología 2° zona: Inducción - Multizona
- Posterior izquierda: 21.0x19.0 cm, 2.10 kW - 2.50 kW
- Tipología 3° zona: Inducción - individual
- Derecha: - Ø 25.0 cm, 2.30 kW - 3.00 kW

CÓDIGO EAN
- 8017709338800

SI1M4744D 780 €

INDUCCIÓN, 70/75 CM, NEGRO, LED ROJO



CARACTERÍSTICAS:

CARACTERÍSTICAS
- Instalación: Perfil semifilo o enrasada
- Base cristal vitrocerámico
- Niveles de potencia: 9
- Número total de zonas de cocción: 4
- Número de zonas de cocción por inducción: 4
- MultiZona
- Número de zonas flexibles: 1
- Posición mandos: Frontal
- Tipo de regulación mandos: Deslizador Compacto Plus
- Regulación mandos Slider
- Adaptación automática al diámetro de la olla
- Protección contra encendido accidental
- Sensor de presencia de ollas: Sí, mínimo 7 cm
- Detención automática en caso de desbordamiento
- Detención automática en caso de sobrecalentamiento
- Auto-vent 2.0

ZONAS DE COCCIÓN
- Tipología 1° zona: Inducción - Multizona
- Anterior izquierda: 21.8x18.0 cm, 2.10 kW - 2.5 kW
- Tipología 2° zona: Inducción - Multizona
- Posterior izquierda: 21.8x18.0 cm, 2.10 kW - 2.5 kW
- Tipología 3° zona: Inducción - individual
- Posterior derecha: - Ø 21.0 cm, 2.30 kW - 3 kW
- Tipología 4° zona: Inducción - individual
- Anterior derecha: - Ø 16.0 cm, 1.4 kW - 2.1 kW

CÓDIGO EAN
- 8017709305628

UNIVERSAL

SI2731D 590 €

INDUCCIÓN, 70 CM, NEGRO, LED ROJO



CARACTERÍSTICAS:

CARACTERÍSTICAS
- Instalación: Perfil semifilo o enrasada
- Base cristal vitrocerámico
- Niveles de potencia: 9
- Número total de zonas de cocción: 3
- Número de zonas de cocción por inducción: 3
- Posición mandos: Frontal
- Tipo de regulación mandos: Control táctil
- Adaptación automática al diámetro de la olla
- Protección contra encendido accidental
- Sensor de presencia de ollas: Sí, min 9 cm
- Detención automática en caso de sobrecalentamiento

ZONAS DE COCCIÓN
- Tipología 1° zona: Inducción - individual
- Central izquierda: Ø 28.0 cm, 2.70 kW - 3.60 kW
- Tipología 2° zona: Inducción - individual
- Posterior derecha: Ø 18.0 cm, 1.50 kW - 2.00 kW
- Tipología 3° zona: Inducción - individual
- Anterior derecha: Ø 15.0 cm, 1.20 kW - 1.60 kW

CÓDIGO EAN
- 8017709338817

DOLCE STIL NOVO

SIM6644R 1.290 €

INDUCCIÓN, 60 CM, NEGRO, LED BLANCO



CARACTERÍSTICAS:

CARACTERÍSTICAS
- Instalación: Tradicional
- Niveles de potencia: 9
- Número total de zonas de cocción: 4
- Número de zonas de cocción por inducción: 4
- MultiZona
- Número de zonas flexibles: 2
- Posición mandos: Frontal
- Tipo de regulación mandos: Deslizador Múltiple
- Regulación mandos Slider
- Adaptación automática al diámetro de la olla
- Protección contra encendido accidental
- Sensor de presencia de ollas: Sí, min 9 cm
- Detención automática en caso de desbordamiento
- Detención automática en caso de sobrecalentamiento
- Auto-vent 2.0

ZONAS DE COCCIÓN
- Tipología 1° zona: Inducción - Multizona
- Anterior izquierda: 24.0x18.0 cm, 2.10 kW - 2.50 kW
- Tipología 2° zona: Inducción - Multizona
- Posterior izquierda: 24.0x18.0 cm, 2.10 kW - 2.50 kW
- Tipología 3° zona: Inducción - Multizona
- Posterior derecha: 24.0x18.0 cm, 2.10 kW - 2.50 kW
- Tipología 4° zona: Inducción - Multizona
- Anterior derecha: 24.0x18.0 cm, 2.10 kW - 2.50 kW

CÓDIGO EAN
- 8017709309695

LÍNEA

SIM1644DG 1.075 €

INDUCCIÓN, 60 CM, NEPTUNE GREY, LED BLANCO



CARACTERÍSTICAS:

CARACTERÍSTICAS
- Instalación: Perfil semifilo o enrasada
- Niveles de potencia: 9
- Número total de zonas de cocción: 4
- Número de zonas de cocción por inducción: 4
- MultiZona
- Número de zonas flexibles: 2
- Posición mandos: Frontal
- Tipo de regulación mandos: EVO Slider
- Regulación mandos Slider
- Adaptación automática al diámetro de la olla
- Protección contra encendido accidental
- Sensor de presencia de ollas: Sí, min 9 cm
- Detención automática en caso de desbordamiento
- Detención automática en caso de sobrecalentamiento
- Auto-vent 2.0

ZONAS DE COCCIÓN
- Tipología 1° zona: Inducción - Multizona
- Anterior izquierda: 21.5x18.0 cm, 2.10 kW - 2.50 kW
- Tipología 2° zona: Inducción - Multizona
- Posterior izquierda: 21.5x18.0 cm, 2.10 kW - 2.50 kW
- Tipología 3° zona: Inducción - Multizona
- Posterior derecha: 21.5x18.0 cm, 2.10 kW - 2.50 kW
- Tipología 4° zona: Inducción - Multizona
- Anterior derecha: 21.5x18.0 cm, 2.10 kW - 2.50 kW

CÓDIGO EAN
- 8017709328054

ENCIMERAS INDUCCIÓN

LÍNEA

SIM1644D 1.100 €

INDUCCIÓN, 60 CM, NEGRO, LED BLANCO



CARACTERÍSTICAS:

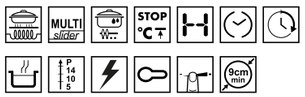

CARACTERÍSTICAS
- Instalación: Perfil semifilo o enrasada
- Niveles de potencia: 9
- Número total de zonas de cocción: 4
- Número de zonas de cocción por inducción: 4
- MultiZona
- Número de zonas flexibles: 2
- Posición mandos: Frontal
- Tipo de regulación mandos: Deslizador Múltiple
- Regulación mandos Slider
- Adaptación automática al diámetro de la olla
- Protección contra encendido accidental
- Sensor de presencia de ollas: Sí, min 9 cm
- Detención automática en caso de desbordamiento
- Detención automática en caso de sobrecalentamiento
- Auto-vent 2.0

ZONAS DE COCCIÓN
- Tipología 1° zona: Inducción - Multizona
- Anterior izquierda: 21.0x19.0 cm, 2.10 kW - 2.50 kW
- Tipología 2° zona: Inducción - Multizona
- Posterior izquierda: 21.0x19.0 cm, 2.10 kW - 2.50 kW
- Tipología 3° zona: Inducción - Multizona
- Posterior derecha: 21.0x19.0 cm, 2.10 kW - 2.50 kW
- Tipología 4° zona: Inducción - Multizona
- Anterior derecha: 21.0x19.0 cm, 2.10 kW - 2.50 kW

CÓDIGO EAN
- 8017709309671

CLÁSICA

SIM3644MB 980 €

INDUCCIÓN, 60 CM, NEGRO MATE, LED BLANCO



CARACTERÍSTICAS:

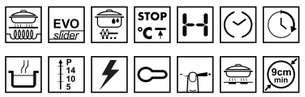

CARACTERÍSTICAS
- Instalación: Perfil semifilo o enrasada
- Niveles de potencia: 9
- Número total de zonas de cocción: 4
- Número de zonas de cocción por inducción: 4
- MultiZona
- Número de zonas flexibles: 2
- Posición mandos: Frontal
- Tipo de regulación mandos: EVO Slider
- Regulación mandos Slider
- Adaptación automática al diámetro de la olla
- Protección contra encendido accidental
- Sensor de presencia de ollas: Sí, min 9 cm
- Detención automática en caso de desbordamiento
- Detención automática en caso de sobrecalentamiento
- Auto-vent 2.0

ZONAS DE COCCIÓN
- Tipología 1° zona: Inducción - Multizona
- Anterior izquierda: 21.5x18.0 cm, 2.10 kW - 2.50 kW
- Tipología 2° zona: Inducción - Multizona
- Posterior izquierda: 21.5x18.0 cm, 2.10 kW - 2.50 kW
- Tipología 3° zona: Inducción - Multizona
- Posterior derecha: 21.5x18.0 cm, 2.10 kW - 2.50 kW
- Tipología 4° zona: Inducción - Multizona
- Anterior derecha: 21.5x18.0 cm, 2.10 kW - 2.50 kW

CÓDIGO EAN
- 8017709338367

UNIVERSAL

SI2M7643DW 1.065 €

INDUCCIÓN, 60 CM, BLANCO



CARACTERÍSTICAS:



CARACTERÍSTICAS
- Instalación: Perfil semifilo o enrasada
- Base cristal vitrocerámico
- Niveles de potencia: 14
- Número total de zonas de cocción: 4
- Número de zonas de cocción por inducción: 4
- MultiZona
- Número de zonas flexibles: 2
- Posición mandos: Frontal
- Tipo de regulación mandos: Deslizador Múltiple
- Regulación mandos Slider
- Adaptación automática al diámetro de la olla
- Sensor de presencia de ollas: Si
- Detención automática en caso de desbordamiento
- Detención automática en caso de sobrecalentamiento

ZONAS DE COCCIÓN
- Tipología 1° zona: Inducción - Multizona
- Anterior izquierda: Ø 21 cm, 2.30 kW - 3.20 kW
- Tipología 2° zona: Inducción - Multizona
- Posterior izquierda: Ø 21 cm, 2.30 kW - 3.20 kW
- Tipología 3° zona: Inducción - Multizona
- Anterior derecha: Ø 21 cm, 2.30 kW - 3.20 kW
- Tipología 4° zona: Inducción - Multizona
- Posterior derecha: Ø 21 cm, 2.30 kW - 3.20 kW

CÓDIGO EAN
- 8017709274832

CLÁSICA

SI364BM 780 €

INDUCCIÓN, 60 CM, NEGRO, LED ROJO



CARACTERÍSTICAS:



CARACTERÍSTICAS
- Instalación: Tradicional
- Base cristal vitrocerámico
- Niveles de potencia: 9
- Número total de zonas de cocción: 4
- Número de zonas de cocción por inducción: 4
- 4 mandos efecto inox
- Posición mandos: Frontal
- Tipo de regulación mandos: Mandos
- Adaptación automática al diámetro de la olla
- Protección contra encendido accidental
- Sensor de presencia de ollas: Si
- Detención automática en caso de sobrecalentamiento

ZONAS DE COCCIÓN
- Tipología 1° zona: Inducción - individual
- Anterior izquierda: Ø 21.0 cm, 2.30 kW - 3.00 kW
- Tipología 2° zona: Inducción - individual
- Posterior izquierda: Ø 16.0 cm, 1.30 kW - 1.40 kW
- Tipología 3° zona: Inducción - individual
- Posterior derecha: Ø 21.0 cm, 2.30 kW - 3.00 kW
- Tipología 4° zona: Inducción - individual
- Anterior derecha: Ø 16.0 cm, 1.30 kW - 1.40 kW

CÓDIGO EAN
- 8017709275884

SI1M4644D 740 €

INDUCCIÓN, 60 CM, NEGRO, LED ROJO



CARACTERÍSTICAS:

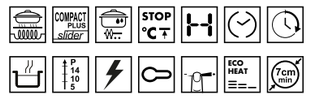

CARACTERÍSTICAS
- Instalación: Perfil semifilo o enrasada
- Base cristal vitrocerámico
- Niveles de potencia: 9
- Número total de zonas de cocción: 4
- Número de zonas de cocción por inducción: 4
- MultiZona
- Número de zonas flexibles: 1
- Posición mandos: Frontal
- Tipo de regulación mandos: Deslizador Compacto Plus
- Regulación mandos Slider
- Adaptación automática al diámetro de la olla
- Protección contra encendido accidental
- Sensor de presencia de ollas: Sí, mínimo 7 cm
- Detención automática en caso de desbordamiento
- Detención automática en caso de sobrecalentamiento
- Auto-vent 2.0

ZONAS DE COCCIÓN
- Tipología 1° zona: Inducción - Multizona
- Anterior izquierda: 21.0x19.0 cm, 2.10 kW - 2.5 kW
- Tipología 2° zona: Inducción - Multizona
- Posterior izquierda: 21.0x19.0 cm, 2.10 kW - 2.5 kW
- Tipología 3° zona: Inducción - individual
- Posterior derecha: - Ø 21.0 cm, 2.30 kW - 3 kW
- Tipología 4° zona: Inducción - individual
- Anterior derecha: - Ø 16.0 cm, 1.4 kW - 2.1 kW

CÓDIGO EAN
- 8017709305635

SI1M4634D 735 €

INDUCCIÓN, 60 CM, NEGRO, LED ROJO



CARACTERÍSTICAS:

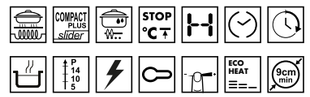

CARACTERÍSTICAS
- Instalación: Perfil semifilo o enrasada
- Base cristal vitrocerámico
- Niveles de potencia: 9
- Número total de zonas de cocción: 3
- Número de zonas de cocción por inducción: 3
- MultiZona
- Número de zonas flexibles: 1
- Posición mandos: Frontal
- Tipo de regulación mandos: Deslizador Compacto Plus
- Regulación mandos Slider
- Adaptación automática al diámetro de la olla
- Protección contra encendido accidental
- Sensor de presencia de ollas: Sí, min 9 cm
- Detención automática en caso de desbordamiento
- Detención automática en caso de sobrecalentamiento
- Auto-vent 2.0

ZONAS DE COCCIÓN
- Tipología 1° zona: Inducción - Multizona
- Anterior izquierda: 21.0x19.0 cm, 2.10 kW - 2.50 kW
- Tipología 2° zona: Inducción - Multizona
- Posterior izquierda: 21.0x19.0 cm, 2.10 kW - 2.50 kW
- Tipología 3° zona: Inducción - individual
- Derecha: - Ø 25.0 cm, 2.30 kW - 3.00 kW

CÓDIGO EAN
- 8017709305611

ENCIMERAS INDUCCIÓN

UNIVERSAL

SI1M5633D1 699 €

INDUCCIÓN, 60 CM, NEGRO, LED ROJO



CARACTERÍSTICAS:

CARACTERÍSTICAS
- Instalación: Perfil semifilo o enrasada
- Base cristal vitrocerámico
- Niveles de potencia: 17
- Número total de zonas de cocción: 3
- Número de zonas de cocción por inducción: 3
- MultiZona
- Número de zonas flexibles: 1
- Posición mandos: Frontal
- Tipo de regulación mandos: Compact Lite
- Regulación mandos Slider
- Adaptación automática al diámetro de la olla
- Protección contra encendido accidental
- Sensor de presencia de ollas: Sí, min 9 cm
- Detención automática en caso de desbordamiento
- Detención automática en caso de sobrecalentamiento

ZONAS DE COCCIÓN
- Tipología 1° zona: Inducción - individual
- Anterior izquierda: Ø 19.5 cm, 2.10 kW - 2.50 - 3.00 kW
- Tipología 2° zona: Inducción - individual
- Posterior izquierda: Ø 19.5 cm, 2.10 kW - 2.50 - 3.00 kW
- Tipología 3° zona: Inducción - individual
- Central derecha: Ø 28.0 cm, 2.8 kW - 3.6 kW

CÓDIGO EAN
- 8017709338046

SI2M5643D1 799 €

INDUCCIÓN, 60 CM, NEGRO, LED ROJO



CARACTERÍSTICAS:

CARACTERÍSTICAS
- Instalación: Perfil semifilo o enrasada
- Base cristal vitrocerámico
- Niveles de potencia: 17
- Número total de zonas de cocción: 4
- Número de zonas de cocción por inducción: 4
- MultiZona
- Número de zonas flexibles: 2
- Posición mandos: Frontal
- Tipo de regulación mandos: Compact Lite
- Regulación mandos Slider
- Adaptación automática al diámetro de la olla
- Protección contra encendido accidental
- Sensor de presencia de ollas: Sí, min 9 cm
- Detención automática en caso de desbordamiento
- Detención automática en caso de sobrecalentamiento

ZONAS DE COCCIÓN
- Tipología 1° zona: Inducción - individual
- Anterior izquierda: Ø 18.0 cm, 2.10 kW - 2.50 - 3.00 kW
- Tipología 2° zona: Inducción - individual
- Posterior izquierda: Ø 18.0 cm, 2.10 kW - 2.50 - 3.00 kW
- Tipología 3° zona: Inducción - individual
- Posterior derecha: Ø 18.0 cm, 2.10 kW - 2.50 - 3.00 kW
- Tipología 4° zona: Inducción - individual
- Anterior derecha: Ø 18.0 cm, 2.10 kW - 2.50 - 3.00 kW

CÓDIGO EAN
- 8017709337940

SI2631D 590 €

INDUCCIÓN, 60 CM, NEGRO, LED ROJO



CARACTERÍSTICAS:

CARACTERÍSTICAS
- Instalación: Perfil semifilo o enrasada
- Base cristal vitrocerámico
- Niveles de potencia: 9
- Número total de zonas de cocción: 3
- Número de zonas de cocción por inducción: 3
- Posición mandos: Frontal
- Tipo de regulación mandos: Control táctil
- Adaptación automática al diámetro de la olla
- Protección contra encendido accidental
- Sensor de presencia de ollas: Sí, min 9 cm
- Detención automática en caso de sobrecalentamiento

ZONAS DE COCCIÓN
- Tipología 1° zona: Inducción - individual
- Central izquierda: Ø 28.0 cm, 2.70 kW - 3.60 kW
- Tipología 2° zona: Inducción - individual
- Posterior derecha: Ø 18.0 cm, 1.50 kW - 2.00 kW
- Tipología 3° zona: Inducción - individual
- Anterior derecha: Ø 15.0 cm, 1.20 kW - 1.60 kW

CÓDIGO EAN
- 8017709315108

SI7633B1 649 €

INDUCCIÓN, 60 CM, NEGRO



CARACTERÍSTICAS:

CARACTERÍSTICAS
- Instalación: Semifilo
- Base cristal vitrocerámico
- Niveles de potencia: 14
- Número total de zonas de cocción: 3
- Número de zonas de cocción por inducción: 3
- Posición mandos: Frontal
- Tipo de regulación mandos: Deslizador Múltiple
- Regulación mandos Slider
- Adaptación automática al diámetro de la olla
- Sensor de presencia de ollas: Si
- Detención automática en caso de desbordamiento
- Detención automática en caso de sobrecalentamiento
- Auto-Vent

ZONAS DE COCCIÓN
- Tipología 1° zona: Inducción - individual
- Anterior izquierda: 21 cm, 2.30 kW - 3.70 kW
- Tipología 2° zona: Inducción - individual
- Posterior izquierda: 14,5 cm, 1.40 kW - 2.50 kW
- Tipología 3° zona: Inducción - maxi
- Anterior derecha: 18/28 cm, 1.80 - 2.80 kW - 3.50 - 5.20 kW

CÓDIGO EAN
- 8017709335946

SIB2641D 599 €

INDUCCIÓN, 60 CM, NEGRO



CARACTERÍSTICAS:

CARACTERÍSTICAS
- Instalación: Perfil semifilo o enrasada
- Base cristal vitrocerámico
- Niveles de potencia: 9
- Número total de zonas de cocción: 4
- Número de zonas de cocción por inducción: 4
- Bridge
- Número de zonas flexibles: 2
- Posición mandos: Frontal
- Tipo de regulación mandos: Control táctil
- Adaptación automática al diámetro de la olla
- Protección contra encendido accidental
- Sensor de presencia de ollas: Sí, min 9 cm
- Detención automática en caso de sobrecalentamiento

ZONAS DE COCCIÓN
- Tipología 1° zona: Inducción - individual
- Anterior izquierda: Ø 18.0 cm, 1.70 kW - 2.10 kW
- Tipología 2° zona: Inducción - individual
- Posterior izquierda: Ø 18.0 cm, 1.70 kW - 2.10 kW
- Tipología 3° zona: Inducción - individual
- Posterior derecha: Ø 18.0 cm, 1.70 kW - 2.10 kW
- Tipología 4° zona: Inducción - individual
- Anterior derecha: Ø 18.0 cm, 1.70 kW - 2.10 kW

CÓDIGO EAN
- 8017709326951

SI5632D 565 €

INDUCCIÓN, 60 CM, NEGRO, LED ROJO



CARACTERÍSTICAS:

CARACTERÍSTICAS
- Instalación: Perfil semifilo o enrasada
- Base cristal vitrocerámico
- Niveles de potencia: 14
- Número total de zonas de cocción: 3
- Número de zonas de cocción por inducción: 3
- Posición mandos: Frontal
- Tipo de regulación mandos: Control táctil
- Adaptación automática al diámetro de la olla
- Sensor de presencia de ollas: Si
- Detención automática en caso de desbordamiento
- Detención automática en caso de sobrecalentamiento

ZONAS DE COCCIÓN
- Tipología 1° zona: Inducción - individual
- Anterior izquierda: Ø 21 cm, 2.30 kW - 3.70 kW
- Tipología 2° zona: Inducción - individual
- Posterior izquierda: Ø 14.5 cm, 1.40 kW - 2.50 kW
- Tipología 3° zona: Inducción - maxi
- Anterior derecha: Ø 18/28 cm, 1.80 - 2.80 kW - 3.50 - 3.60 kW

CÓDIGO EAN
- 8017709262976

ENCIMERAS INDUCCIÓN

UNIVERSAL

SI5633D 565 €

INDUCCIÓN, 60 CM, NEGRO, LED ROJO



CARACTERÍSTICAS:

CARACTERÍSTICAS
- Instalación: Perfil semifilo o enrasada
- Base cristal vitrocerámico
- Niveles de potencia: 14
- Número total de zonas de cocción: 3
- Número de zonas de cocción por inducción: 3
- Posición mandos: Frontal
- Tipo de regulación mandos: Control táctil
- Adaptación automática al diámetro de la olla
- Sensor de presencia de ollas: Si
- Detención automática en caso de desbordamiento
- Detención automática en caso de sobrecalentamiento

ZONAS DE COCCIÓN
- Tipología 1° zona: Inducción - individual
- Anterior izquierda: Ø 21 cm, 2.30 kW - 3.70 kW
- Tipología 2° zona: Inducción - individual
- Posterior izquierda: Ø 14.5 cm, 1.40 kW - 2.50 kW
- Tipología 3° zona: Inducción - maxi
- Anterior derecha: Ø 18/28 cm, 1.80 - 2.80 kW - 3.50 - 3.60 kW

CÓDIGO EAN
- 8017709348861

SEI5632D 565 €

INDUCCIÓN, 60 CM, NEGRO, LED ROJO



CARACTERÍSTICAS:

CARACTERÍSTICAS
- Instalación: Perfil semifilo o enrasada
- Base cristal vitrocerámico
- Niveles de potencia: 14
- Número total de zonas de cocción: 3
- Número de zonas de cocción por inducción: 3
- Posición mandos: Frontal
- Tipo de regulación mandos: Control táctil
- Adaptación automática al diámetro de la olla
- Sensor de presencia de ollas: Si
- Detención automática en caso de desbordamiento
- Detención automática en caso de sobrecalentamiento

ZONAS DE COCCIÓN
- Tipología 1° zona: Inducción - individual
- Anterior izquierda: Ø 21 cm, 2.30 kW - 3.70 kW
- Tipología 2° zona: Inducción - individual
- Posterior izquierda: Ø 14.5 cm, 1.40 kW - 2.50 kW
- Tipología 3° zona: Inducción - maxi
- Anterior derecha: Ø 18/28 cm, 1.80 - 2.80 kW - 3.50 - 3.60 kW

CÓDIGO EAN
- 8017709262983

DOLCE STIL NOVO

SIM6323R 1.065 €

INDUCCIÓN, 38 CM, NEGRO, LED BLANCO



CARACTERÍSTICAS:

CARACTERÍSTICAS
- Instalación: Tradicional
- Niveles de potencia: 9
- Número total de zonas de cocción: 2
- Número de zonas de cocción por inducción: 2
- MultiZona
- Número de zonas flexibles: 1
- Posición mandos: Frontal
- Tipo de regulación mandos: Deslizador Múltiple
- Regulación mandos Slider
- Adaptación automática al diámetro de la olla
- Protección contra encendido accidental
- Sensor de presencia de ollas: Sí, min 9 cm
- Detención automática en caso de desbordamiento
- Detención automática en caso de sobrecalentamiento

ZONAS DE COCCIÓN
- Tipología 1° zona: Inducción - Multizona
- Anterior central: 24.0x18.0 cm, 2.10 kW - 2.50 kW
- Tipología 2° zona: Inducción - Multizona
- Posterior central: 24.0x18.0 cm, 2.10 kW - 2.50 kW

CÓDIGO EAN
- 8017709309664

UNIVERSAL

SIM3323D 815 €

INDUCCIÓN, 38 CM, NEGRO, LED BLANCO



CARACTERÍSTICAS:

CARACTERÍSTICAS
- Instalación: Perfil semifilo o enrasada
- Niveles de potencia: 9
- Número total de zonas de cocción: 2
- Número de zonas de cocción por inducción: 2
- MultiZona
- Número de zonas flexibles: 1
- Posición mandos: Frontal
- Tipo de regulación mandos: EVO Slider
- Regulación mandos Slider
- Adaptación automática al diámetro de la olla
- Protección contra encendido accidental
- Sensor de presencia de ollas: Sí, min 9 cm
- Detención automática en caso de desbordamiento
- Detención automática en caso de sobrecalentamiento

ZONAS DE COCCIÓN
- Tipología 1° zona: Inducción - Multizona
- Anterior central: 24.0x18.0 cm, 2.10 kW - 2.5 kW
- Tipología 2° zona: Inducción - Multizona
- Posterior central: 24.0x18.0 cm, 2.10 kW - 2.5 kW

CÓDIGO EAN
- 8017709285371

SI5322B 435 €

INDUCCIÓN, 30 CM, NEGRO, LED ROJO



CARACTERÍSTICAS:

CARACTERÍSTICAS
- Instalación: Semifilo
- Base cristal vitrocerámico
- Niveles de potencia: 9
- Número total de zonas de cocción: 2
- Número de zonas de cocción por inducción: 2
- Posición mandos: Frontal
- Tipo de regulación mandos: Control táctil
- Adaptación automática al diámetro de la olla
- Protección contra encendido accidental
- Sensor de presencia de ollas: Si
- Detención automática en caso de sobrecalentamiento

ZONAS DE COCCIÓN
- Tipología 1° zona: Inducción - individual
- Anterior central: Ø 16.0 cm, 1.30 kW - 1.40 kW
- Tipología 2° zona: Inducción - individual
- Posterior central: Ø 21.0 cm, 2.30 kW - 3.00 kW

CÓDIGO EAN
- 8017709193386

ENCIMERAS INDUCCIÓN VICTORIA CORTINA COLONIAL

VICTORIA

SI964NM 910 €

INDUCCIÓN, 60 CM, NEGRO, LED ROJO



CARACTERÍSTICAS:

CARACTERÍSTICAS
- Instalación: Tradicional
- Niveles de potencia: 9
- Número total de zonas de cocción: 4
- Número de zonas de cocción por inducción: 4
- Posición mandos: Frontal
- Tipo de regulación mandos: Mandos
- Adaptación automática al diámetro de la olla
- Protección contra encendido accidental
- Sensor de presencia de ollas: Si
- Detención automática en caso de sobrecalentamiento

ZONAS DE COCCIÓN
- Tipología 1° zona: Inducción - individual
- Anterior izquierda: Ø 21.0 cm, 2.30 kW - 3.00 kW
- Tipología 2° zona: Inducción - individual
- Posterior izquierda: Ø 16.0 cm, 1.30 kW - 1.40 kW
- Tipología 3° zona: Inducción - individual
- Posterior derecha: Ø 21.0 cm, 2.30 kW - 3.00 kW
- Tipología 4° zona: Inducción - individual
- Anterior derecha: Ø 16.0 cm, 1.30 kW - 1.40 kW

CÓDIGO EAN
- 8017709275815

SI964PM 910 €

INDUCCIÓN, 60 CM, CREMA, LED ROJO



Código EAN: 8017709275822

SI964XM 910 €

INDUCCIÓN, 60 CM, ACERO INOXIDABLE, LED ROJO



Código EAN: 8017709275839

CORTINA

SI764AOM 965 €

INDUCCIÓN, 60 CM, ANTRACITA, BRONCE ANTIGUO, LED ROJO



CARACTERÍSTICAS:

CARACTERÍSTICAS
- Instalación: Tradicional
- Niveles de potencia: 9
- Número total de zonas de cocción: 4
- Número de zonas de cocción por inducción: 4
- 4 mandos Latón envejecido
- Posición mandos: Frontal
- Tipo de regulación mandos: Mandos
- Adaptación automática al diámetro de la olla
- Protección contra encendido accidental
- Sensor de presencia de ollas: Si
- Detención automática en caso de sobrecalentamiento

ZONAS DE COCCIÓN
- Tipología 1° zona: Inducción - individual
- Anterior izquierda: Ø 21.0 cm, 2.30 kW - 3.00 kW
- Tipología 2° zona: Inducción - individual
- Posterior izquierda: Ø 16.0 cm, 1.30 kW - 1.40 kW
- Tipología 3° zona: Inducción - individual
- Posterior derecha: Ø 21.0 cm, 2.30 kW - 3.00 kW
- Tipología 4° zona: Inducción - individual
- Anterior derecha: Ø 16.0 cm, 1.30 kW - 1.40 kW

CÓDIGO EAN
- 8017709275846

SI764POM 965 €

INDUCCIÓN, 60 CM, CREMA, BRONCE ANTIGUO, LED ROJO



Código EAN: 8017709275853

SI2641DP 780 €

INDUCCIÓN, 60 CM, CREMA, LED ROJO

CARACTERÍSTICAS:

CARACTERÍSTICAS
- Instalación: Perfil semifilo o enrasada
- Base cristal vitrocerámico
- Niveles de potencia: 9
- Número total de zonas de cocción: 4
- Número de zonas de cocción por inducción: 4
- Posición mandos: Frontal
- Tipo de regulación mandos: Control táctil
- Adaptación automática al diámetro de la olla
- Protección contra encendido accidental
- Sensor de presencia de ollas: Sí, min 9 cm
- Detención automática en caso de sobrecalentamiento

ZONAS DE COCCIÓN
- Tipología 1° zona: Inducción - individual
- Anterior izquierda: Ø 21.0 cm, 1.85 kW - 2.10 kW
- Tipología 2° zona: Inducción - individual
- Posterior izquierda: Ø 15.0 cm, 1.40 kW
- Tipología 3° zona: Inducción - individual
- Posterior derecha: Ø 21.0 cm, 1.85 kW - 2.10 kW
- Tipología 4° zona: Inducción - individual
- Anterior derecha: Ø 15.0 cm, 1.40 kW

CÓDIGO EAN
- 8017709303150

VITROCERÁMICAS

UNIVERSAL

SE264TD1 335 €

CERÁMICO, 60 CM, NEGRO, LED ROJO



CARACTERÍSTICAS:

CARACTERÍSTICAS
- Instalación: Perfil semifilo o enrasada
- Base cristal vitrocerámico
- Niveles de potencia: 9
- Número total de zonas de cocción: 4
- Posición mandos: Frontal
- Tipo de regulación mandos: Control táctil
- Detención automática en caso de desbordamiento
- Detención automática en caso de sobrecalentamiento

ZONAS DE COCCIÓN
- Tipología 1° zona: Cerámico - indivudual
- Posterior izquierda: Ø 21.0 cm, 2.10 kW
- Tipología 2° zona: Cerámico - indivudual
- Anterior izquierda: Ø 14,5 cm, 1.20 kW
- Tipología 3° zona: Cerámico - indivudual
- Posterior derecha: Ø 18.0 cm, 1.80 kW
- Tipología 4° zona: Cerámico - indivudual
- Anterior derecha: Ø 14.5 cm, 1.20 kW

CÓDIGO EAN
- 8017709312039

SE263TD1 300 €

CERÁMICO, 60 CM, NEGRO, LED ROJO



CARACTERÍSTICAS:

CARACTERÍSTICAS
- Instalación: Perfil semifilo o enrasada
- Base cristal vitrocerámico
- Niveles de potencia: 9
- Número total de zonas de cocción: 3
- Posición mandos: Frontal
- Tipo de regulación mandos: Control táctil
- Detención automática en caso de desbordamiento
- Detención automática en caso de sobrecalentamiento

ZONAS DE COCCIÓN
- Tipología 1° zona: Cerámico - indivudual
- Posterior izquierda: Ø 18.0 cm, 1.80 kW
- Tipología 2° zona: Cerámico - indivudual
- Anterior izquierda: Ø 14.5 cm, 1.20 kW
- Tipología 3° zona: Cerámico - Doble
- Central derecha: Ø21.0 - Ø 27.0 cm, 2.40 kW

CÓDIGO EAN
- 8017709312046

COLONIAL

P864AO 935 €

CERÁMICO, 60 CM, ANTRACITA, BRONCE ANTIGUO



CARACTERÍSTICAS:

CARACTERÍSTICAS
- Instalación: Tradicional
- Número total de zonas de cocción: 4
- 4 mandos Latón envejecido
- Posición mandos: Frontal
- Tipo de regulación mandos: Mandos

ZONAS DE COCCIÓN
- Tipología 1° zona: Cerámico - indivudual
- Anterior izquierda: Ø 18.0 cm, 2.00 kW
- Tipología 2° zona: Cerámico - indivudual
- Posterior izquierda: Ø 14.0 cm, 1.20 kW
- Tipología 3° zona: Cerámico - indivudual
- Posterior derecha: Ø 21.0 cm, 2.30 kW
- Tipología 4° zona: Cerámico - indivudual
- Anterior derecha: Ø 14.0 cm, 1.20 kW

CÓDIGO EAN
- 8017709259976

P864PO 935 €

CERÁMICO, 60 CM, CREMA, BRONCE ANTIGUO



Código EAN: 8017709259983

ENCIMERAS GAS

DOLCE STIL NOVO

PVL6106CN 2.410 €

GAS, 100 CM, NEGRO



CARACTERÍSTICAS:

CARACTERÍSTICAS
- Instalación: Perfil semifilo o enrasada
- Base cristal vitrocerámico
- Número total de zonas de cocción: 6
- Número de zonas de cocción a gas: 6
- 6 mandos negro
- Posición mandos: Frontal
- Tipo de regulación mandos: Mandos

ZONAS DE COCCIÓN
- Sistema de válvulas de seguridad
- Tipología 1° zona: Gas - URP
- Central izquierda: 3.50 kW
- Tipología 2° zona: Gas - SRD
- Posterior izquierda: 1.60 kW
- Tipología 3° zona: Gas - AUX
- Anterior izquierda: 1.00 kW
- Tipología 4° zona: Gas - RP
- Posterior derecha: 2.50 kW
- Tipología 5° zona: Gas - AUX
- Anterior derecha: 1.00 kW
- Tipología 6° zona: Gas - URP
- Central derecha: 3.50 kW

CÓDIGO EAN
- 8017709220624

PV695LCNR 1.615 €

GAS, 90 CM, NEGRO, COBRE



CARACTERÍSTICAS:

CARACTERÍSTICAS
- Instalación: Tradicional
- Base cristal vitrocerámico
- Número total de zonas de cocción: 5
- Número de zonas de cocción a gas: 5
- 5 mandos negro
- Posición mandos: Frontal
- Tipo de regulación mandos: Mandos

ZONAS DE COCCIÓN
- Sistema de válvulas de seguridad
- Tipología 1° zona: Gas - URP
- Izquierda: 6.00 kW
- Tipología 2° zona: Gas - SRD
- Posterior central: 1.70 kW
- Tipología 3° zona: Gas - SRD
- Anterior central: 1.70 kW
- Tipología 4° zona: Gas - RP
- Posterior derecha: 2.60 kW
- Tipología 5° zona: Gas - AUX
- Anterior derecha: 1.10 kW

ACCESORIOS:
- Rejilla de hierro forjado para wok

CÓDIGO EAN
- 8017709222161

CLÁSICA

PV395LN 720 €

GAS, 90 CM, NEGRO



CARACTERÍSTICAS:

CARACTERÍSTICAS
- Instalación: Perfil semifilo o enrasada
- Base Cristal
- Número total de zonas de cocción: 5
- Número de zonas de cocción a gas: 5
- 5 mandos efecto inox
- Posición mandos: Frontal
- Tipo de regulación mandos: Mandos

ZONAS DE COCCIÓN
- Sistema de válvulas de seguridad
- Tipología 1° zona: Gas - 2URP (dual)
- Central izquierda: 4.00 kW
- Tipología 2° zona: Gas - SRD
- Posterior central: 1.80 kW
- Tipología 3° zona: Gas - SRD
- Anterior central: 1.80 kW
- Tipología 4° zona: Gas - RP
- Posterior derecha: 2.60 kW
- Tipología 5° zona: Gas - AUX
- Anterior derecha: 1.00 kW

ACCESORIOS:
- Rejilla de hierro forjado para wok

CÓDIGO EAN
- 8017709324728

PS9062 1.140 €

GAS, 90 CM, ACERO INOXIDABLE

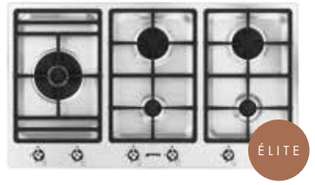

CARACTERÍSTICAS:

CARACTERÍSTICAS
- Instalación: Semifilo
- Número total de zonas de cocción: 5
- Número de zonas de cocción a gas: 5
- 6 mandos efecto inox
- Posición mandos: Frontal
- Tipo de regulación mandos: Mandos

ZONAS DE COCCIÓN
- Sistema de válvulas de seguridad
- Tipología 1° zona: Gas - 2URP (dual)
- Izquierda: 5.00 kW
- Tipología 2° zona: Gas - RP
- Posterior central: 2.50 kW
- Tipología 3° zona: Gas - AUX
- Anterior central: 1.05 kW
- Tipología 4° zona: Gas - RP
- Posterior derecha: 2.50 kW
- Tipología 5° zona: Gas - AUX
- Anterior derecha: 1.05 kW

ACCESORIOS:
- Rejilla de hierro forjado para wok

CÓDIGO EAN
- 8017709327200

PGF95-4 1.075 €

GAS, 90 CM, ACERO INOXIDABLE



CARACTERÍSTICAS:

CARACTERÍSTICAS
- Instalación: Semifilo
- Número total de zonas de cocción: 5
- Número de zonas de cocción a gas: 5
- 5 mandos efecto inox
- Posición mandos: Lateral
- Tipo de regulación mandos: Mandos

ZONAS DE COCCIÓN
- Sistema de válvulas de seguridad
- Tipología 1° zona: Gas - SRD
- Anterior izquierda: 1.75 kW
- Tipología 2° zona: Gas - SRD
- Posterior izquierda: 1.75 kW
- Tipología 3° zona: Gas - URP
- Central: 3.90 kW
- Tipología 4° zona: Gas - SRD
- Posterior derecha: 1.75 kW
- Tipología 5° zona: Gas - AUX
- Anterior derecha: 1.05 kW

ACCESORIOS:
- Rejilla de hierro forjado para wok

CÓDIGO EAN
- 8017709153625

ENCIMERAS GAS

CONTEMPORANEA

SRV596GH5 630 €

GAS, 90 CM, ACERO INOXIDABLE



CARACTERÍSTICAS:

CARACTERÍSTICAS
- Instalación: Tradicional
- Número total de zonas de cocción: 5
- Número de zonas de cocción a gas: 5
- 6 mandos silver
- Posición mandos: Frontal
- Tipo de regulación mandos: Mandos

ZONAS DE COCCIÓN
- Sistema de válvulas de seguridad
- Tipología 1° zona: Gas - AUX
- Anterior izquierda: 1.10 kW
- Tipología 2° zona: Gas - RP
- Posterior izquierda: 3.10 kW
- Tipología 3° zona: Gas - 2URP (dual)
- Central: 5.00 kW
- Tipología 4° zona: Gas - SRD
- Posterior derecha: 1.70 kW
- Tipología 5° zona: Gas - SRD
- Anterior derecha: 1.70 kW

CÓDIGO EAN
- 8017709110505

DOLCE STIL NOVO

PVL675LCN 2.125 €

GAS, 70/75 CM, NEGRO



CARACTERÍSTICAS:

CARACTERÍSTICAS
- Instalación: Perfil semifilo o enrasada
- Base cristal vitrocerámico
- Número total de zonas de cocción: 5
- Número de zonas de cocción a gas: 5
- 5 mandos negro
- Posición mandos: Frontal
- Tipo de regulación mandos: Mandos

ZONAS DE COCCIÓN
- Sistema de válvulas de seguridad
- Tipología 1° zona: Gas - URP
- Central izquierda: 3.50 kW
- Tipología 2° zona: Gas - SRD
- Posterior central: 1.60 kW
- Tipología 3° zona: Gas - AUX
- Anterior central: 1.00 kW
- Tipología 4° zona: Gas - RP
- Posterior derecha: 2.50 kW
- Tipología 5° zona: Gas - AUX
- Anterior derecha: 1.00 kW

CÓDIGO EAN
- 8017709217822

PV675CNR 1.615 €

GAS, 70/75 CM, NEGRO, COBRE



CARACTERÍSTICAS:

CARACTERÍSTICAS
- Instalación: Tradicional
- Base cristal vitrocerámico
- Número total de zonas de cocción: 5
- Número de zonas de cocción a gas: 5
- 5 mandos negro
- Posición mandos: Frontal
- Tipo de regulación mandos: Mandos

ZONAS DE COCCIÓN
- Sistema de válvulas de seguridad
- Tipología 1° zona: Gas - AUX
- Anterior izquierda: 1.10 kW
- Tipología 2° zona: Gas - SRD
- Posterior izquierda: 1.70 kW
- Tipología 3° zona: Gas - URP
- Central: 4.20 kW
- Tipología 4° zona: Gas - RP
- Posterior derecha: 2.60 kW
- Tipología 5° zona: Gas - AUX
- Anterior derecha: 1.10 kW

ACCESORIOS:
- Rejilla de hierro forjado para wok

CÓDIGO EAN
- 8017709222147

LÍNEA

PX175L 750 €

GAS, 70/75 CM, ACERO INOXIDABLE



CARACTERÍSTICAS:

CARACTERÍSTICAS
- Instalación: Tradicional
- Número total de zonas de cocción: 5
- Número de zonas de cocción a gas: 5
- 6 mandos efecto inox
- Posición mandos: Frontal
- Tipo de regulación mandos: Mandos

ZONAS DE COCCIÓN
- Sistema de válvulas de seguridad
- Tipología 1° zona: Gas - 2URP (dual)
- Central izquierda: 4.20 kW
- Tipología 2° zona: Gas - SRD
- Posterior central: 1.80 kW
- Tipología 3° zona: Gas - AUX
- Anterior central: 1.10 kW
- Tipología 4° zona: Gas - RP
- Posterior derecha: 2.60 kW
- Tipología 5° zona: Gas - SRD
- Anterior derecha: 1.80 kW

CÓDIGO EAN
- 8017709247430

PV175B3 790 €

GAS, 70/75 CM, NEGRO



CARACTERÍSTICAS:

CARACTERÍSTICAS
- Instalación: Tradicional
- Base Cristal
- Número total de zonas de cocción: 5
- Número de zonas de cocción a gas: 5
- 5 mandos negro
- Posición mandos: Frontal
- Tipo de regulación mandos: Mandos

ZONAS DE COCCIÓN
- Sistema de válvulas de seguridad
- Tipología 1° zona: Gas - AUX
- Anterior izquierda: 1.10 kW
- Tipología 2° zona: Gas - SRD
- Posterior izquierda: 1.70 kW
- Tipología 3° zona: Gas - RP
- Central: 3.20 kW
- Tipología 4° zona: Gas - RP
- Posterior derecha: 2.60 kW
- Tipología 5° zona: Gas - SRD
- Anterior derecha: 1.70 kW

CÓDIGO EAN
- 8017709329761

ENCIMERAS GAS

LÍNEA

CLÁSICA

PX175 925 €

GAS, 70/75 CM, ACERO INOXIDABLE



CARACTERÍSTICAS:

CARACTERÍSTICAS
- Instalación: Tradicional
- Número total de zonas de cocción: 5
- Número de zonas de cocción a gas: 5
- 5 mandos efecto inox
- Posición mandos: Frontal
- Tipo de regulación mandos: Mandos

ZONAS DE COCCIÓN
- Sistema de válvulas de seguridad
- Tipología 1° zona: Gas - AUX
- Anterior izquierda: 1.10 kW
- Tipología 2° zona: Gas - RP
- Posterior izquierda: 2.60 kW
- Tipología 3° zona: Gas - URP
- Central: 4.00 kW
- Tipología 4° zona: Gas - SRD
- Posterior derecha: 1.80 kW
- Tipología 5° zona: Gas - SRD
- Anterior derecha: 1.80 kW

CÓDIGO EAN
- 8017709247423

PGF75-4 1.040 €

GAS, 70/75 CM, ACERO INOXIDABLE

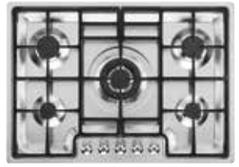

CARACTERÍSTICAS:

CARACTERÍSTICAS
- Instalación: Semifilo
- Número total de zonas de cocción: 5
- Número de zonas de cocción a gas: 5
- 5 mandos efecto inox
- Posición mandos: Frontal
- Tipo de regulación mandos: Mandos

ZONAS DE COCCIÓN
- Sistema de válvulas de seguridad
- Tipología 1° zona: Gas - AUX
- Anterior izquierda: 1.05 kW
- Tipología 2° zona: Gas - SRD
- Posterior izquierda: 1.75 kW
- Tipología 3° zona: Gas - URP
- Central: 3.90 kW
- Tipología 4° zona: Gas - SRD
- Posterior derecha: 1.75 kW
- Tipología 5° zona: Gas - AUX
- Anterior derecha: 1.05 kW

ACCESORIOS:
- Rejilla de hierro forjado para wok

CÓDIGO EAN
- 8017709153601

PX375LMB 885 €

GAS, 70/75 CM, NEGRO MATE



CARACTERÍSTICAS:

CARACTERÍSTICAS
- Instalación: Tradicional
- Número total de zonas de cocción: 5
- Número de zonas de cocción a gas: 5
- Posición mandos: Frontal
- Tipo de regulación mandos: Mandos

ZONAS DE COCCIÓN
- Sistema de válvulas de seguridad
- Tipología 1° zona: Gas - 2URP (dual)
- Central izquierda: 4.20 kW
- Tipología 2° zona: Gas - SRD
- Posterior central: 1.80 kW
- Tipología 3° zona: Gas - AUX
- Anterior central: 1.10 kW
- Tipología 4° zona: Gas - RP
- Posterior derecha: 2.60 kW
- Tipología 5° zona: Gas - SRD
- Anterior derecha: 1.80 kW

CÓDIGO EAN
- 8017709321635

PX375L 780 €

GAS, 70/75 CM, ACERO INOXIDABLE



CARACTERÍSTICAS:

CARACTERÍSTICAS
- Instalación: Tradicional
- Número total de zonas de cocción: 5
- Número de zonas de cocción a gas: 5
- 6 mandos efecto inox
- Posición mandos: Frontal
- Tipo de regulación mandos: Mandos

ZONAS DE COCCIÓN
- Sistema de válvulas de seguridad
- Tipología 1° zona: Gas - 2URP (dual)
- Central izquierda: 4.20 kW
- Tipología 2° zona: Gas - SRD
- Posterior central: 1.80 kW
- Tipología 3° zona: Gas - AUX
- Anterior central: 1.10 kW
- Tipología 4° zona: Gas - RP
- Posterior derecha: 2.60 kW
- Tipología 5° zona: Gas - SRD
- Anterior derecha: 1.80 kW

CÓDIGO EAN
- 8017709252083

PX375 640 €

GAS, 70/75 CM, ACERO INOXIDABLE

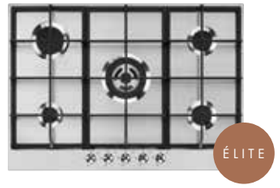

CARACTERÍSTICAS:

CARACTERÍSTICAS
- Instalación: Tradicional
- Número total de zonas de cocción: 5
- Número de zonas de cocción a gas: 5
- 5 mandos efecto inox
- Posición mandos: Frontal
- Tipo de regulación mandos: Mandos

ZONAS DE COCCIÓN
- Sistema de válvulas de seguridad
- Tipología 1° zona: Gas - AUX
- Anterior izquierda: 1.10 kW
- Tipología 2° zona: Gas - RP
- Posterior izquierda: 2.60 kW
- Tipología 3° zona: Gas - URP
- Central: 4.00 kW
- Tipología 4° zona: Gas - SRD
- Posterior derecha: 1.80 kW
- Tipología 5° zona: Gas - SRD
- Anterior derecha: 1.80 kW

CÓDIGO EAN
- 8017709252090

ENCIMERAS GAS

CLÁSICA

PV373LCN 795 €

GAS, 70/75 CM, NEGRO, NEGRO



CARACTERÍSTICAS:

CARACTERÍSTICAS
- Instalación: Semifilo
- Base cristal vitrocerámico
- Número total de zonas de cocción: 3
- Número de zonas de cocción a gas: 3
- 3 mandos silver
- Posición mandos: Frontal
- Tipo de regulación mandos: Mandos

ZONAS DE COCCIÓN
- Sistema de válvulas de seguridad
- Tipología 1° zona: Gas - URP
- Izquierda: 6.50 kW
- Tipología 2° zona: Gas - RP
- Posterior derecha: 3.00 kW
- Tipología 3° zona: Gas - SRD
- Anterior derecha: 1.80 kW

ACCESORIOS:
- Rejilla de hierro forjado para wok

CÓDIGO EAN
- 8017709284800

PV375N 645 €

GAS, 70/75 CM, NEGRO



CARACTERÍSTICAS:

CARACTERÍSTICAS
- Instalación: Perfil semifilo o enrasada
- Base Cristal
- Número total de zonas de cocción: 5
- Número de zonas de cocción a gas: 5
- 5 mandos efecto inox
- Posición mandos: Frontal
- Tipo de regulación mandos: Mandos

ZONAS DE COCCIÓN
- Sistema de válvulas de seguridad
- Tipología 1° zona: Gas - AUX
- Anterior izquierda: 1.00 kW
- Tipología 2° zona: Gas - SRD
- Posterior izquierda: 1.80 kW
- Tipología 3° zona: Gas - URP
- Central: 4.00 kW
- Tipología 4° zona: Gas - RP
- Posterior derecha: 1.80 kW
- Tipología 5° zona: Gas - SRD
- Anterior derecha: 1.80 kW

ACCESORIOS:
- Rejilla de hierro forjado para wok

CÓDIGO EAN
- 8017709324681

SE70SGH-5 545 €

GAS, 70/75 CM, ACERO INOXIDABLE



CARACTERÍSTICAS:

CARACTERÍSTICAS
- Instalación: Tradicional
- Número total de zonas de cocción: 5
- Número de zonas de cocción a gas: 5
- 6 mandos efecto inox
- Posición mandos: Frontal
- Tipo de regulación mandos: Mandos

ZONAS DE COCCIÓN
- Sistema de válvulas de seguridad
- Tipología 1° zona: Gas - AUX
- Anterior izquierda: 1.10 kW
- Tipología 2° zona: Gas - RP
- Posterior izquierda: 2.60 kW
- Tipología 3° zona: Gas - 2URP (dual)
- Central: 5.00 kW
- Tipología 4° zona: Gas - SRD
- Posterior derecha: 1.70 kW
- Tipología 5° zona: Gas - SRD
- Anterior derecha: 1.70 kW

CÓDIGO EAN
- 8017709113162

SELECCIÓN

SR275XGH2 460 €

GAS, 70/75 CM, ACERO INOXIDABLE



CARACTERÍSTICAS:

CARACTERÍSTICAS
- Instalación: Tradicional
- Número total de zonas de cocción: 5
- Número de zonas de cocción a gas: 5
- 5 mandos silver
- Posición mandos: Frontal
- Tipo de regulación mandos: Mandos

ZONAS DE COCCIÓN
- Sistema de válvulas de seguridad
- Tipología 1° zona: Gas - AUX
- Anterior izquierda: 1.10 kW
- Tipología 2° zona: Gas - RP
- Posterior izquierda: 2.60 kW
- Tipología 3° zona: Gas - URP
- Central: 3.90 kW
- Tipología 4° zona: Gas - SRD
- Posterior derecha: 1.70 kW
- Tipología 5° zona: Gas - SRD
- Anterior derecha: 1.70 kW

ACCESORIOS:
- Rejilla reducción moka: 1

CÓDIGO EAN
- 8017709268350

CONTEMPORANEA

SRV575GH5 525 €

GAS, 70/75 CM, ACERO INOXIDABLE



CARACTERÍSTICAS:

CARACTERÍSTICAS
- Instalación: Tradicional
- Número total de zonas de cocción: 5
- Número de zonas de cocción a gas: 5
- 6 mandos silver
- Posición mandos: Frontal
- Tipo de regulación mandos: Mandos

ZONAS DE COCCIÓN
- Sistema de válvulas de seguridad
- Tipología 1° zona: Gas - 2URP (dual)
- Izquierda: 5.00 kW
- Tipología 2° zona: Gas - AUX
- Posterior central: 1.10 kW
- Tipología 3° zona: Gas - AUX
- Anterior central: 1.10 kW
- Tipología 4° zona: Gas - RP
- Posterior derecha: 2.60 kW
- Tipología 5° zona: Gas - SRD
- Anterior derecha: 1.70 kW
- Tipología 6° zona: Gas - SRD

CÓDIGO EAN
- 8017709114794

SRV576GH5 525 €

GAS, 70/75 CM, ACERO INOXIDABLE



CARACTERÍSTICAS:

CARACTERÍSTICAS
- Instalación: Tradicional
- Número total de zonas de cocción: 5
- Número de zonas de cocción a gas: 5
- 6 mandos silver
- Posición mandos: Frontal
- Tipo de regulación mandos: Mandos

ZONAS DE COCCIÓN
- Sistema de válvulas de seguridad
- Tipología 1° zona: Gas - AUX
- Anterior izquierda: 1.10 kW
- Tipología 2° zona: Gas - RP
- Posterior izquierda: 2.60 kW
- Tipología 3° zona: Gas - 2URP (dual)
- Central: 5.00 kW
- Tipología 4° zona: Gas - SRD
- Posterior derecha: 1.70 kW
- Tipología 5° zona: Gas - SRD
- Anterior derecha: 1.70 kW

CÓDIGO EAN
- 8017709112998

ENCIMERAS GAS

DOLCE STIL NOVO

PV664LCNR 1.140 €

GAS, 65 CM, NEGRO, COBRE



CARACTERÍSTICAS:

CARACTERÍSTICAS
- Instalación: Tradicional
- Base cristal vitrocerámico
- Número total de zonas de cocción: 4
- Número de zonas de cocción a gas: 4
- 4 mandos negro
- Posición mandos: Frontal
- Tipo de regulación mandos: Mandos

ZONAS DE COCCIÓN
- Sistema de válvulas de seguridad
- Tipología 1° zona: Gas - RP
- Izquierda: 3.10 kW
- Tipología 2° zona: Gas - SRD
- Posterior central: 1.70 kW
- Tipología 3° zona: Gas - AUX
- Anterior central: 1.10 kW
- Tipología 4° zona: Gas - RP
- Derecha: 2.60 kW

CÓDIGO EAN
- 8017709222123

LÍNEA

PV164B3 650 €

GAS, 60 CM, NEGRO



CARACTERÍSTICAS:

CARACTERÍSTICAS
- Instalación: Tradicional
- Base Cristal
- Número total de zonas de cocción: 4
- Número de zonas de cocción a gas: 4
- 4 mandos negro
- Posición mandos: Frontal
- Tipo de regulación mandos: Mandos

ZONAS DE COCCIÓN
- Sistema de válvulas de seguridad
- Tipología 1° zona: Gas - SRD
- Anterior izquierda: 1.70 kW
- Tipología 2° zona: Gas - SRD
- Posterior izquierda: 1.70 kW
- Tipología 3° zona: Gas - RP
- Posterior derecha: 3.00 kW
- Tipología 4° zona: Gas - AUX
- Anterior derecha: 1.10 kW

CÓDIGO EAN
- 8017709329754

PV163B3 590 €

GAS, 60 CM, NEGRO



CARACTERÍSTICAS:

CARACTERÍSTICAS
- Instalación: Tradicional
- Base Cristal
- Número total de zonas de cocción: 3
- Número de zonas de cocción a gas: 3
- 3 mandos negro
- Posición mandos: Frontal
- Tipo de regulación mandos: Mandos

ZONAS DE COCCIÓN
- Sistema de válvulas de seguridad
- Tipología 1° zona: Gas - RP
- Izquierda: 3.20 kW
- Tipología 2° zona: Gas - RP
- Posterior derecha: 2.60 kW
- Tipología 3° zona: Gas - AUX
- Anterior derecha: 1.10 kW

CÓDIGO EAN
- 8017709329747

CLÁSICA

PX364LMB 670 €

GAS, 60 CM, MATT BLACK

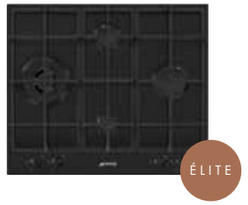

CARACTERÍSTICAS:

CARACTERÍSTICAS
- Instalación: Tradicional
- Número total de zonas de cocción: 4
- Número de zonas de cocción a gas: 4
- Posición mandos: Frontal
- Tipo de regulación mandos: Mandos

ZONAS DE COCCIÓN
- Sistema de válvulas de seguridad
- Tipología 1° zona: Gas - URP
- Izquierda: 3.50 kW
- Tipología 2° zona: Gas - SRD
- Posterior central: 1.80 kW
- Tipología 3° zona: Gas - AUX
- Anterior central: 1.10 kW
- Tipología 4° zona: Gas - RP
- Derecha: 2.60 kW

CÓDIGO EAN
- 8017709321611

PV364N 565 €

GAS, 60 CM, NEGRO



CARACTERÍSTICAS:

CARACTERÍSTICAS
- Instalación: Perfil semifilo o enrasada
- Base Cristal
- Número total de zonas de cocción: 4
- Número de zonas de cocción a gas: 4
- 4 mandos efecto inox
- Posición mandos: Frontal
- Tipo de regulación mandos: Mandos

ZONAS DE COCCIÓN
- Sistema de válvulas de seguridad
- Tipología 1° zona: Gas - AUX
- Anterior izquierda: 1.00 kW
- Tipología 2° zona: Gas - 2URP (dual)
- Posterior izquierda: 3.60 kW
- Tipología 3° zona: Gas - SRD
- Posterior derecha: 1.80 kW
- Tipología 4° zona: Gas - SRD
- Anterior derecha: 1.80 kW

ACCESORIOS:
- Rejilla de hierro forjado para wok

CÓDIGO EAN
- 8017709324704

PV363LN 579 €

GAS, 60 CM, NEGRO



CARACTERÍSTICAS:

CARACTERÍSTICAS
- Instalación: Perfil semifilo o enrasada
- Base Cristal
- Número total de zonas de cocción: 3
- Número de zonas de cocción a gas: 3
- 3 mandos efecto inox
- Posición mandos: Frontal
- Tipo de regulación mandos: Mandos

ZONAS DE COCCIÓN
- Sistema de válvulas de seguridad
- Tipología 1° zona: Gas - URP
- Central izquierda: 4.00 kW
- Tipología 2° zona: Gas - SRD
- Posterior derecha: 1.80 kW
- Tipología 3° zona: Gas - SRD
- Anterior derecha: 1.80 kW

ACCESORIOS:
- Rejilla de hierro forjado para wok
- Rasqueta: 1

CÓDIGO EAN
- 8017709342524

ENCIMERAS GAS

LÍNEA

CLÁSICA

SELECCIÓN

PX164L 585 €

GAS, 60 CM, ACERO INOXIDABLE



CARACTERÍSTICAS:

CARACTERÍSTICAS
- Instalación: Tradicional
- Número total de zonas de cocción: 4
- Número de zonas de cocción a gas: 4
- 4 mandos efecto inox
- Posición mandos: Frontal
- Tipo de regulación mandos: Mandos

ZONAS DE COCCIÓN
- Sistema de válvulas de seguridad
- Tipología 1° zona: Gas - URP
- Izquierda: 3.50 kW
- Tipología 2° zona: Gas - SRD
- Posterior central: 1.80 kW
- Tipología 3° zona: Gas - AUX
- Anterior central: 1.10 kW
- Tipología 4° zona: Gas - RP
- Derecha: 2.60 kW

CÓDIGO EAN
- 8017709247416

PX364L 490 €

GAS, 60 CM, ACERO INOXIDABLE



CARACTERÍSTICAS:

CARACTERÍSTICAS
- Instalación: Tradicional
- Número total de zonas de cocción: 4
- Número de zonas de cocción a gas: 4
- 4 mandos efecto inox
- Posición mandos: Frontal
- Tipo de regulación mandos: Mandos

ZONAS DE COCCIÓN
- Sistema de válvulas de seguridad
- Tipología 1° zona: Gas - URP
- Izquierda: 3.50 kW
- Tipología 2° zona: Gas - SRD
- Posterior central: 1.80 kW
- Tipología 3° zona: Gas - AUX
- Anterior central: 1.10 kW
- Tipología 4° zona: Gas - RP
- Derecha: 2.60 kW

CÓDIGO EAN
- 8017709252106

PGF64-4 990 €

GAS, 60 CM, ACERO INOXIDABLE



CARACTERÍSTICAS:

CARACTERÍSTICAS
- Instalación: Semifilo
- Número total de zonas de cocción: 4
- Número de zonas de cocción a gas: 4
- 4 mandos efecto inox
- Posición mandos: Frontal
- Tipo de regulación mandos: Mandos

ZONAS DE COCCIÓN
- Sistema de válvulas de seguridad
- Tipología 1° zona: Gas - URP
- Izquierda: 3.90 kW
- Tipología 2° zona: Gas - AUX
- Posterior central: 1.05 kW
- Tipología 3° zona: Gas - AUX
- Anterior central: 1.05 kW
- Tipología 4° zona: Gas - RP
- Derecha: 2.50 kW

ACCESORIOS:
- Rejilla de hierro forjado para wok

CÓDIGO EAN
- 8017709153588

SER60SGH3 490 €

GAS, 60 CM, ACERO INOXIDABLE



CARACTERÍSTICAS:

CARACTERÍSTICAS
- Instalación: Tradicional
- Número total de zonas de cocción: 4
- Número de zonas de cocción a gas: 4
- 4 mandos efecto inox
- Posición mandos: Frontal
- Tipo de regulación mandos: Mandos

ZONAS DE COCCIÓN
- Sistema de válvulas de seguridad
- Tipología 1° zona: Gas - URP
- Izquierda: 3.90 kW
- Tipología 2° zona: Gas - SRD
- Posterior central: 1.70 kW
- Tipología 3° zona: Gas - AUX
- Anterior central: 1.10 kW
- Tipología 4° zona: Gas - RP
- Derecha: 2.60 kW

CÓDIGO EAN
- 8017709105235

SLR64SGH 595 €

GAS, 60 CM, ACERO INOXIDABLE



CARACTERÍSTICAS:

CARACTERÍSTICAS
- Instalación: Tradicional
- Número total de zonas de cocción: 4
- Número de zonas de cocción a gas: 4
- 4 mandos silver
- Posición mandos: Frontal
- Tipo de regulación mandos: Mandos

ZONAS DE COCCIÓN
- Sistema de válvulas de seguridad
- Tipología 1° zona: Gas - URP
- Izquierda: 3.50 kW
- Tipología 2° zona: Gas - SRD
- Posterior central: 1.70 kW
- Tipología 3° zona: Gas - AUX
- Anterior central: 1.10 kW
- Tipología 4° zona: Gas - RP
- Derecha: 2.60 kW

CÓDIGO EAN
- 8017709182335

P261XGH 390 €

GAS, 60 CM, ACERO INOXIDABLE



CARACTERÍSTICAS:

CARACTERÍSTICAS
- Instalación: Tradicional
- Número total de zonas de cocción: 4
- Número de zonas de cocción a gas: 4
- 4 mandos silver
- Posición mandos: Frontal
- Tipo de regulación mandos: Mandos

ZONAS DE COCCIÓN
- Sistema de válvulas de seguridad
- Tipología 1° zona: Gas - URP
- Izquierda: 3.50 kW
- Tipología 2° zona: Gas - SRD
- Posterior central: 1.70 kW
- Tipología 3° zona: Gas - AUX
- Anterior central: 1.10 kW
- Tipología 4° zona: Gas - RP
- Derecha: 2.60 kW

CÓDIGO EAN
- 8017709179656

ENCIMERAS GAS

SELECCIÓN

SR60GHS 480 €

GAS, 60 CM, ACERO INOXIDABLE



CARACTERÍSTICAS:

CARACTERÍSTICAS
- Instalación: Tradicional
- Número total de zonas de cocción: 4
- Número de zonas de cocción a gas: 4
- 4 mandos silver
- Posición mandos: Frontal
- Tipo de regulación mandos: Mandos

ZONAS DE COCCIÓN
- Sistema de válvulas de seguridad
- Tipología 1° zona: Gas - URP
- Izquierda: 3.90 kW
- Tipología 2° zona: Gas - SRD
- Posterior central: 1.70 kW
- Tipología 3° zona: Gas - AUX
- Anterior central: 1.10 kW
- Tipología 4° zona: Gas - RP
- Derecha: 2.60 kW

CÓDIGO EAN
- 8017709179526

S60GHS 455 €

GAS, 60 CM, ACERO INOXIDABLE



CARACTERÍSTICAS:

CARACTERÍSTICAS
- Instalación: Tradicional
- Número total de zonas de cocción: 4
- Número de zonas de cocción a gas: 4
- 4 mandos silver
- Posición mandos: Frontal
- Tipo de regulación mandos: Mandos

ZONAS DE COCCIÓN
- Sistema de válvulas de seguridad
- Tipología 1° zona: Gas - RP
- Izquierda: 3.10 kW
- Tipología 2° zona: Gas - SRD
- Posterior central: 1.70 kW
- Tipología 3° zona: Gas - AUX
- Anterior central: 1.10 kW
- Tipología 4° zona: Gas - RP
- Derecha: 2.60 kW

CÓDIGO EAN
- 8017709179519

SR264XGH2 440 €

GAS, 60 CM, ACERO INOXIDABLE



CARACTERÍSTICAS:

CARACTERÍSTICAS
- Instalación: Tradicional
- Número total de zonas de cocción: 4
- Número de zonas de cocción a gas: 4
- 4 mandos silver
- Posición mandos: Frontal
- Tipo de regulación mandos: Mandos

ZONAS DE COCCIÓN
- Sistema de válvulas de seguridad
- Tipología 1° zona: Gas - URP
- Izquierda: 3.90 kW
- Tipología 2° zona: Gas - SRD
- Posterior central: 1.70 kW
- Tipología 3° zona: Gas - AUX
- Anterior central: 1.10 kW
- Tipología 4° zona: Gas - RP
- Derecha: 2.60 kW

CÓDIGO EAN
- 8017709268367

DOLCE STIL NOVO

PV632CNR 750 €

GAS, 38 CM, NEGRO, COBRE



CARACTERÍSTICAS:

CARACTERÍSTICAS
- Instalación: Tradicional
- Base cristal vitrocerámico
- Número total de zonas de cocción: 2
- Número de zonas de cocción a gas: 2
- 2 mandos negro
- Posición mandos: Frontal
- Tipo de regulación mandos: Mandos

ZONAS DE COCCIÓN
- Sistema de válvulas de seguridad
- Tipología 1° zona: Gas - AUX
- Anterior central: 1.10 kW
- Tipología 2° zona: Gas - RP
- Posterior central: 3.10 kW

CÓDIGO EAN
- 8017709218256

CLÁSICA

PV332CN 725 €

GAS, 30 CM, NEGRO



CARACTERÍSTICAS:

CARACTERÍSTICAS
- Instalación: Perfil semifilo o enrasada
- Base cristal vitrocerámico
- Número total de zonas de cocción: 2
- Número de zonas de cocción a gas: 2
- 2 mandos efecto inox
- Posición mandos: Frontal
- Tipo de regulación mandos: Mandos

ZONAS DE COCCIÓN
- Sistema de válvulas de seguridad
- Tipología 1° zona: Gas - SRD
- Anterior central: 1.80 kW
- Tipología 2° zona: Gas - RP
- Posterior central: 3.00 kW

ACCESORIOS:
- Rejilla de hierro forjado para wok

CÓDIGO EAN
- Código EAN: 8017709255336

ENCIMERAS GAS

CONTEMPORANEA

SRV532GH3 425 €

GAS, 30 CM, ACERO INOXIDABLE



CARACTERÍSTICAS:

UR

CARACTERÍSTICAS
- Instalación: Tradicional
- Número total de zonas de cocción: 2
- Número de zonas de cocción a gas: 2
- 2 mandos efecto inox
- Posición mandos: Frontal
- Tipo de regulación mandos: Mandos

ZONAS DE COCCIÓN
- Sistema de válvulas de seguridad
- Tipología 1° zona: Gas - AUX
- Anterior central: 1.10 kW
- Tipología 2° zona: Gas - URP
- Posterior central: 3.30 kW

CÓDIGO EAN
- 8017709111229

SRV531GH5 390 €

GAS, 30 CM, ACERO INOXIDABLE



CARACTERÍSTICAS:

UR

CARACTERÍSTICAS
- Instalación: Tradicional
- Número total de zonas de cocción: 1
- Número de zonas de cocción a gas: 1
- 2 mandos silver
- Posición mandos: Frontal
- Tipo de regulación mandos: Mandos

ZONAS DE COCCIÓN
- Sistema de válvulas de seguridad
- Tipología 1° zona: Gas - 2URP (dual)
- Central: 5.00 kW

CÓDIGO EAN
- 8017709111076



ENCIMERAS GAS VICTORIA CORTINA COLONIAL

VICTORIA

SR975NGH 1.010 €

GAS, 70/75 CM, NEGRO



CARACTERÍSTICAS:

CARACTERÍSTICAS
- Instalación: Tradicional
- Número total de zonas de cocción: 5
- Número de zonas de cocción a gas: 5
- 6 mandos cromo
- Posición mandos: Frontal
- Tipo de regulación mandos: Mandos

ZONAS DE COCCIÓN
- Sistema de válvulas de seguridad
- Tipología 1° zona: Gas - AUX
- Anterior izquierda: 1.10 kW
- Tipología 2° zona: Gas - RP
- Posterior izquierda: 2.60 kW
- Tipología 3° zona: Gas - 2URP (dual)
- Central: 5.00 kW
- Tipología 4° zona: Gas - SRD
- Posterior derecha: 1.70 kW
- Tipología 5° zona: Gas - SRD
- Anterior derecha: 1.70 kW

CÓDIGO EAN
- 8017709200169

SR975PGH 1.010 €

GAS, 70/75 CM, CREMA



Código EAN: 8017709200176

SR975XGH 1.010 €

GAS, 70/75 CM, ACERO INOXIDABLE



Código EAN: 8017709200145

CORTINA

SR775AO 890 €

GAS, 70/75 CM, ANTRACITA, BRONCE ANTIGUO



CARACTERÍSTICAS:

CARACTERÍSTICAS
- Instalación: Tradicional
- Número total de zonas de cocción: 5
- Número de zonas de cocción a gas: 5
- 6 mandos negro
- Posición mandos: Frontal
- Tipo de regulación mandos: Mandos

ZONAS DE COCCIÓN
- Sistema de válvulas de seguridad
- Tipología 1° zona: Gas - AUX
- Anterior izquierda: 1.10 kW
- Tipología 2° zona: Gas - RP
- Posterior izquierda: 2.60 kW
- Tipología 3° zona: Gas - 2URP (dual)
- Central: 5.00 kW
- Tipología 4° zona: Gas - SRD
- Posterior derecha: 1.70 kW
- Tipología 5° zona: Gas - SRD
- Anterior derecha: 1.70 kW

CÓDIGO EAN
- 8017709140854

SR775PO 890 €

GAS, 70/75 CM, CREMA, BRONCE ANTIGUO



Código EAN: 8017709140847

COLONIAL

SRV876AOGH 890 €

GAS, 70/75 CM, ANTRACITA



CARACTERÍSTICAS:

CARACTERÍSTICAS
- Instalación: Tradicional
- Número total de zonas de cocción: 5
- Número de zonas de cocción a gas: 5
- 6 mandos Latón envejecido
- Posición mandos: Frontal
- Tipo de regulación mandos: Mandos

ZONAS DE COCCIÓN
- Sistema de válvulas de seguridad
- Tipología 1° zona: Gas - AUX
- Anterior izquierda: 1.10 kW
- Tipología 2° zona: Gas - RP
- Posterior izquierda: 2.60 kW
- Tipología 3° zona: Gas - 2URP (dual)
- Central: 5.00 kW
- Tipología 4° zona: Gas - SRD
- Posterior derecha: 1.70 kW
- Tipología 5° zona: Gas - SRD
- Anterior derecha: 1.70 kW

CÓDIGO EAN
- 8017709233273

SRV876POGH 890 €

GAS, 70/75 CM, CREMA



Código EAN: 8017709233297

ENCIMERAS GAS VICTORIA CORTINA COLONIAL

VICTORIA

SR964NGH 880 €

GAS, 60 CM, NEGRO



CARACTERÍSTICAS:

UR

CARACTERÍSTICAS
- Instalación: Tradicional
- Número total de zonas de cocción: 4
- Número de zonas de cocción a gas: 4
- 4 mandos cromo
- Posición mandos: Frontal
- Tipo de regulación mandos: Mandos

ZONAS DE COCCIÓN
- Sistema de válvulas de seguridad
- Tipología 1° zona: Gas - AUX
- Anterior izquierda: 1.10 kW
- Tipología 2° zona: Gas - URP
- Posterior izquierda: 3.30 kW
- Tipología 3° zona: Gas - SRD
- Posterior derecha: 1.70 kW
- Tipología 4° zona: Gas - SRD
- Anterior derecha: 1.70 kW

CÓDIGO EAN
- 8017709200121

SR964PGH 880 €

GAS, 60 CM, CREMA



Código EAN: 8017709200138

SR964XGH 880 €

GAS, 60 CM, ACERO INOXIDABLE



Código EAN: 8017709200114

CORTINA

SR764AO 760 €

GAS, 60 CM, ANTRACITA, BRONCE ANTIGUO



CARACTERÍSTICAS:

UR

CARACTERÍSTICAS
- Instalación: Tradicional
- Número total de zonas de cocción: 4
- Número de zonas de cocción a gas: 4
- 4 mandos negro
- Posición mandos: Frontal
- Tipo de regulación mandos: Mandos

ZONAS DE COCCIÓN
- Sistema de válvulas de seguridad
- Tipología 1° zona: Gas - URP
- Izquierda: 3.90 kW
- Tipología 2° zona: Gas - SRD
- Posterior central: 1.70 kW
- Tipología 3° zona: Gas - AUX
- Anterior central: 1.10 kW
- Tipología 4° zona: Gas - RP
- Derecha: 2.60 kW

CÓDIGO EAN
- 8017709140953

SR764PO 760 €

GAS, 60 CM, CREMA, BRONCE ANTIGUO



Código EAN: 8017709140847

COLONIAL

SRV864AOGH 740 €

GAS, 60 CM, ANTRACITA



CARACTERÍSTICAS:

UR

CARACTERÍSTICAS
- Instalación: Tradicional
- Número total de zonas de cocción: 4
- Número de zonas de cocción a gas: 4
- 4 mandos Latón envejecido
- Posición mandos: Frontal
- Tipo de regulación mandos: Mandos

ZONAS DE COCCIÓN
- Sistema de válvulas de seguridad
- Tipología 1° zona: Gas - AUX
- Anterior izquierda: 1.10 kW
- Tipología 2° zona: Gas - URP
- Posterior izquierda: 3.30 kW
- Tipología 3° zona: Gas - SRD
- Posterior derecha: 1.70 kW
- Tipología 4° zona: Gas - SRD
- Anterior derecha: 1.70 kW

CÓDIGO EAN
- 8017709233341

SRV864POGH 740 €

GAS, 60 CM, CREMA



Código EAN: 8017709233365

ENCIMERAS DOMINÓ

CLÁSICA

PGF30T-1 1.565 €

TEPPAN YAKI, 30 CM, ACERO INOXIDABLE



CARACTERÍSTICAS:

CARACTERÍSTICAS
- Instalación: Semifilo
- Niveles de potencia: 9
- Número total de zonas de cocción: 2
- Número de zonas de cocción por inducción: 2
- 2 mandos efecto inox
- Posición mandos: Frontal
- Tipo de regulación mandos: Mandos
- Detención automática en caso de sobrecalentamiento

ZONAS DE COCCIÓN
- Tipología 1° zona: Teppan yaki
- Anterior central: 1.40 kW - 1.80 kW
- Tipología 2° zona: Teppan yaki
- Posterior central: 1.40 kW - 1.80 kW

CÓDIGO EAN
- 8017709161910

PGF30F 1.030 €

PLANCHA ELÉCTRICA, 30 CM, ACERO INOXIDABLE



CARACTERÍSTICAS:

CARACTERÍSTICAS
- Instalación: Semifilo
- Número total de zonas de cocción: 1
- Posición mandos: Frontal
- Tipo de regulación mandos: Mandos
- Detención automática en caso de sobrecalentamiento

ZONAS DE COCCIÓN
- Tipología 1° zona: Freidora
- Central

CÓDIGO EAN
- 8017709141721

PGF32I-1 870 €

INDUCCIÓN, 30 CM, ACERO INOXIDABLE / NEGRO



CARACTERÍSTICAS:

CARACTERÍSTICAS
- Instalación: Semifilo
- Número total de zonas de cocción: 2
- Número de zonas de cocción por inducción: 2
- 2 mandos efecto inox
- Posición mandos: Frontal
- Tipo de regulación mandos: Mandos
- Adaptación automática al diámetro de la olla
- Protección contra encendido accidental
- Sensor de presencia de ollas: Si
- Detención automática en caso de sobrecalentamiento

ZONAS DE COCCIÓN
- Tipología 1° zona: Inducción - individual
- Anterior central: Ø 14.5 cm, 1.40 kW - 2.20 kW
- Tipología 2° zona: Inducción - individual
- Posterior central: Ø 21.0 cm, 1.80 kW - 3.00 kW

CÓDIGO EAN
- 8017709161941

PGF31G2 510 €

GAS, 30 CM, ACERO INOXIDABLE



CARACTERÍSTICAS:

CARACTERÍSTICAS
- Instalación: Semifilo
- Número total de zonas de cocción: 1
- Número de zonas de cocción a gas: 1
- 2 mandos efecto inox
- Posición mandos: Frontal
- Tipo de regulación mandos: Mandos

ZONAS DE COCCIÓN
- Sistema de válvulas de seguridad
- Tipología 1° zona: Gas - URP
- Central: 5.0 kW

ACCESORIOS:
- Rejilla de hierro forjado para wok

CÓDIGO EAN
- 8017709327163

PGF32G 490 €

GAS, 30 CM, ACERO INOXIDABLE



CARACTERÍSTICAS:

CARACTERÍSTICAS
- Instalación: Semifilo
- Número total de zonas de cocción: 2
- Número de zonas de cocción a gas: 2
- 2 mandos efecto inox
- Posición mandos: Frontal
- Tipo de regulación mandos: Mandos

ZONAS DE COCCIÓN
- Sistema de válvulas de seguridad
- Tipología 1° zona: Gas - AUX
- Anterior central: 1.05 kW
- Tipología 2° zona: Gas - RP
- Posterior central: 2.50 kW

ACCESORIOS:
- Rejilla de hierro forjado para wok

CÓDIGO EAN
- 8017709138059

PGF30B 595 €

PLANCHA ELÉCTRICA, 30 CM, ACERO INOXIDABLE



CARACTERÍSTICAS:

CARACTERÍSTICAS
- Instalación: Semifilo
- Niveles de potencia: 9
- Número total de zonas de cocción: 1
- Posición mandos: Frontal
- Tipo de regulación mandos: Mandos

ZONAS DE COCCIÓN
- Tipología 1° zona: BBQ
- Central: 1.80 kW

CÓDIGO EAN
- 8017709138028

C90CX/1 325 €

FAMILIA: ACCESORIOS



- Tapa de vidrio con marco de acero inox apto para placas de 90 cm.
- 8017709038977

C70CX/1 315 €

FAMILIA: ACCESORIOS



- Tapa de vidrio con marco de acero inox apto para placas de 70 cm.
- 8017709038885

GRIDKDH12 275 €

FAMILIA: ACCESORIOS

- Rejilla metálica para campana KDH12WLD
- 8017709281649

6MP700AX 130 €

FAMILIA: ACCESORIOS



- Set 6 mandos Cortina Antracita/ Silver.
- 8017709145545

C70CNE-2 120 €

FAMILIA: ACCESORIOS



- Cubre encimeras negro para encimeras de 60 cm con mandos frontales.
- 8017709105891

C70CA/1 120 €

FAMILIA: ACCESORIOS



- Cubre encimeras antracita para encimeras de 70 cm con mandos frontales.
- 8017709038922

CC70X 230 €

FAMILIA: ACCESORIOS



- Tapa de cristal con estructura de acero inoxidable adecuada para placas de 70 cm con mandos frontales.
- 8017709078232

C30CX/1 230 €

FAMILIA: ACCESORIOS



- Tapa de vidrio con marco de acero inox adecuado para placas de 30 cm.
- 8017709039004

TPKPLATE 229 €

FAMILIA: ACCESORIOS



- Placa universal para inducción, gas, vitrocerámica y cocinas eléctricas. Superficie antiadherente, ideal para cocinar pescado, huevos y verduras. Dimensiones: 410 x 240 mm.
- 8017709310363

C60CNE-2 120 €

FAMILIA: ACCESORIOS



- Cubre encimeras negro para encimeras de 60 cm con mandos frontales.
- 8017709105884

C70CP/1 120 €

FAMILIA: ACCESORIOS



- Cubre encimeras crema para encimeras de 70 cm con mandos frontales.
- 8017709038939

C60CEB/1 120 €

FAMILIA: ACCESORIOS

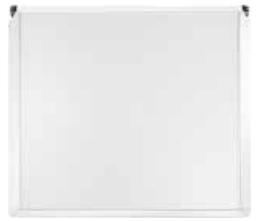

- Cubre encimeras blanco compatible con encimeras de 60 cm con controles frontales.
- 8017709038960

C60CX/1 250 €

FAMILIA: ACCESORIOS



- Cubre encimeras de cristal para encimeras de 60 cm con mandos frontales.
- 8017709038946

CC60X 215 €

FAMILIA: ACCESORIOS



- Tapa de cristal con estructura de acero inoxidable adecuada para placas de 60 cm con controles frontales.
- 8017709078218

CC60NE 215 €

FAMILIA: ACCESORIOS



- Cubre encimeras negro para encimeras de 60 cm con mandos frontales.
- 8017709078225

LGCN 85 €

FAMILIA: ACCESORIOS



- Tirante unión acero inoxidable para encimeras inducción o gas on glass, acero inoxidable, 475/495 mm
- 8017709262969

LGPGF-1 80 €

FAMILIA: ACCESORIOS

- Tira unión de aluminio para palcas PGF
- 8017709243739

6MP1PGF 75 €

FAMILIA: ACCESORIOS



- Set 6 mandos Línea para encimeras PGF
- 8017709255756

ACCESORIOS

PR3845X 65 €

FAMILIA: ACCESORIOS



- Acero inoxidable antihuellas.
- Cubierta para muebles en columna instalación de más hornos

- 8017709124182

PR3845N 65 €

FAMILIA: ACCESORIOS



- Kit unión negro para muebles cuando se instalan más hornos en columna

- 8017709265199

WOKGHU 40 €

FAMILIA: ACCESORIOS



- Soporte de hierro fundido para Wok

- 8017709106409

GRW 35 €

FAMILIA: ACCESORIOS



- Soporte para Wok

- 8017709076863

GRM 35 €

FAMILIA: ACCESORIOS



- Soporte para cafetera Moka

- 8017709076856

ESQUEMAS DE INSTALACIÓN

ENCIMERA CON CAMPANA

HOBD682R1

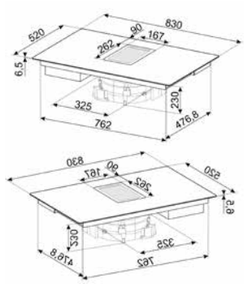

HOBD182DG

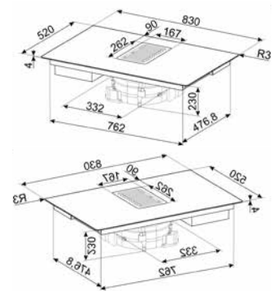

HOBD382MB2

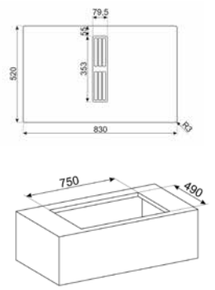

HOBD682D2

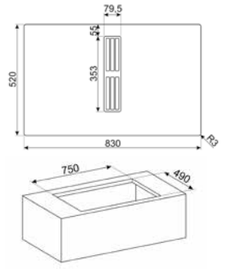

HOBD482D2

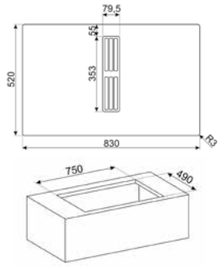

HOBD472D2

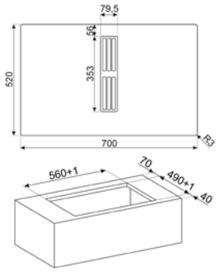

ENCIMERAS MIXTAS

PM6954R

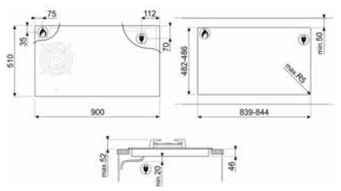

PM3953D

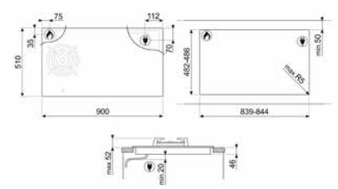

PM6743R

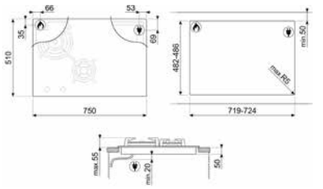

PM3743D

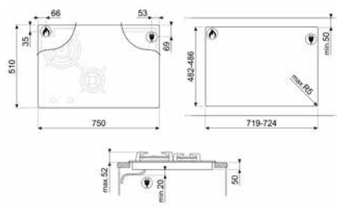

PM6643R

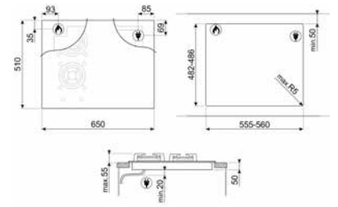

PM3643D

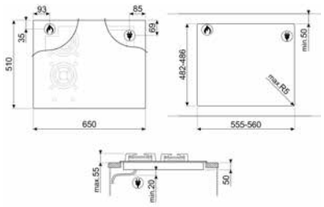

ESQUEMAS DE INSTALACIÓN

ENCIMERAS INDUCCIÓN

SIA1963D

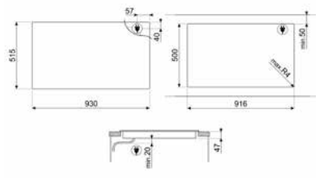

SIA1963DG

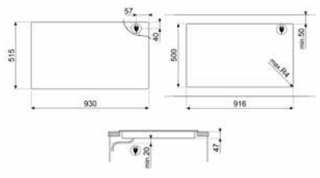

SIM6964R

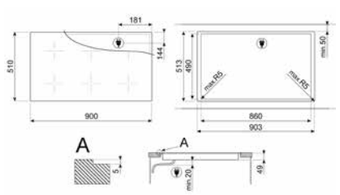

SIM3864MB

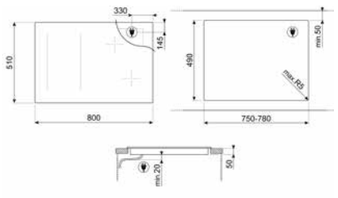

SIM3864D

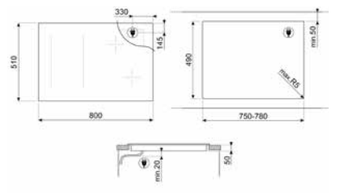

SIM3844D

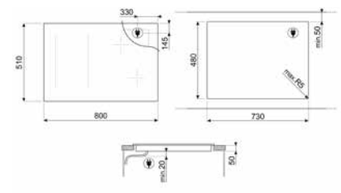

SIM1964D

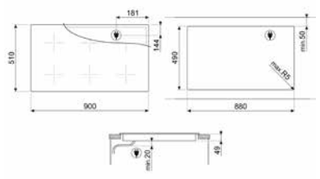

SIM1964DG

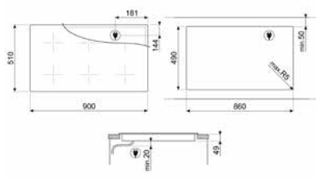

SIM3964MB

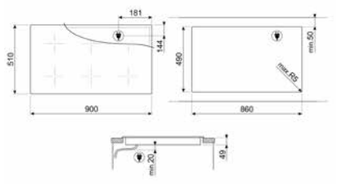

SI1M4844D

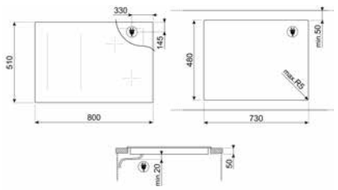

SI1M4734D

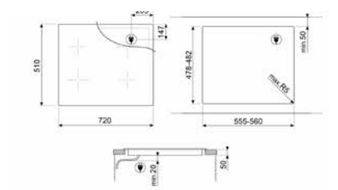

SI1M4744D

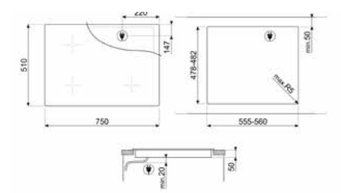

SIM3964D

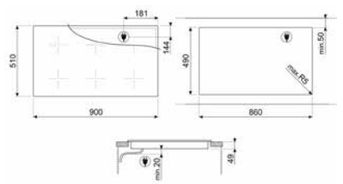

SI2M7953DW

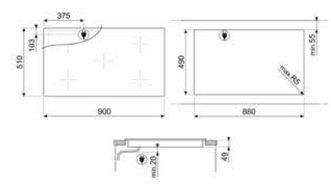

SI1M4954D

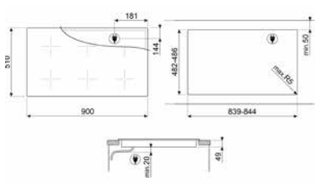

SI2951D

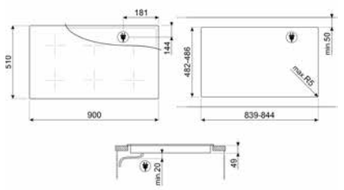

SIM6864R

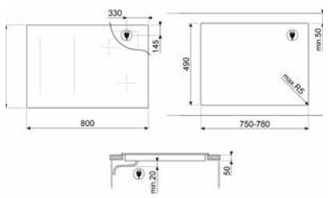

SIM1864DG

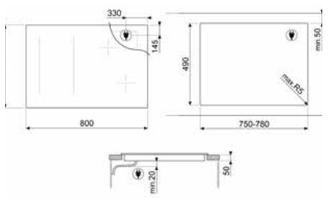

SI2731D

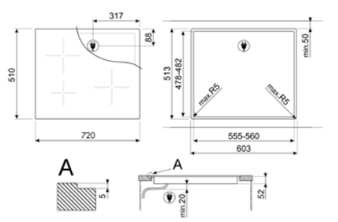

SIM6644R

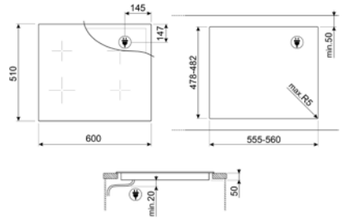

SIM1644DG

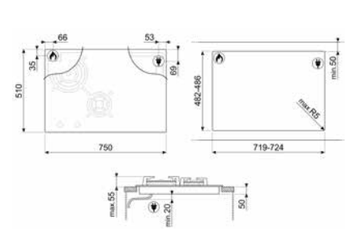

SIM1644D

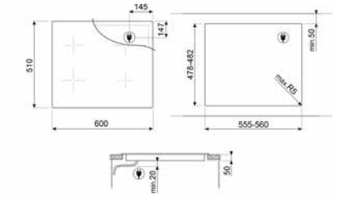

SIM3644MB

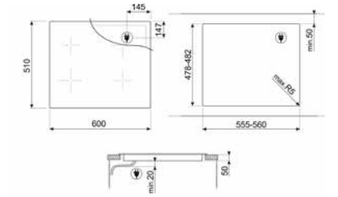

SI2M7643DW

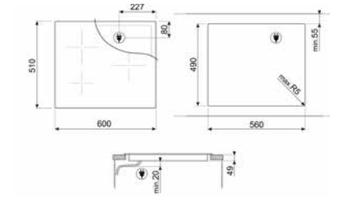

ESQUEMAS DE INSTALACIÓN

ENCIMERAS INDUCCIÓN

SI364BM

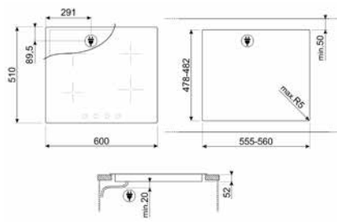

SI1M4644D

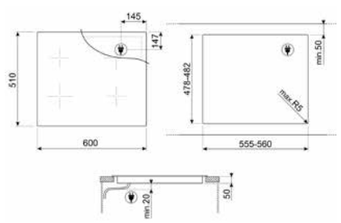

SI1M4634D

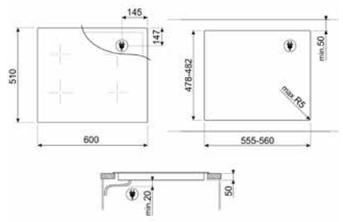

SIM3323D

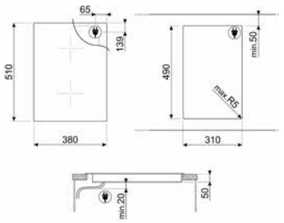

SI5322B

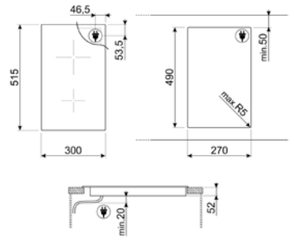

SI2M5643D1

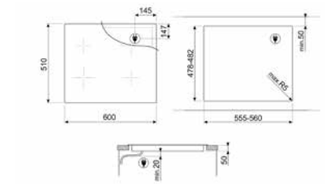

SI2631D

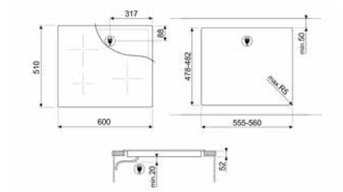

SI964NM SI964PM SI964XM

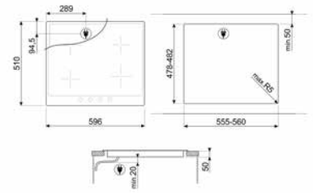

SI764AOM SI764POM

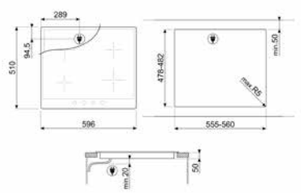

SI2641DP

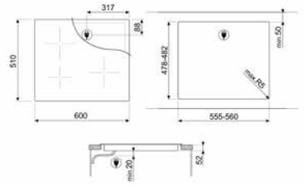

VITROCERÁMICAS

SE264TD1

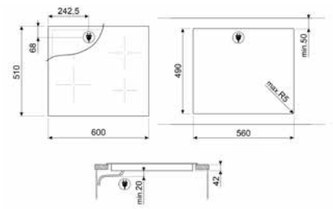

SE263TD1

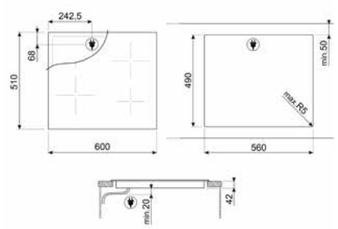

P864AO P864PO

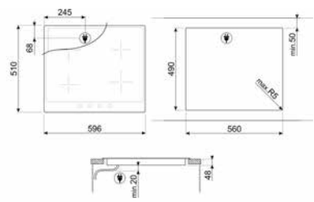

ENCIMERAS GAS

PVL6106CN

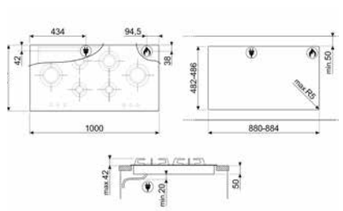

PV695LCNR

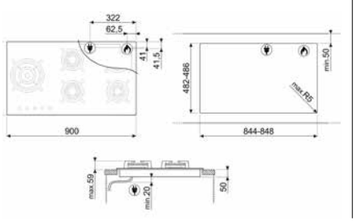

PV395LN

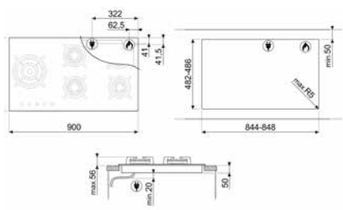

SI7633B1

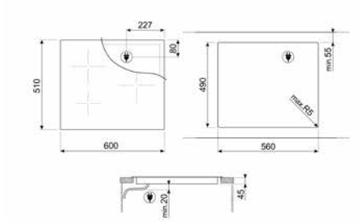

SIB2641D

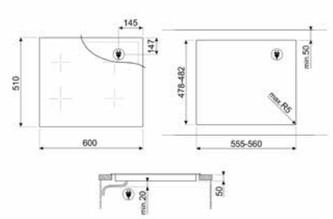

SI5632D

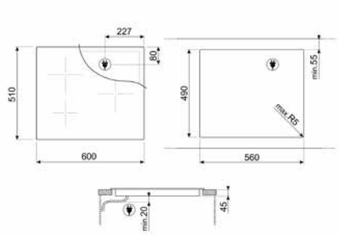

SI5633D

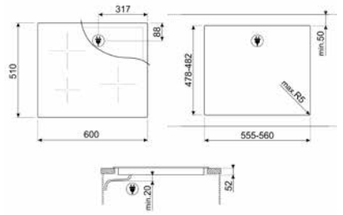

SEI5632D

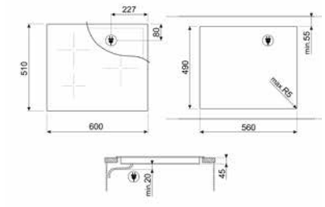

SIM6323R

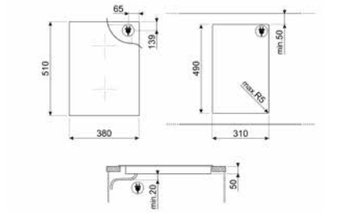

ESQUEMAS DE INSTALACIÓN

ENCIMERAS GAS

PS9062

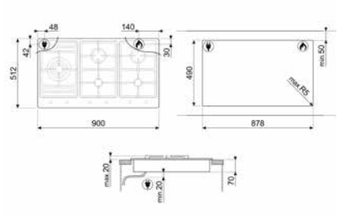

PGF95-4

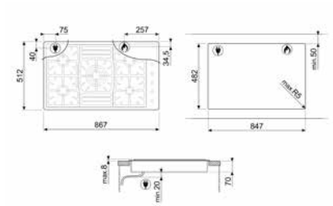

SRV596GH5

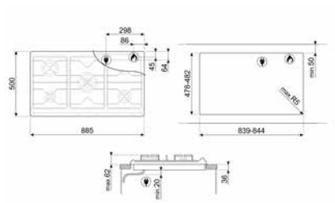

PV373LCN

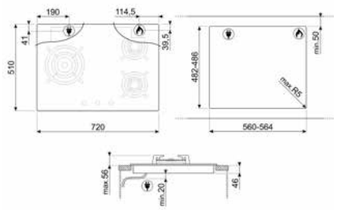

PV375N

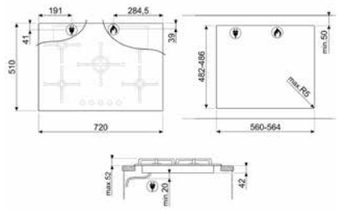

SE70SGH-5

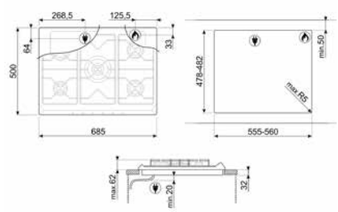

PVL675LCN

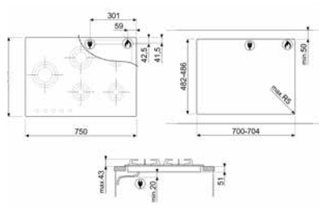

PV675CNR

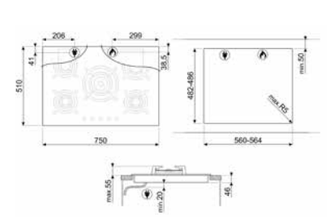

PX175L

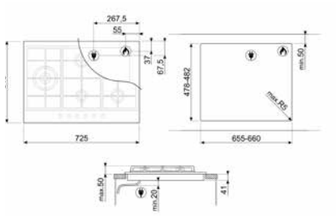

SR275XGH2

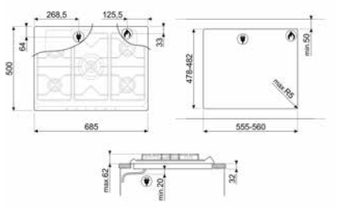

SRV575GH5

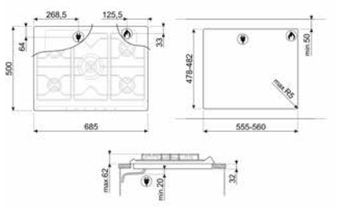

SRV576GH5

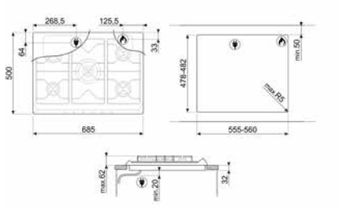

PV175B3

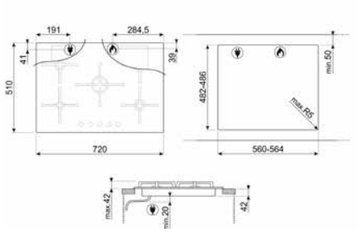

PX175

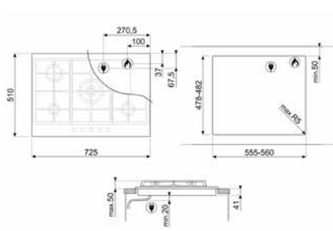

PGF75-4

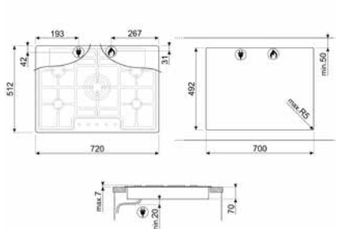

PV664LCNR

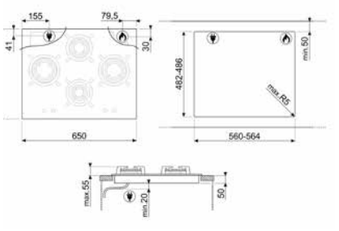

PV164B3

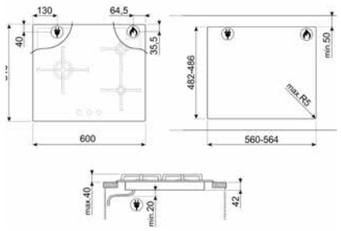

PV163B3

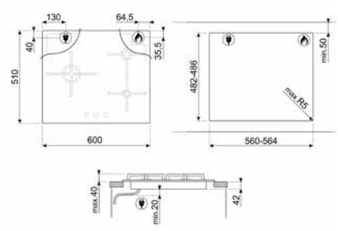

PX375LMB

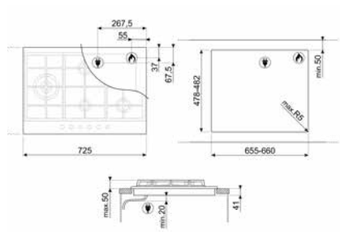

PX375L

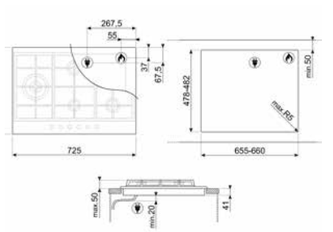

PX375

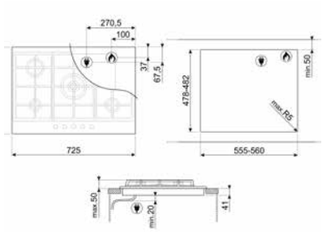

PX364LMB

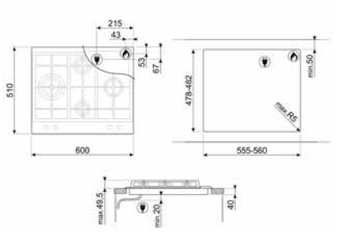

PV364N

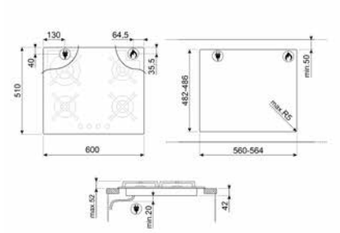

ESQUEMAS DE INSTALACIÓN

ENCIMERAS GAS

PX164L

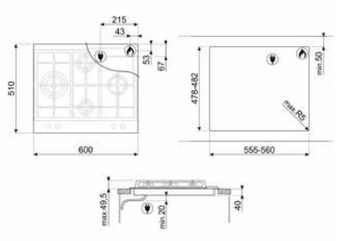

PX364L

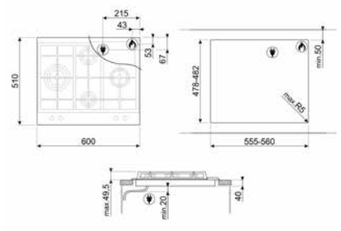

PGF64-4

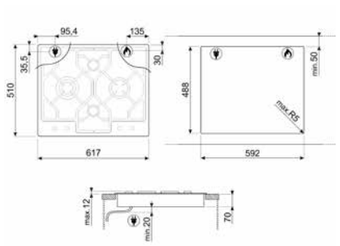

SER60SGH3

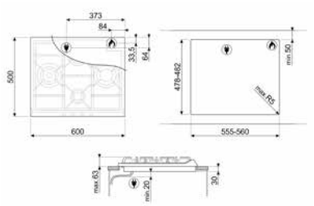

SLR64SGH

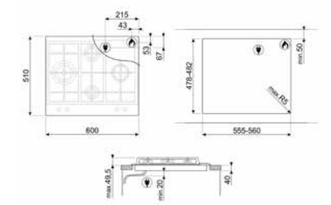

P261XGH

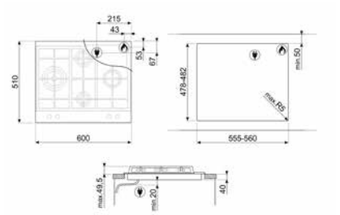

SR60GHS

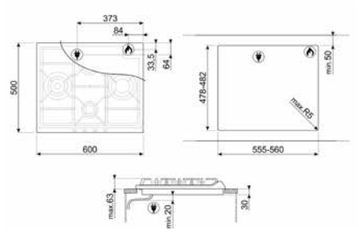

S60GHS

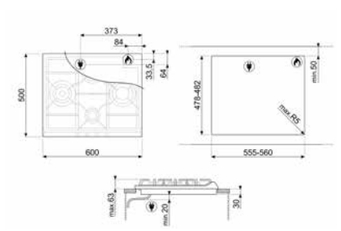

SR264XGH2

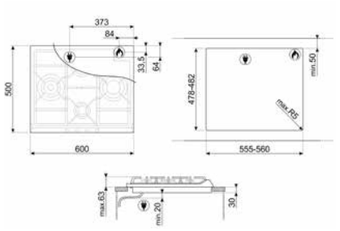

PV632CNR

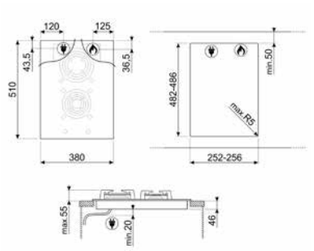

PV332CN

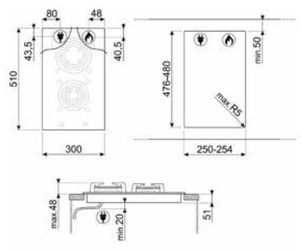

SRV532GH3

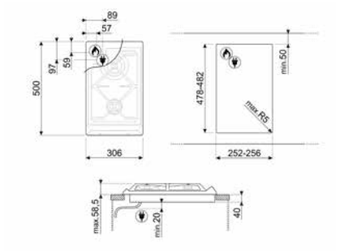

SRV531GH5

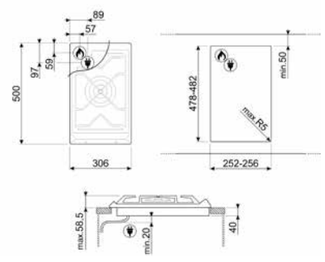

ENCIMERAS GAS VICTORIA CORTINA COLONIAL

SR975NGH SR975PGH SR975XGH

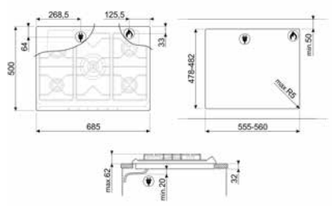

SR775AO SR775PO

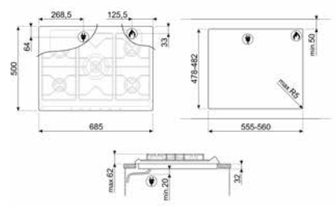

SRV876AOGH SRV876POGH

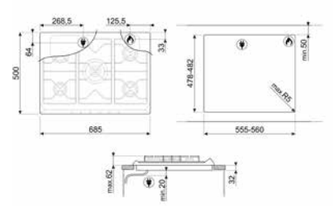

SR964NGH SR964PGH SR964XGH

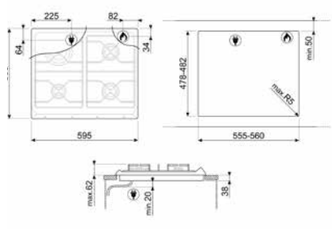

SR764AO SR764PO

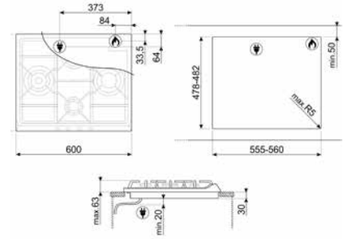

SRV864AOGH SRV864POGH

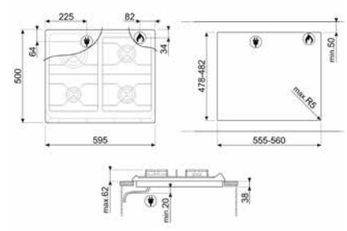

ESQUEMAS DE INSTALACIÓN

ENCIMERAS DOMINÓ

PGF30T-1

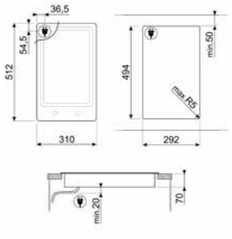

PGF30F

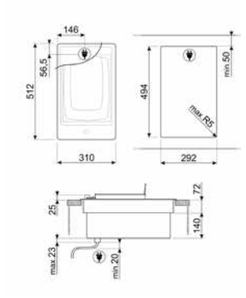

PGF32I-1



PGF31G2

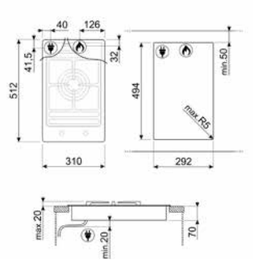

PGF32G

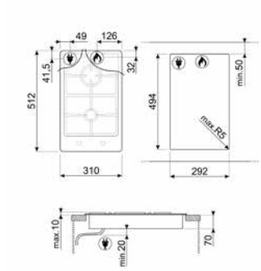

PGF30B

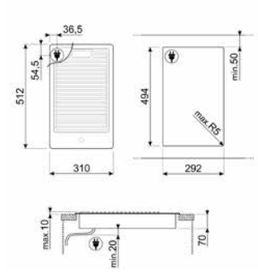

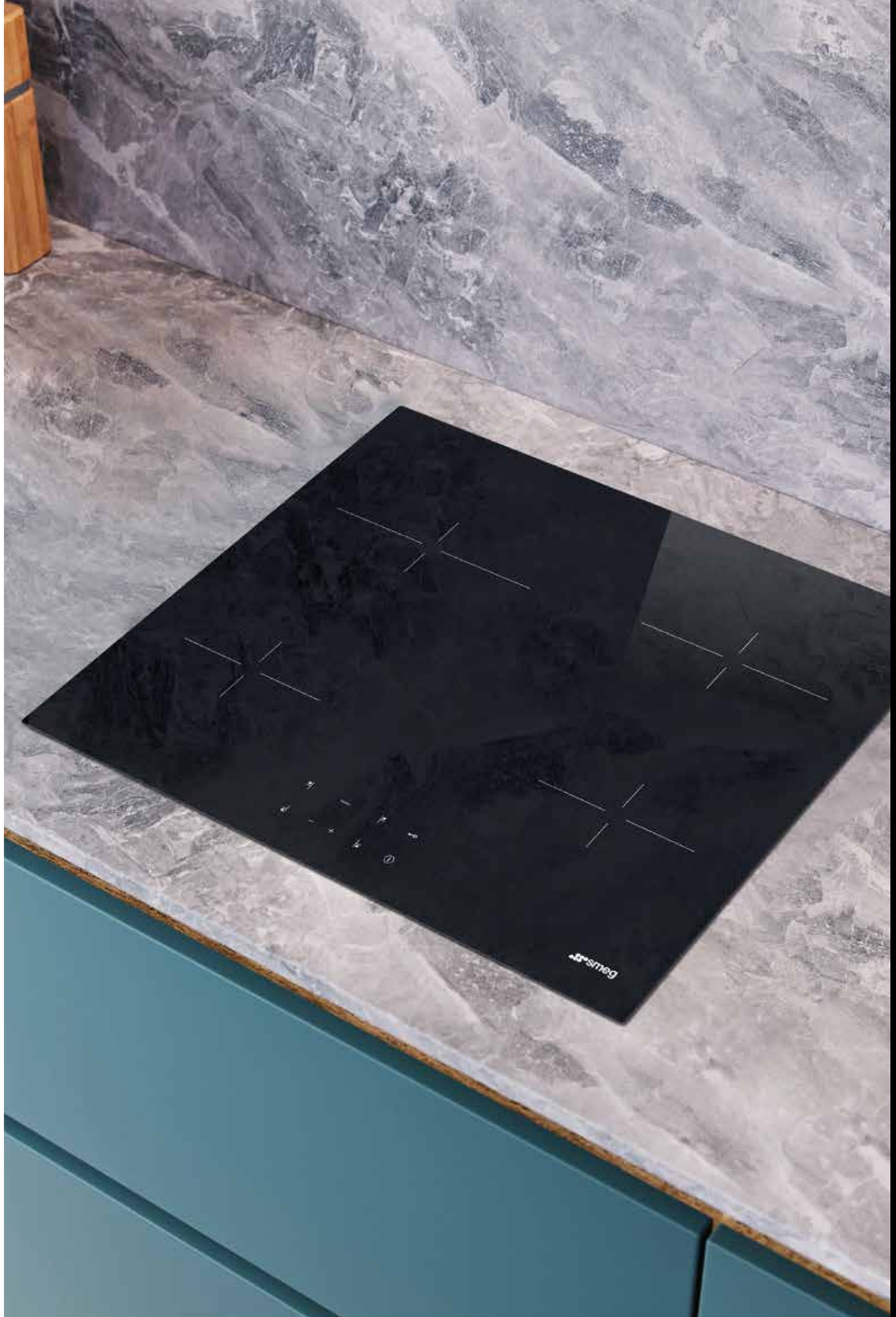

COCINAS

Inspiradas en las cocinas de los más destacados chefs del mundo, cada detalle está meticulosamente diseñado para elevar las habilidades culinarias a nuevas alturas.

Con hasta tres ventiladores que trabajan en armonía, las cocinas Smeg garantizan una distribución uniforme del aire caliente, creando un ambiente perfecto para las creaciones más ambiciosas. Desde deliciosos asados hasta exquisitos soufflés, cada plato se cuece con precisión y se presenta con un sabor inigualable.



HORNOS
MICROONDAS
CAFETERAS Y CAJONES
ENCIMERAS
COCINAS
CAMPANAS
FRIGORÍFICOS Y CONGELADORES
VINOTECAS Y ABATIDORES
LAVAVAJILLAS
LAVADORAS Y SECADORAS
FREGADEROS Y GRIFOS
PEQUEÑO APARATO ELECTRODOMÉSTICO
MENAJE

VARIEDAD DE SOLUCIONES

Cocinas para todas las necesidades

La tecnología punta combinada con un riguroso enfoque estético y los materiales de primera calidad son las principales directrices de diseño de las cocinas Smeg que han hecho mundialmente famosa a la empresa.



COCINAS CON HORNOS PIROLÍTICOS

Mediante la función de limpieza automática pirolítica toda la suciedad y la grasa incrustada en las paredes de la cavidad se quema a altas temperaturas sin ningún esfuerzo.



COCINAS CON TRES VENTILADORES

Las cocinas de 90 cm pueden contar con tres ventiladores, que aseguran una perfecta distribución del aire caliente y unas condiciones de cocción perfectas.



COCINAS COMPACTAS

Ya sea con encimera a gas o inducción, las cocinas Smeg están disponibles en una variedad de dimensiones y colores para adaptarse a todas las cocinas.

VARIEDAD DE SOLUCIONES

ENCIMERAS INDUCCIÓN

Las cocinas con encimeras de base inducción, disponibles en diversas medidas y estéticas, disponen de un sistema de seguridad, con indicadores de calor residual.

Estas encimeras de inducción son una excelente elección para tu cocina, ya que ofrecen un calentamiento rápido y uniforme de los alimentos. Además, su sistema de seguridad te brinda tranquilidad al contar con indicadores de calor residual que te permiten saber cuándo la superficie está caliente, evitando posibles quemaduras





ENCIMERAS A GAS

Con su resistente hierro fundido, las encimeras garantizan un uso óptimo de ollas y sartenes de gran tamaño, sin complicaciones. Además, disfruta de un control preciso de la temperatura, permitiendo alcanzar la perfección en cada una de las recetas.

El grill Teppanyaki brinda la oportunidad de explorar diversos estilos de cocción, aprovechando una plancha caliente que realza los sabores mientras sella los ingredientes.

Se ofrece una experiencia auténtica de la cocina oriental gracias a un especializado sistema de cocción wok, diseñado para cumplir con las exigencias de quienes aprecian este arte culinario.

SOLUCIONES EFECTIVAS

PARRILLAS HIERRO FUNDIDO

La resistencia del hierro fundido asegura un uso óptimo con ollas y sartenes grandes, sin complicaciones. Además, las encimeras a gas proporcionan un control preciso de la temperatura, permitiéndote cocinar tus recetas favoritas con la perfección que se busca.

FÁCIL INSTALACIÓN

Las cocinas Smeg se destacan por su fácil instalación, lo que permite a los usuarios disfrutar rápidamente de su funcionalidad y estilo excepcionales. Con características diseñadas para facilitar el montaje, ofrece una experiencia culinaria sin preocupaciones y excelentes resultados.

GUÍAS TELESCÓPICAS

Guías telescópicas diseñadas para ofrecer mayor comodidad y seguridad, permitiendo visualizar el estado del alimento mientras se extrae la bandeja sin necesidad de retirarla por completo.

CONSUMO ENERGÉTICO BAJO

La mayoría de los hornos en las cocinas Smeg cuentan con una de las mejores clasificaciones en eficiencia energética, ofreciendo un rendimiento óptimo mientras se reduce al mínimo el consumo de energía.

COCINAS MIXTAS

OPERA

ACERO INOXIDABLE


A5-81


A4-81


A3-81

COLOR

PORTOFINO


CPF120IGMPX

COLOR


CPF120IGMPBL

COCINAS INDUCCIÓN

OPERA

ACERO INOXIDABLE


A2PYID-81


A1PYID-9

COLOR

PORTOFINO


CPF9IPX


CPF9IPR

CONCERTO


BG91IX2

SINFONIA


C9IMX2


C6IPXM2


C9IMN2


C91IEA2


C6IMXT2


C6IPBLT2


C6IMBLT2

VICTORIA


TR4110IX2


TR4110IP2


TR103IP2


TR93IGR2


TR90IMBL


TR62IP2

COCINAS GAS

ACERO INOXIDABLE


A2PY-81


A2-81


A1-9

COLOR

PORTOFINO


CPF9GPX


CPF9GPBL

CONCERTO


BG91PX2


BG91X2


SX91GM


CX91GMBL


CX61GMBL


CX90GM


CX68MF8-2


CX60GMX


SX61GM

SINFONIA


C9GMX2


C6GMX2


C9GMMB2

VICTORIA

TR4110AZ

TR62P

TR103GR

TR93GR

TR90GMP

COLONIAL

CO96GMA9

CO60GMA

DOLCE & GABBANA

TR90DGC9

TR90DGME9

A5-81 — 7.465 €

150X60 CM, ACERO INOXIDABLE, OPERA



CARACTERÍSTICAS
- Gas
- Número total de zonas de cocción: 7
- N. de hornos: 2

ENCIMERA



- Tapetas quemadores de gas: Esmaltado negro opaco
- Hierro fundido
- Sistema de válvulas de seguridad
- Detención automática en caso de desbordamiento
- Rejilla para wok

HORNO PRINCIPAL

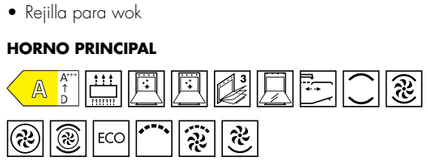

- Volumen útil del primer compartimento de cocción: 77 l
- Sistema de enfriamiento: Tangencial
- Pantalla/Reloj: DigiScreen
- Temperatura máxima: 250 °C
- Laterales metálicos, 4 niveles de cocción
- N.° de vidrios de puerta reflectantes del calor: 2
- Vidrio interno desmontable

ACCESORIOS:
- Bandeja horno: 2
- Rejilla del horno con stop: 2
- Rejilla para wok

HORNO SECUNDARIO

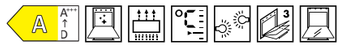

- Volumen útil del segundo compartimento de cocción: 54 l
- Sistema de enfriamiento: Tangencial
- Opciones de programación tiempo de cocción
- Alarma acústica de fin de cocción
- Temperatura máxima: 280 °C
- Laterales metálicos, 4 niveles de cocción
- N.° de vidrios de puerta reflectantes del calor: 2

ACCESORIOS:
- Paneles catalíticos: 3
- Rejilla inserción bandeja: 1
- Rejilla con tope trasero y lateral: 1
- Piedra refractaria + tapa + paleta

CÓDIGO EAN
- 8017709260774

A4-81 — 5.805 €

120X60 CM, ACERO INOXIDABLE, OPERA



CARACTERÍSTICAS
- Gas
- Número total de zonas de cocción: 6
- N. de hornos: 2

ENCIMERA

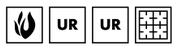

- Tapetas quemadores de gas: Esmaltado negro opaco
- Hierro fundido
- Detención automática en caso de desbordamiento
- Rejilla para wok

HORNO PRINCIPAL

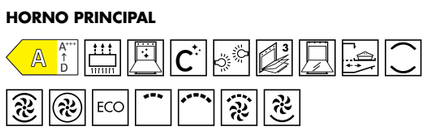

- Catalítico
- Volumen útil del primer compartimento de cocción: 61 l
- Sistema de enfriamiento: Tangencial
- Pantalla/Reloj: DigiScreen
- Temperatura máxima: 250 °C
- Laterales metálicos, 4 niveles de cocción
- N.° de vidrios de puerta reflectantes del calor: 2
- Guías telescópicas de extracción total: 1

ACCESORIOS:
- Paneles catalíticos: 3
- Rejilla inserción bandeja: 1
- Rejilla con tope trasero y lateral: 1
- Accesorios Pizza: Piedra refractaria + tapa + paleta
- Rejilla para wok

HORNO SECUNDARIO



- Volumen útil del segundo compartimento de cocción: 55 l
- Sistema de enfriamiento: Tangencial
- Opciones de programación tiempo de cocción
- Temperatura máxima: 300 °C
- Laterales metálicos, 4 niveles de cocción
- N.° de vidrios de puerta reflectantes del calor: 2

ACCESORIOS:
- Paneles catalíticos: 3
- Rejilla inserción bandeja: 1
- Rejilla con tope trasero y lateral: 1

CÓDIGO EAN
- 8017709256807

A3-81 — 5.805 €

120X60 CM, ACERO INOXIDABLE, OPERA



CARACTERÍSTICAS
- Gas
- Número total de zonas de cocción: 6
- N. de hornos: 2

ENCIMERA



- Tapetas quemadores de gas: Esmaltado negro opaco
- Hierro fundido
- Sistema de válvulas de seguridad
- Rejilla para wok

HORNO PRINCIPAL

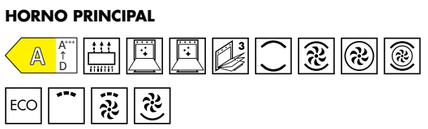

- Volumen útil del primer compartimento de cocción: 77 l
- Sistema de enfriamiento: Tangencial
- Pantalla/Reloj: DigiScreen
- Temperatura máxima: 250 °C
- Laterales metálicos, 4 niveles de cocción
- N.° de vidrios de puerta reflectantes del calor: 2

ACCESORIOS:
- Bandeja horno: 2
- Rejilla del horno con stop: 2
- Rejilla para wok

HORNO SECUNDARIO

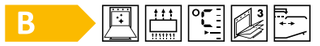

- Volumen útil del segundo compartimento de cocción: 40 l
- Sistema de enfriamiento: Tangencial
- Temperatura máxima: 220 °C
- Laterales metálicos, 4 niveles de cocción
- N.° de vidrios de puerta reflectantes del calor: 2

ACCESORIOS:
- Bandeja horno: 1
- Rejilla inserción bandeja: 1
- Rejilla con tope trasero y lateral: 1

CÓDIGO EAN
- 8017709245269

CPF120IGMPX 6.299 €

120X60 CM, ACERO INOXIDABLE





CARACTERÍSTICAS
- Mixto
- Número total de zonas de cocción: 6
- N. de hornos: 2

ENCIMERA



- Tapetas quemadores de gas: Esmaltado negro opaco
- Hierro fundido
- Sistema de válvulas de seguridad
- Detención automática en caso de sobrecalentamiento
- Indicador diámetro mínimo de uso
- Adaptación automática al diámetro de la olla

HORNO PRINCIPAL

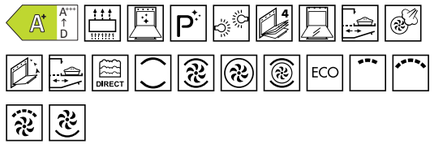

- Pirolitico
- Volumen útil del primer compartimento de cocción: 70 l
- Sistema de enfriamiento: Tangencial
- Pantalla/Reloj: DigiScreen
- Temperatura máxima: 280 °C
- Laterales metálicos, 5 niveles de cocción
- N.° de vidrios de puerta reflectantes del calor: 3
- Vidrio interno desmontable
- Vapor plus
- Funciones de cocina con tecnología Direct Steam: Termo-ventilado (Circolar + Ventilador)

ACCESORIOS:
- Rejilla inserción bandeja: 1
- Rejilla con tope trasero y lateral: 1

HORNO SECUNDARIO

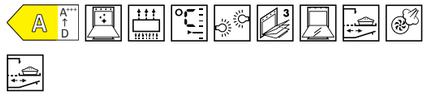

- Volumen útil del segundo compartimento de cocción: 63 l
- Sistema de enfriamiento: Tangencial
- Opciones de programación tiempo de cocción
- Alarma acústica de fin de cocción
- Temperatura máxima: 260 °C
- Interrupción de resistencias al abrir la puerta
- Laterales metálicos, 5 niveles de cocción
- Tipo de grill: Eléctrico
- N.° de vidrios de puerta reflectantes del calor: 2

ACCESORIOS:
- Rejilla inserción bandeja: 1
- Rejilla con tope trasero y lateral: 1

CÓDIGO EAN
- 8017709278267

CPF120IGMPBL 6.299 €

120X60 CM, NEGRO



Código EAN: 8017709286064

CPF120IGMPWH 6.299 €

120X60 CM, BLANCO



Código EAN: 8017709286071

CPF120IGMPR 6.299 €

120X60 CM, ROJO



Código EAN: 8017709286095

CPF120IGMPT 6.299 €

120X60 CM, TURQUESA



Código EAN: 8017709286088

OPERA | COCINAS INDUCCIÓN

A2PYID-81 — 5.565 €

100X60 CM, ACERO INOXIDABLE, OPERA



CARACTERÍSTICAS
- Inducción
- Número total de zonas de cocción: 5
- N. de hornos: 2

ENCIMERA



- Detención automática en caso de sobrecalentamiento
- Indicador diámetro mínimo de uso
- Adaptación automática al diámetro de la olla

HORNO PRINCIPAL



- Pirolitico
- Volumen útil del primer compartimento de cocción: 61 l
- Sistema de enfriamiento: Tangencial
- Temperatura máxima: 280 °C
- Laterales metálicos, 4 niveles de cocción
- N.° de vidrios de puerta reflectantes del calor: 3

ACCESORIOS:
- Rejilla inserción bandeja: 1
- Rejilla con tope trasero y lateral: 1

HORNO SECUNDARIO

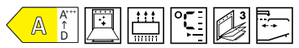

- Volumen útil del segundo compartimento de cocción: 35 l
- Sistema de enfriamiento: Tangencial
- Temperatura máxima: 250 °C
- Encendido de la luz al abrir la puerta
- 1 lampara, potencia 25 W
- Laterales metálicos, 4 niveles de cocción
- N.° de vidrios de puerta: 2

ACCESORIOS:
- Bandeja horno: 1
- Rejilla inserción bandeja: 1
- Rejilla con tope trasero y lateral: 1

CÓDIGO EAN
- 8017709256777

CONCERTO | COCINAS INDUCCIÓN

A1PYID-9 — 4.870 €

90X60 CM, ACERO INOXIDABLE, OPERA



CARACTERÍSTICAS
- Inducción
- Número total de zonas de cocción: 5
- N. de hornos: 1

ENCIMERA



- Detención automática en caso de sobrecalentamiento
- Indicador diámetro mínimo de uso

HORNO PRINCIPAL

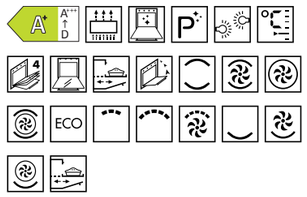

- Pirolitico
- Volumen útil del primer compartimento de cocción: 115 l
- Sistema de enfriamiento: Tangencial
- Pantalla/Reloj: TFT
- Temperatura máxima: 280 °C
- Encendido de la luz al abrir la puerta
- Laterales metálicos, 5 niveles de cocción
- Tipo de grill: Eléctrico
- N.° de vidrios de puerta reflectantes del calor: 1
- Vidrio interno desmontable
- Guías telescópicas de extracción parcial: 1

ACCESORIOS:
- Rejilla inserción bandeja: 1
- Rejilla con tope trasero y lateral: 1

CÓDIGO EAN
- 8017709243692

BG91IX2 — 2.280 €

90X60 CM, ACERO INOXIDABLE, CONCERTO



CARACTERÍSTICAS
- Inducción
- Número total de zonas de cocción: 5
- N. de hornos: 1

ENCIMERA



- Detención automática en caso de sobrecalentamiento
- Indicador diámetro mínimo de uso
- Adaptación automática al diámetro de la olla

HORNO PRINCIPAL

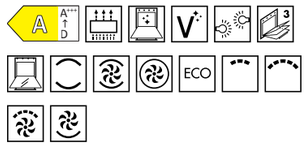

- Vapor Clean
- Volumen útil del primer compartimento de cocción: 115 l
- Sistema de enfriamiento: Tangencial
- Pantalla/Reloj: DigiScreen
- Temperatura máxima: 260 °C
- Encendido de la luz al abrir la puerta
- Laterales metálicos, 5 niveles de cocción
- Tipo de grill: Eléctrico
- N.° de vidrios de puerta reflectantes del calor: 2
- Vidrio interno desmontable

ACCESORIOS:
- Rejilla con tope trasero y lateral: 1
- Rascador: 1

CÓDIGO EAN
- 8017709316792

SINFONIA | COCINAS INDUCCIÓN

C9IMX2 — 2.645 €

90X60 CM, ACERO INOXIDABLE, SINFONIA



CARACTERÍSTICAS
- Inducción
- Número total de zonas de cocción: 5
- N. de hornos: 1

ENCIMERA

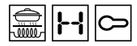

- Detención automática en caso de sobrecalentamiento
- Indicador diámetro mínimo de uso
- Adaptación automática al diámetro de la olla

HORNO PRINCIPAL

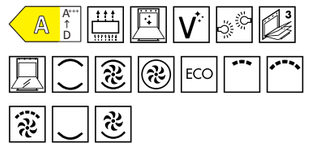

- Vapor Clean
- Volumen útil del primer compartimento de cocción: 115 l
- Sistema de enfriamiento: Tangencial
- Pantalla/Reloj: DigiScreen
- Temperatura máxima: 260 °C
- Laterales metálicos, 5 niveles de cocción
- N.° de vidrios de puerta reflectantes del calor: 2
- Vidrio interno desmontable

ACCESORIOS:
- Rejilla inserción bandeja: 1
- Rejilla con tope trasero y lateral: 1

CÓDIGO EAN
- 8017709321314

C9IMN2 — 2.645 €

90X60 CM, MATT BLACK, SINFONIA



CARACTERÍSTICAS
- Inducción
- Número total de zonas de cocción: 5
- N. de hornos: 1

ENCIMERA

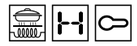

- Detención automática en caso de sobrecalentamiento
- Indicador diámetro mínimo de uso
- Adaptación automática al diámetro de la olla

HORNO PRINCIPAL

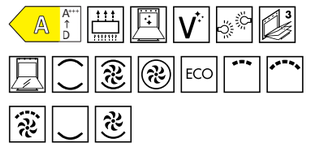

- Vapor Clean
- Volumen útil del primer compartimento de cocción: 115 l
- Sistema de enfriamiento: Tangencial
- Pantalla/Reloj: DigiScreen
- Temperatura máxima: 260 °C
- Laterales metálicos, 5 niveles de cocción
- N.° de vidrios de puerta reflectantes del calor: 2
- Vidrio interno desmontable

ACCESORIOS:
- Rejilla inserción bandeja: 1
- Rejilla con tope trasero y lateral: 1

CÓDIGO EAN
- 8017709336233

C91IEA2 — 2.490 €

90X60 CM, MATT BLACK, SINFONIA



CARACTERÍSTICAS
- Inducción
- Número total de zonas de cocción: 5
- N. de hornos: 1

ENCIMERA

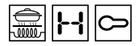

- Detención automática en caso de sobrecalentamiento
- Indicador diámetro mínimo de uso
- Adaptación automática al diámetro de la olla

HORNO PRINCIPAL

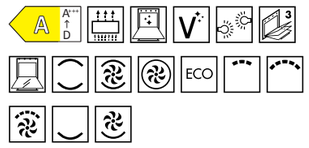

- Vapor Clean
- Volumen útil del primer compartimento de cocción: 115 l
- Sistema de enfriamiento: Tangencial
- Pantalla/Reloj: DigiScreen
- Temperatura máxima: 260 °C
- Laterales metálicos, 5 niveles de cocción
- N.° de vidrios de puerta reflectantes del calor: 2
- Vidrio interno desmontable

ACCESORIOS:
- Rejilla inserción bandeja: 1
- Rejilla con tope trasero y lateral: 1

CÓDIGO EAN
- 8017709347352

C6IPXM2 2.045 €

60X60 CM, ACERO INOXIDABLE, SINFONIA



CARACTERÍSTICAS
- Inducción
- Número total de zonas de cocción: 4
- N. de hornos: 1

ENCIMERA



- Detención automática en caso de sobrecalentamiento
- Indicador diámetro mínimo de uso
- Adaptación automática al diámetro de la olla

HORNO PRINCIPAL

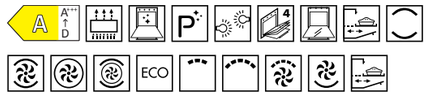

- Pirolitico
- Volumen útil del primer compartimento de cocción: 70 l
- Sistema de enfriamiento: Tangencial
- Pantalla/Reloj: DigiScreen
- Temperatura máxima: 260 °C
- Interrupción de resistencias al abrir la puerta
- Bloqueo de puerta durante pirólisis
- Encendido de la luz al abrir la puerta
- Laterales metálicos, 5 niveles de cocción
- N.° de vidrios de puerta reflectantes del calor: 3
- Vidrio interno desmontable
- Guías telescópicas de extracción parcial: 1

ACCESORIOS:
- Rejilla inserción bandeja: 1
- Rejilla con tope trasero y lateral: 2

CÓDIGO EAN
- 8017709330880

C6IPBLT2 1.499 €

60X60 CM, NEGRO, CONCERTO



CARACTERÍSTICAS
- Inducción
- Número total de zonas de cocción: 4
- N. de hornos: 1

ENCIMERA



- Detención automática en caso de sobrecalentamiento
- Indicador diámetro mínimo de uso
- Adaptación automática al diámetro de la olla

HORNO PRINCIPAL

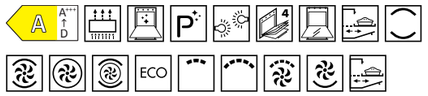

- Pirolitico
- Volumen útil del primer compartimento de cocción: 70 l
- Sistema de enfriamiento: Tangencial
- Pantalla/Reloj: DigiScreen
- Temperatura máxima: 260 °C
- Interrupción de resistencias al abrir la puerta
- Bloqueo de puerta durante pirólisis
- Laterales metálicos, 5 niveles de cocción
- N.° de vidrios de puerta reflectantes del calor: 3
- Vidrio interno desmontable
- Guías telescópicas de extracción parcial: 1

ACCESORIOS:
- Rejilla inserción bandeja: 1
- Rejilla con tope trasero y lateral: 2

CÓDIGO EAN
- 8017709332587

C6IMXT2 1.299 €

60X60 CM, ACERO INOXIDABLE, CONCERTO



CARACTERÍSTICAS
- Inducción
- Número total de zonas de cocción: 4
- N. de hornos: 1

ENCIMERA



- Detención automática en caso de sobrecalentamiento
- Indicador diámetro mínimo de uso
- Adaptación automática al diámetro de la olla

HORNO PRINCIPAL

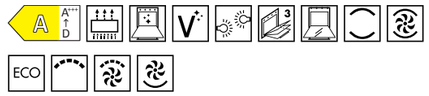

- Vapor Clean
- Volumen útil del primer compartimento de cocción: 70 l
- Sistema de enfriamiento: Tangencial
- Pantalla/Reloj: DigiScreen
- Temperatura máxima: 260 °C
- Laterales metálicos, 5 niveles de cocción
- N.° de vidrios de puerta reflectantes del calor: 2
- Vidrio interno desmontable

ACCESORIOS:
- Rejilla con tope trasero y lateral: 1

CÓDIGO EAN
- 8017709329013

C6IMBLT2 1.499 €

60X60 CM, NEGRO



Código EAN: 8017709345952

C6IMMBT2 1.499 €

60X60 CM, NEGRO MATE



Código EAN: 8017709350642

CPF9IPR 4.570 €

90X60 CM, ROJO



CARACTERÍSTICAS
- Inducción
- Número total de zonas de cocción: 5
- N. de hornos: 1

ENCIMERA



- Detención automática en caso de sobrecalentamiento
- Indicador diámetro mínimo de uso
- Adaptación automática al diámetro de la olla

HORNO PRINCIPAL

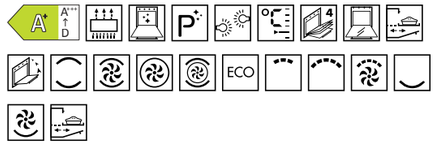

- Pirolitico
- Volumen útil del primer compartimento de cocción: 115 l
- Sistema de enfriamiento: Tangencial
- Pantalla/Reloj: TFT
- lTemperatura máxima: 260 °C
- Interrupción de resistencias al abrir la puerta
- Bloqueo de puerta durante pirólisis
- Laterales metálicos, 5 niveles de cocción
- Tipo de grill: Eléctrico
- N.° de vidrios de puerta reflectantes del calor: 3
- Vidrio interno desmontable
- Guías telescópicas de extracción parcial: 1

ACCESORIOS:
- Rejilla inserción bandeja: 1
- Rejilla con tope trasero y lateral: 1

CÓDIGO EAN
- 8017709232283

CPF9IPOR 4.570 €

90X60 CM, NARANJA



Código EAN: 8017709240752

CPF9IPYW 4.570 €

90X60 CM, AMARILLO



Código EAN: 8017709240783

CPF9IPAN 4.570 €

90X60 CM, ANTRACITA



Código EAN: 8017709240721

CPF9IPX 4.570 €

90X60 CM, ACERO INOXIDABLE



Código EAN: 8017709240776

CPF9IPBL 4.570 €

90X60 CM, NEGRO



Código EAN: 8017709240738

CPF9IPWH 4.570 €

90X60 CM, BLANCO



Código EAN: 8017709240769

CPF9IPOG 4.570 €

90X60 CM, VERDE OLIVA



Código EAN: 8017709240745

TR4110IX2 — 5.285 €

110X60 CM, ACERO INOXIDABLE



CARACTERÍSTICAS
- Inducción
- Número total de zonas de cocción: 5
- N. de hornos: 3

ENCIMERA



- Detención automática en caso de sobrecalentamiento
- Indicador diámetro mínimo de uso
- Adaptación automática al diámetro de la olla

HORNO PRINCIPAL

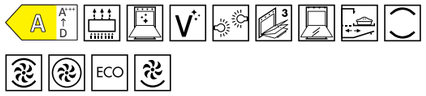

- Vapor Clean
- Volumen útil del primer compartimento de cocción: 61 l
- Sistema de enfriamiento: Tangencial
- Temperatura máxima: 260 °C
- Laterales metálicos, 4 niveles de cocción
- N.° de vidrios de puerta reflectantes del calor: 1
- Vidrio interno desmontable

ACCESORIOS:
- Rejilla inserción bandeja: 1
- Rejilla con tope trasero y lateral: 2

HORNO SECUNDARIO



- Volumen útil del segundo compartimento de cocción: 61 l
- Sistema de enfriamiento: Tangencial
- Temperatura máxima: 260 °C
- Laterales metálicos, 4 niveles de cocción
- N.° de vidrios de puerta reflectantes del calor: 1

ACCESORIOS:
- Rejilla inserción bandeja: 1
- Rejilla con tope trasero y lateral: 2

HORNO AUXILIAR



- Sistema de enfriamiento: Tangencial
- Temperatura máxima: 260 °C
- 1 lampara de incandescencia, potencia 25 W
- Tipo de grill: Eléctrico
- Laterales metálicos, 2 niveles de cocción
- N.° de vidrios de puerta reflectantes del calor: 1
- Rejilla con tope trasero y lateral: 1

CÓDIGO EAN
- 8017709312473

TR4110IP2 — 5.285 €

110X60 CM, CREMA



Código EAN: 8017709312442

TR4110IBL2 — 5.285 €

110X60 CM, NEGRO



Código EAN: 8017709312435

TR4110IGR2 — 5.285 €

110X60 CM, GRIS PIZARRA



Código EAN: 8017709312459

TR103IGR2 — 4.399 €

100X60 CM, GRIS PIZARRA



CARACTERÍSTICAS
- Inducción
- Número total de zonas de cocción: 5
- N. de hornos: 3

ENCIMERA

- Inducción

HORNO PRINCIPAL

- Vapor Clean
- Volumen útil del primer compartimento de cocción: 61 l
- Sistema de enfriamiento: Tangencial
- Pantalla/Reloj: electrónico 5 bóton
- Temperatura máxima: 250 °C
- Laterales metálicos, 4 niveles de cocción
- N.° de vidrios de puerta reflectantes del calor: 1

ACCESORIOS:
- Rejilla inserción bandeja: 1
- Rejilla con tope trasero y lateral: 2

HORNO SECUNDARIO

- Volumen útil del segundo compartimento de cocción: 84 l
- Sistema de enfriamiento: Tangencial
- Temperatura máxima: 245 °C
- Laterales metálicos, 9 niveles de cocción
- N.° de vidrios de puerta reflectantes del calor: 1

ACCESORIOS:
- Bandeja horno 60cm: 4

HORNO AUXILIAR

- Sistema de enfriamiento: Tangencial
- Temperatura máxima: 260 °C
- Laterales metálicos, 2 niveles de cocción
- N.° de vidrios de puerta reflectantes del calor: 1
- Rejilla con tope trasero y lateral: 1

CÓDIGO EAN
- 8017709312428

TR103IP2 — 5.240 €

100X60 CM, CREMA



Código EAN: 8017709312411

TR103IBL2 — 5.240 €

100X60 CM, NEGRO



Código EAN: 8017709312404

TR93IGR2 — 4.730 €

90X60 CM, GRIS PIZARRA



CARACTERÍSTICAS
- Inducción
- Número total de zonas de cocción: 5
- N. de hornos: 3

ENCIMERA

- Inducción
- Detención automática en caso de sobrecalentamiento
- Indicador diámetro mínimo de uso
- Adaptación automática al diámetro de la olla

HORNO PRINCIPAL

- Vapor Clean
- Volumen útil del primer compartimento de cocción: 61 l
- Pantalla/Reloj: electrónico 5 bóton
- Temperatura máxima: 245 °C
- Laterales metálicos, 4 niveles de cocción
- N.° de vidrios de puerta reflectantes del calor: 1
- Vidrio interno desmontable

ACCESORIOS:
- Rejilla inserción bandeja: 1
- Rejilla con tope trasero y lateral: 2

HORNO SECUNDARIO

- Volumen útil del segundo compartimento de cocción: 62 l
- Sistema de enfriamiento: Tangencial
- Temperatura máxima: 245 °C
- Laterales metálicos, 9 niveles de cocción
- N.° de vidrios de puerta reflectantes del calor: 1

ACCESORIOS:
- Bandeja horno 60cm: 3

HORNO AUXILIAR

- Sistema de enfriamiento: Tangencial
- Temperatura máxima: 260 °C
- Laterales metálicos, 2 niveles de cocción
- N.° de vidrios de puerta reflectantes del calor: 1
- Rejilla con tope trasero y lateral: 1

CÓDIGO EAN
- 8017709312398

TR93IP2 — 4.730 €

90X60 CM, CREMA



Código EAN: 8017709312381

TR93IBL2 — 4.730 €

90X60 CM, NEGRO



Código EAN: 8017709312374

TR90IMBL 4.805 €

90X60 CM, NEGRO



CARACTERÍSTICAS
- Inducción
- Número total de zonas de cocción: 5
- N. de hornos: 1

ENCIMERA



- Detención automática en caso de sobrecalentamiento
- Indicador diámetro mínimo de uso
- Adaptación automática al diámetro de la olla

HORNO PRINCIPAL

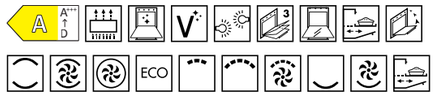

- Vapor Clean
- Volumen útil del primer compartimento de cocción: 115 l
- Sistema de enfriamiento: Tangencial
- Pantalla/Reloj: electrónico 5 bóton
- Inicio y fin
- Alarma acústica de fin de cocción
- Temperatura máxima: 260 °C
- Encendido de la luz al abrir la puerta
- 2 lamparas halógenas, potencia 40 W
- Laterales metálicos, 5 niveles de cocción
- Tipo de grill: Eléctrico
- N.° de vidrios de puerta reflectantes del calor: 2
- Vidrio interno desmontable
- Guías telescópicas de extracción parcial: 1

ACCESORIOS:
- Rejilla inserción bandeja: 1
- Rejilla con tope trasero y lateral: 1

CÓDIGO EAN
- 8017709340643

TR90IMP 4.805 €

90X60 CM, CREMA



Código EAN: 8017709344764

TR62IP2 3.290 €

60X60 CM, CREMA



CARACTERÍSTICAS
- Inducción
- Número total de zonas de cocción: 4
- N. de hornos: 2

ENCIMERA

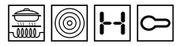

- Detención automática en caso de sobrecalentamiento
- Indicador diámetro mínimo de uso
- Adaptación automática al diámetro de la olla

HORNO PRINCIPAL



- Volumen útil del primer compartimento de cocción: 61 l
- Sistema de enfriamiento: Tangencial
- Pantalla/Reloj: electrónico 5 bóton
- Temperatura máxima: 245 °C
- Laterales metálicos, 4 niveles de cocción
- N.° de vidrios de puerta reflectantes del calor: 1
- Vidrio interno desmontable
- Guías telescópicas de extracción parcial: 1

ACCESORIOS:
- Rejilla inserción bandeja: 1
- Rejilla con tope trasero y lateral: 2

HORNO SECUNDARIO



- Volumen útil del segundo compartimento de cocción: 35 l
- Sistema de enfriamiento: Tangencial
- Temperatura máxima: 245 °C
- Laterales metálicos, 2 niveles de cocción
- Tipo de grill: Eléctrico
- N.° de vidrios de puerta reflectantes del calor: 1

ACCESORIOS:
- Rejilla inserción bandeja: 1
- Rejilla con tope trasero y lateral: 1

CÓDIGO EAN
- 8017709309558

TR62IBL2 3.290 €

60X60 CM, NEGRO



Código EAN: 8017709309541

A2PY-81 5.165 €

100X60 CM, ACERO INOXIDABLE, OPERA



CARACTERÍSTICAS
- Gas
- Número total de zonas de cocción: 6
- N. de hornos: 2

ENCIMERA



- Tapetas quemadores de gas: Esmaltado negro opaco
- Hierro fundido
- Sistema de válvulas de seguridad
- Rejilla para wok

HORNO PRINCIPAL

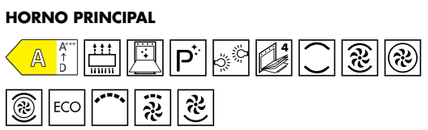

- Pirolitico
- Volumen útil del primer compartimento de cocción: 61 l
- Sistema de enfriamiento: Tangencial
- Pantalla/Reloj: DigiScreen
- Temperatura máxima: 280 °C
- Encendido de la luz al abrir la puerta
- Laterales metálicos, 4 niveles de cocción
- Tipo de grill: Eléctrico
- N.° de vidrios de puerta reflectantes del calor: 3

ACCESORIOS:
- Rejilla inserción bandeja: 1
- Rejilla con tope trasero y lateral: 1
- Rejilla para wok

HORNO SECUNDARIO

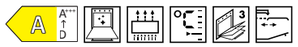

- Volumen útil del segundo compartimento de cocción: 35 l
- Sistema de enfriamiento: Tangencial
- Temperatura máxima: 250 °C
- Laterales metálicos, 4 niveles de cocción
- N.° de vidrios de puerta reflectantes del calor: 2

ACCESORIOS:
- Bandeja horno: 1
- Rejilla inserción bandeja: 1
- Rejilla con tope trasero y lateral: 1

CÓDIGO EAN
- 8017709256760

A2-81 4.730 €

100X60 CM, ACERO INOXIDABLE, OPERA



CARACTERÍSTICAS
- Gas
- Número total de zonas de cocción: 6
- N. de hornos: 2

ENCIMERA



- Tapetas quemadores de gas: Esmaltado negro opaco
- Hierro fundido
- Sistema de válvulas de seguridad
- Rejilla para wok

HORNO PRINCIPAL



- Catalitico
- Volumen útil del primer compartimento de cocción: 61 l
- Sistema de enfriamiento: Tangencial
- Pantalla/Reloj: DigiScreen
- Temperatura máxima: 250 °C
- Encendido de la luz al abrir la puerta
- Laterales metálicos, 4 niveles de cocción
- Tipo de grill: Eléctrico
- N.° de vidrios de puerta reflectantes del calor: 2

ACCESORIOS:
- Paneles catalíticos: 3
- Rejilla inserción bandeja: 1
- Rejilla con tope trasero y lateral: 1
- Rejilla para wok

HORNO SECUNDARIO



- Volumen útil del segundo compartimento de cocción: 35 l
- Sistema de enfriamiento: Tangencial
- Temperatura máxima: 250 °C
- Laterales metálicos, 4 niveles de cocción
- N.° de vidrios de puerta reflectantes del calor: 2

ACCESORIOS:
- Bandeja horno: 1
- Rejilla inserción bandeja: 1
- Rejilla con tope trasero y lateral: 1

CÓDIGO EAN
- 8017709256746

A1-9 3.970 €

90X60 CM, ACERO INOXIDABLE, OPERA



CARACTERÍSTICAS
- Gas
- Número total de zonas de cocción: 6
- N. de hornos: 1
- Tipo de regulación mandos: Mandos
- Pantalla: 01

ENCIMERA



- Tapetas quemadores de gas: Esmaltado negro opaco
- Hierro fundido
- Sistema de válvulas de seguridad

HORNO PRINCIPAL



- Catalitico
- Volumen útil del primer compartimento de cocción: 115 l
- Sistema de enfriamiento: Tangencial
- Pantalla/Reloj: TFT
- Inicio y fin
- Alarma acústica de fin de cocción
- Temperatura máxima: 280 °C
- Interrupción de resistencias al abrir la puerta
- Laterales metálicos, 5 niveles de cocción
- N.° de vidrios de puerta reflectantes del calor: 2
- Vidrio interno desmontable
- Guías telescópicas de extracción parcial: 1

ACCESORIOS:
- Paneles catalíticos: 3
- Rejilla inserción bandeja: 1
- Rejilla con tope trasero y lateral: 1
- Rejilla de hierro forjado para wok: 1

CÓDIGO EAN
- 8017709229160

BG91PX2 — 2.290 €

90X60 CM, ACERO INOXIDABLE, CONCERTO



CARACTERÍSTICAS
- Gas
- Número total de zonas de cocción: 5
- N. de hornos: 1

ENCIMERA



- Tapetas quemadores de gas: Esmaltado negro opaco
- Hierro fundido
- Sistema de válvulas de seguridad

HORNO PRINCIPAL

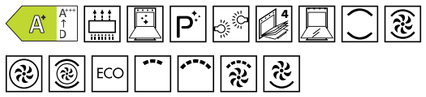

- Pirolitico
- Volumen útil del primer compartimento de cocción: 115 l
- Sistema de enfriamiento: Tangencial
- Pantalla/Reloj: DigiScreen
- Temperatura máxima: 280 °C
- Bloqueo de puerta durante pirólisis
- Laterales metálicos, 5 niveles de cocción
- N.° de vidrios de puerta reflectantes del calor: 2
- Vidrio interno desmontable

ACCESORIOS:
- Rejilla con tope trasero y lateral: 1

CÓDIGO EAN
- 8017709316747

BG91X2 — 1.825 €

90X60 CM, ACERO INOXIDABLE, CONCERTO



CARACTERÍSTICAS
- Gas
- Número total de zonas de cocción: 5
- N. de hornos: 1

ENCIMERA



- Tapetas quemadores de gas: Esmaltado negro opaco
- Hierro fundido
- Sistema de válvulas de seguridad

HORNO PRINCIPAL

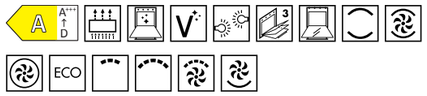

- Vapor Clean
- Volumen útil del primer compartimento de cocción: 115 l
- Sistema de enfriamiento: Tangencial
- Pantalla/Reloj: DigiScreen
- Temperatura máxima: 260 °C
- Laterales metálicos, 5 niveles de cocción
- Tipo de grill: Eléctrico
- N.° de vidrios de puerta reflectantes del calor: 2
- Vidrio interno desmontable

ACCESORIOS:
- Rejilla con tope trasero y lateral: 1

CÓDIGO EAN
- 8017709316709

CX91GMBL — 1.495 €

90X60 CM, NEGRO, CONCERTO



CARACTERÍSTICAS
- Gas
- Número total de zonas de cocción: 5
- N. de hornos: 1

ENCIMERA



- Tapetas quemadores de gas: Esmaltado negro opaco
- Base mate
- Sistema de válvulas de seguridad

HORNO PRINCIPAL

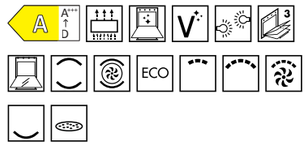

- Vapor Clean
- Volumen útil del primer compartimento de cocción: 115 l
- Sistema de enfriamiento: Tangencial
- Temperatura máxima: 260 °C
- Laterales metálicos, 5 niveles de cocción
- Tipo de grill: Eléctrico
- N.° de vidrios de puerta reflectantes del calor: 1
- Vidrio interno desmontable

ACCESORIOS:
- Rejilla con tope trasero y lateral: 1

CÓDIGO EAN
- 8017709329501

SX91GM — 1.455 €

90X60 CM, ACERO INOXIDABLE, CONCERTO



CARACTERÍSTICAS
- Gas
- Número total de zonas de cocción: 5
- N. de hornos: 1

ENCIMERA



- Tapetas quemadores de gas: Esmaltado negro opaco
- Base mate
- Sistema de válvulas de seguridad
- Rejilla para moka: 1

HORNO PRINCIPAL

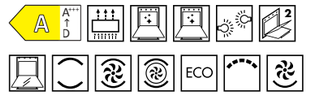

- Volumen útil del primer compartimento de cocción: 115 l
- Sistema de enfriamiento: Tangencial
- Temporizador + fin de cocción
- Temperatura máxima: 260 °C
- Laterales metálicos, 5 niveles de cocción
- Tipo de grill: Eléctrico
- N.° de vidrios de puerta reflectantes del calor: 1
- Vidrio interno desmontable

ACCESORIOS:
- Rejilla inserción bandeja: 1
- Rejilla para moka: 1
- Rejilla con tope trasero y lateral: 1

CÓDIGO EAN
- 8017709325039

CX90GM — 1.455 €

90X60 CM, ACERO INOXIDABLE, CONCERTO



CARACTERÍSTICAS
- Gas
- Número total de zonas de cocción: 5
- N. de hornos: 1

ENCIMERA



- Tapetas quemadores de gas: Esmaltado negro opaco
- Base mate
- Sistema de válvulas de seguridad
- Rejilla para moka: 1

HORNO PRINCIPAL

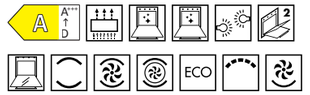

- Volumen útil del primer compartimento de cocción: 115 l
- Sistema de enfriamiento: Tangencial
- Temporizador + fin de cocción
- Temperatura máxima: 260 °C
- Laterales metálicos, 5 niveles de cocción
- Tipo de grill: Eléctrico
- N.° de vidrios de puerta reflectantes del calor: 1
- Vidrio interno desmontable

ACCESORIOS:
- Rejilla para moka: 1
- Rejilla con tope trasero y lateral: 1

CÓDIGO EAN
- 8017709328900

C9GMX2 — 1.975 €

90X60 CM, ACERO INOXIDABLE, SINFONIA



CARACTERÍSTICAS
- Gas
- Número total de zonas de cocción: 6
- N. de hornos: 1

ENCIMERA

UR

- Tapetas quemadores de gas: Esmaltado negro opaco
- Hierro fundido
- Sistema de válvulas de seguridad
- Rejilla para moka: 1

HORNO PRINCIPAL

ECO

- Vapor Clean
- Volumen útil del primer compartimento de cocción: 115 l
- Sistema de enfriamiento: Tangencial
- Pantalla/Reloj: DigiScreen
- Temperatura máxima: 260 °C
- Laterales metálicos, 5 niveles de cocción
- N.° de vidrios de puerta reflectantes del calor: 2
- Vidrio interno desmontable

ACCESORIOS:
- Rejilla inserción bandeja: 1
- Rejilla para moka: 1
- Rejilla con tope trasero y lateral: 1
- Rejilla de hierro forjado para wok: 1

CÓDIGO EAN
- 8017709321680

C9GMMB2 — 1.970 €

90X60 CM, MATT BLACK, SINFONIA



CARACTERÍSTICAS
- Gas
- Número total de zonas de cocción: 6
- N. de hornos: 1

ENCIMERA

UR

- Tapetas quemadores de gas: Esmaltado negro opaco
- Hierro fundido
- Sistema de válvulas de seguridad
- Rejilla para moka: 1

HORNO PRINCIPAL

ECO

- Vapor Clean
- Volumen útil del primer compartimento de cocción: 115 l
- Sistema de enfriamiento: Tangencial
- Pantalla/Reloj: DigiScreen
- Temperatura máxima: 260 °C
- Laterales metálicos, 5 niveles de cocción
- N.° de vidrios de puerta reflectantes del calor: 2
- Vidrio interno desmontable

ACCESORIOS:
- Rejilla inserción bandeja: 1
- Rejilla para moka: 1
- Rejilla con tope trasero y lateral: 1
- Rejilla de hierro forjado para wok: 1

CÓDIGO EAN
- 8017709321949



SINFONIA | COCINAS GAS

C6GMX2 — 1.550 €

60X60 CM, ACERO INOXIDABLE, SINFONIA



CARACTERÍSTICAS
- Gas
- Número total de zonas de cocción: 4
- N. de hornos: 1

ENCIMERA



- Tapetas quemadores de gas: Esmaltado negro opaco
- Hierro fundido
- Sistema de válvulas de seguridad
- Rejilla para moka: 1
- Rejilla para wok

HORNO PRINCIPAL

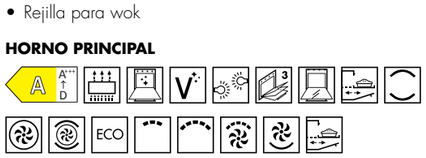

- Vapor Clean
- Volumen útil del primer compartimento de cocción: 70 l
- Sistema de enfriamiento: Tangencial
- Pantalla/Reloj: DigiScreen
- Temperatura máxima: 260 °C
- 1 lampara halógena, potencia 40 W
- Laterales metálicos, 5 niveles de cocción
- N.° de vidrios de puerta reflectantes del calor: 1
- Vidrio interno desmontable
- Guías telescópicas de extracción parcial: 1

ACCESORIOS:
- G20 gas natural, G30 Gas Liquido GPL
- Rejilla inserción bandeja: 1
- Rejilla para moka: 1
- Rejilla con tope trasero y lateral: 2
- Rejilla para wok

CÓDIGO EAN
- 8017709321666

CONCERTO | COCINAS GAS

CX68MF8-2 — 1.190 €

60X60 CM, ACERO INOXIDABLE, CONCERTO



CARACTERÍSTICAS
- Gas
- Número total de zonas de cocción: 4
- N. de hornos: 1

ENCIMERA



- Tapetas quemadores de gas: Esmaltado negro opaco
- Hierro fundido
- Sistema de válvulas de seguridad
- Rejilla para moka: 1

HORNO PRINCIPAL

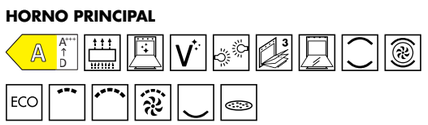

- Vapor Clean
- Volumen útil del primer compartimento de cocción: 70 l
- Sistema de enfriamiento: Tangencial
- Temperatura máxima: 260 °C
- Laterales metálicos, 5 niveles de cocción
- N.° de vidrios de puerta reflectantes del calor: 1
- Vidrio interno desmontable

ACCESORIOS:
- Rejilla para moka: 1
- Rejilla con tope trasero y lateral: 1

CÓDIGO EAN
- 8017709190194

CX61GMBL — 1.185 €

60X60 CM, NEGRO, CONCERTO



CARACTERÍSTICAS
- Gas
- Número total de zonas de cocción: 4
- N. de hornos: 1

ENCIMERA



- Tapetas quemadores de gas: Esmaltado negro opaco
- Base mate
- Sistema de válvulas de seguridad

HORNO PRINCIPAL

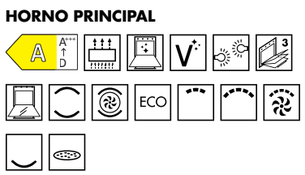

- Vapor Clean
- Volumen útil del primer compartimento de cocción: 70 l
- Sistema de enfriamiento: Tangencial
- Temperatura máxima: 260 °C
- Laterales metálicos, 5 niveles de cocción
- Tipo de grill: Eléctrico
- N.° de vidrios de puerta reflectantes del calor: 1
- Vidrio interno desmontable

ACCESORIOS:
- Rejilla con tope trasero y lateral: 1

CÓDIGO EAN
- 8017709336646

CX60GMX — 1.175 €

60X60 CM, ACERO INOXIDABLE, CONCERTO



CARACTERÍSTICAS
- Gas
- Número total de zonas de cocción: 4
- N. de hornos: 1

ENCIMERA



- Tapetas quemadores de gas: Esmaltado negro opaco
- Base mate
- Sistema de válvulas de seguridad

HORNO PRINCIPAL

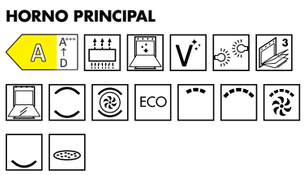

- Vapor Clean
- Volumen útil del primer compartimento de cocción: 70 l
- Sistema de enfriamiento: Tangencial
- Temperatura máxima: 260 °C
- Laterales metálicos, 5 niveles de cocción
- N.° de vidrios de puerta reflectantes del calor: 1
- Vidrio interno desmontable

ACCESORIOS:
- Rejilla con tope trasero y lateral: 1

CÓDIGO EAN
- 8017709345938

SX61GM — 1.190 €

60X60 CM, ACERO INOXIDABLE, CONCERTO



CARACTERÍSTICAS
- Gas
- Número total de zonas de cocción: 4
- N. de hornos: 1



- Tapetas quemadores de gas: Esmaltado negro opaco
- Base mate
- Sistema de válvulas de seguridad

HORNO PRINCIPAL

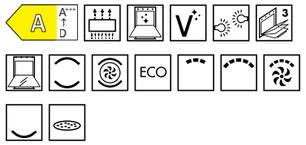

- Vapor Clean
- Volumen útil del primer compartimento de cocción: 70 l
- Sistema de enfriamiento: Tangencial
- Temperatura máxima: 260 °C
- Laterales metálicos, 5 niveles de cocción
- N.° de vidrios de puerta reflectantes del calor: 1
- Vidrio interno desmontable

ACCESORIOS:
- Rejilla con tope trasero y lateral: 1

CÓDIGO EAN
- 8017709345945

CPF9GPBL 3.999 €

90X60 CM, NEGRO



CARACTERÍSTICAS
- Gas
- Número total de zonas de cocción: 6
- N. de hornos: 1

ENCIMERA

UR

- Tapetas quemadores de gas: Esmaltado negro opaco
- Hierro fundido
- Sistema de válvulas de seguridad

HORNO PRINCIPAL

ECO

- Pirolitico
- Volumen útil del primer compartimento de cocción: 115 l
- Sistema de enfriamiento: Tangencial
- Pantalla/Reloj: TFT
- Temperatura máxima: 260 °C
- Interrupción de resistencias al abrir la puerta
- Bloqueo de puerta durante pirólisis
- Laterales metálicos, 5 niveles de cocción
- N.° de vidrios de puerta reflectantes del calor: 3
- Vidrio interno desmontable
- Guías telescópicas de extracción parcial: 1

ACCESORIOS:
- G30 Gas Liquido GPL
- Rejilla inserción bandeja: 1
- Rejilla con tope trasero y lateral: 1

CÓDIGO EAN
- 8017709229412

CPF9GPWH 3.999 €

90X60 CM, BLANCO



Código EAN: 8017709229399

CPF9GPX 3.999 €

90X60 CM, ACERO INOXIDABLE



Código EAN: 8017709225780

CPF9GPAN 4.135 €

90X60 CM, ANTRACITA



Código EAN: 8017709229429

CPF9GPYW 4.135 €

90X60 CM, AMARILLO



Código EAN: 8017709229375

CPF9GPOR 4.135 €

90X60 CM, NARANJA



Código EAN: 8017709229405

CPF9GPOG 4.135 €

90X60 CM, VERDE OLIVA



Código EAN: 8017709229368

CPF9GPR 4.135 €

90X60 CM, ROJO



Código EAN: 8017709229382

TR4110P1 — 4.990 €

110X60 CM, CREMA





CARACTERÍSTICAS
- Gas
- Número total de zonas de cocción: 7
- N. de hornos: 3

ENCIMERA



- Tapetas quemadores de gas: Esmaltado negro opaco
- Hierro fundido
- Sistema de válvulas de seguridad

HORNO PRINCIPAL

- Vapor Clean
- Volumen útil del primer compartimento de cocción: 61 l
- Sistema de enfriamiento: Tangencial
- Pantalla/Reloj: electrónico 5 bóton
- Temperatura máxima: 260 °C
- Laterales metálicos, 4 niveles de cocción
- N.° de vidrios de puerta reflectantes del calor: 1
- Vidrio interno desmontable

ACCESORIOS:
- Rejilla inserción bandeja: 1
- Rejilla con tope trasero y lateral: 2
- Rejilla de hierro forjado para wok: 1

HORNO SECUNDARIO



- Volumen útil del segundo compartimento de cocción: 61 l
- Sistema de enfriamiento: Tangencial
- Temperatura máxima: 260 °C
- Laterales metálicos, 4 niveles de cocción
- Tipo de grill: Eléctrico
- N.° de vidrios de puerta reflectantes del calor: 1

ACCESORIOS:
- Rejilla inserción bandeja: 1
- Rejilla con tope trasero y lateral: 2

HORNO AUXILIAR



- Sistema de enfriamiento: Tangencial
- Temperatura máxima: 260 °C
- 1 lampara de incandescencia, potencia 25 W
- Tipo de grill: Eléctrico
- Laterales metálicos, 2 niveles de cocción
- N.° de vidrios de puerta reflectantes del calor: 1
- Rejilla con tope trasero y lateral: 1

CÓDIGO EAN
- 8017709176655

TR4110AZ — 3.599 €

110X60 CM, AZUL



Código EAN: 8017709184278

TR4110X-1 — 4.990 €

110X60 CM, ACERO INOXIDABLE



Código EAN: 8017709295066

TR4110GR — 4.990 €

110X60 CM, GRIS PIZARRA



Código EAN: 8017709271435

TR4110BL1 — 4.990 €

110X60 CM, NEGRO



Código EAN: 8017709176648

TR103GR — 3.499 €

100X60 CM, GRIS PIZARRA



CARACTERÍSTICAS
- Gas
- Número total de zonas de cocción: 6
- N. de hornos: 3

ENCIMERA

UR

- Tapetas quemadores de gas: Esmaltado negro opaco
- Hierro fundido
- Sistema de válvulas de seguridad

HORNO PRINCIPAL

ECO

- Vapor Clean
- Volumen útil del primer compartimento de cocción: 61 l
- Sistema de enfriamiento: Tangencial
- Pantalla/Reloj: electrónico 5 bóton
- Temperatura máxima: 260 °C
- Laterales metálicos, 4 niveles de cocción
- N.° de vidrios de puerta reflectantes del calor: 1

ACCESORIOS:
- Rejilla inserción bandeja: 1
- Rejilla de hierro forjado para moka: 1
- Rejilla con tope trasero y lateral: 2
- Rejilla de hierro forjado para wok: 1

HORNO SECUNDARIO

B

- Volumen útil del segundo compartimento de cocción: 84 l
- Sistema de enfriamiento: Tangencial
- Temperatura máxima: 245 °C
- Laterales metálicos, 9 niveles de cocción
- N.° de vidrios de puerta reflectantes del calor: 1

ACCESORIOS:
- Bandeja horno 60cm: 4

HORNO AUXILIAR
- Sistema de enfriamiento: Tangencial
- Temperatura máxima: 260 °C
- Laterales metálicos, 2 niveles de cocción
- N.° de vidrios de puerta reflectantes del calor: 1
- Rejilla con tope trasero y lateral: 1

CÓDIGO EAN
- 8017709294229

TR103P — 4.480 €

100X60 CM, CREMA



Código EAN: 8017709241483

TR103BL — 3.499 €

100X60 CM, NEGRO



Código EAN: 8017709237332

TR93GR — 3.299 €

90X60 CM, GRIS PIZARRA



CARACTERÍSTICAS
- Gas
- Número total de zonas de cocción: 6
- N. de hornos: 3

ENCIMERA

UR

- Tapetas quemadores de gas: Esmaltado negro opaco
- Hierro fundido
- Sistema de válvulas de seguridad

HORNO PRINCIPAL

ECO

- Vapor Clean
- Volumen útil del primer compartimento de cocción: 61 l
- Sistema de enfriamiento: Tangencial
- Pantalla/Reloj: electrónico 5 bóton
- Temperatura máxima: 260 °C
- Laterales metálicos, 4 niveles de cocción
- N.° de vidrios de puerta reflectantes del calor: 1, vidrio interno desmontable
- Guías telescópicas de extracción parcial: 1

ACCESORIOS:
- Rejilla inserción bandeja: 1
- Rejilla de hierro forjado para moka: 1
- Rejilla con tope trasero y lateral: 2
- Rejilla de hierro forjado para wok: 1

HORNO SECUNDARIO

B

- Volumen útil del segundo compartimento de cocción: 62 l
- Sistema de enfriamiento: Tangencial
- Temperatura máxima: 245 °C
- Laterales metálicos, 9 niveles de cocción
- N.° de vidrios de puerta reflectantes del calor: 1

ACCESORIOS:
- Bandeja horno 60cm: 3

HORNO AUXILIAR
- Sistema de enfriamiento: Tangencial
- Temperatura máxima: 260 °C
- Laterales metálicos, 2 niveles de cocción
- N.° de vidrios de puerta reflectantes del calor: 1
- Rejilla con tope trasero y lateral: 1

CÓDIGO EAN
- 8017709294243

TR93P — 4.480 €

90X60 CM, CREMA



Código EAN: 8017709181703

TR93BL — 4.480 €

90X60 CM, NEGRO



Código EAN: 8017709182458

TR90GMP 3.580 €

90X60 CM, CREMA



CARACTERÍSTICAS
- Gas
- Número total de zonas de cocción: 5
- N. de hornos: 1

ENCIMERA



- Tapetas quemadores de gas: Esmaltado negro opaco
- Hierro fundido
- Sistema de válvulas de seguridad

HORNO PRINCIPAL

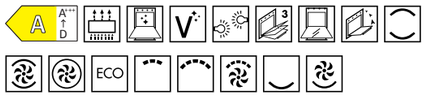

- Vapor Clean
- Volumen útil del primer compartimento de cocción: 115 l
- Sistema de enfriamiento: Tangencial
- Pantalla/Reloj: electrónico 5 bóton
- Inicio y fin
- Alarma acústica de fin de cocción
- Temperatura máxima: 260 °C
- Encendido de la luz al abrir la puerta
- 2 lamparas halógenas, potencia 40 W
- Laterales metálicos, 5 niveles de cocción
- Tipo de grill: Eléctrico
- N.° de vidrios de puerta reflectantes del calor: 2
- Vidrio interno desmontable

ACCESORIOS:
- G30 Gas Liquido GPL
- Rejilla inserción bandeja: 1
- Rejilla de hierro forjado para moka: 1
- Rejilla con tope trasero y lateral: 1
- Rejilla de hierro forjado para wok: 1

CÓDIGO EAN
- 8017709336943

TR90GMBL 3.580 €

90X60 CM, NEGRO



Código EAN: 8017709344788

TR90GMGR 3.580 €

90X60 CM, GRIS PIZARRA



Código EAN: 8017709344795

TR62P 2.550 €

60X60 CM, CREMA



CARACTERÍSTICAS
- Gas
- Número total de zonas de cocción: 4
- N. de hornos: 2

ENCIMERA



- Tapetas quemadores de gas: Esmaltado negro opaco
- Hierro fundido
- Sistema de válvulas de seguridad
- Rejilla para moka: 1
- Rejilla para wok

HORNO PRINCIPAL

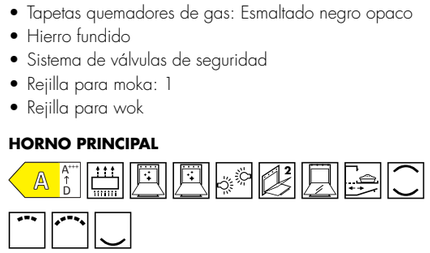

- Volumen útil del primer compartimento de cocción: 61 l
- Sistema de enfriamiento: Tangencial
- Pantalla/Reloj: electrónico 5 bóton
- Temperatura máxima: 245 °C
- Laterales metálicos, 4 niveles de cocción
- N.° de vidrios de puerta reflectantes del calor: 1
- Vidrio interno desmontable
- Guías telescópicas de extracción parcial: 1

ACCESORIOS:
- Rejilla inserción bandeja: 1
- Rejilla para moka: 1
- Rejilla con tope trasero y lateral: 2
- Rejilla para wok

HORNO SECUNDARIO



- Volumen útil del segundo compartimento de cocción: 35 l
- Sistema de enfriamiento: Tangencial
- Temperatura máxima: 245 °C
- Laterales metálicos, 2 niveles de cocción
- Tipo de grill: Eléctrico
- N.° de vidrios de puerta reflectantes del calor: 1

ACCESORIOS:
- Rejilla inserción bandeja: 1
- Rejilla con tope trasero y lateral: 1

CÓDIGO EAN
- 8017709210632

TR62BL 2.550 €

60X60 CM, NEGRO



Código EAN: 8017709210625

CO96GMA9 2.115 €

90X60 CM, ANTRACITA



CARACTERÍSTICAS
- Gas
- Número total de zonas de cocción: 6
- N. de hornos: 1

ENCIMERA

UR

- Gas
- Número total de zonas de cocción: 6
- Anterior izquierda: 3.50 kW
- Posterior izquierda: 1.80 kW
- Anterior central: 2.90 kW
- Posterior central: 1.00 kW
- Posterior derecha: 1.80 kW
- Anterior derecha: 1.00 kW
- Tapetas quemadores de gas: Esmaltado negro opaco
- Hierro fundido
- Sistema de válvulas de seguridad

HORNO PRINCIPAL

ECO

- Vapor Clean
- Volumen útil del primer compartimento de cocción: 115 l
- Sistema de enfriamiento: Tangencial
- Pantalla/Reloj: Analógico
- Fin
- Alarma acústica de fin de cocción
- Temperatura máxima: 260 °C
- Encendido de la luz al abrir la puerta
- 2 lamparas halógenas, potencia 40 W
- Laterales metálicos, 5 niveles de cocción
- Tipo de grill: Eléctrico
- N.° de vidrios de puerta reflectantes del calor: 1
- Vidrio interno desmontable

ACCESORIOS:
- G30 Gas Liquido GPL
- Rejilla inserción bandeja: 1
- Rejilla con tope trasero y lateral: 1

CÓDIGO EAN
- 8017709309084

CO60GMA 1.565 €

60X60 CM, ANTRACITA



CARACTERÍSTICAS
- Gas
- Número total de zonas de cocción: 4
- N. de hornos: 1
- Pantalla: Orologio

ENCIMERA

UR

- Tapetas quemadores de gas: Esmaltado negro opaco
- Base mate
- Sistema de válvulas de seguridad

HORNO PRINCIPAL

ECO

- Vapor Clean
- Volumen útil del primer compartimento de cocción: 70 l
- Sistema de enfriamiento: Tangencial
- Pantalla/Reloj: Analógico
- Temperatura máxima: 260 °C
- Laterales metálicos, 5 niveles de cocción
- N.° de vidrios de puerta reflectantes del calor: 1
- Vidrio interno desmontable

ACCESORIOS:
- Rejilla con tope trasero y lateral: 1

CÓDIGO EAN
- 8017709345921





TR90DGC9

7.800 €

90X60 CM, DECORADO/ESPECIAL, CARRETTO, DIVINA CUCINA



CARACTERÍSTICAS
- Gas
- Número total de zonas de cocción: 5
- N. de hornos: 1

ENCIMERA

- Tapetas quemadores de gas: Esmaltado negro opaco
- Hierro fundido
- Sistema de válvulas de seguridad

HORNO PRINCIPAL

- Catalitico
- Volumen útil del primer compartimento de cocción: 115 l
- Sistema de enfriamiento: Tangencial
- Pantalla/Reloj: electrónico 5 bóton
- Temperatura máxima: 260 °C
- Laterales metálicos, 5 niveles de cocción
- Tipo de grill: Eléctrico
- N.° de vidrios de puerta reflectantes del calor: 2
- Vidrio interno desmontable

ACCESORIOS:
- Paneles catalíticos: 3
- Rejilla inserción bandeja: 1
- Rejilla de hierro forjado para moka: 1
- Rejilla con tope trasero y lateral: 1
- Rejilla de hierro forjado para wok: 1

CÓDIGO EAN
- 8017709268428

TR90DGME9

7.800 €

90X60 CM, DECORADO/ESPECIAL, BLU MEDITERRANEO, BLU MEDITERRANEO



CARACTERÍSTICAS
- Gas
- Número total de zonas de cocción: 5
- N. de hornos: 1

ENCIMERA

- Tapetas quemadores de gas: Esmaltado negro opaco
- Hierro fundido
- Sistema de válvulas de seguridad

HORNO PRINCIPAL

- Catalitico
- Volumen útil del primer compartimento de cocción: 115 l
- Sistema de enfriamiento: Tangencial
- Pantalla/Reloj: electrónico 5 bóton
- Temperatura máxima: 260 °C
- Laterales metálicos, 5 niveles de cocción
- Tipo de grill: Eléctrico
- N.° de vidrios de puerta reflectantes del calor: 2
- Vidrio interno desmontable

ACCESORIOS:
- Paneles catalíticos: 3
- Rejilla inserción bandeja: 1
- Rejilla de hierro forjado para moka: 1
- Rejilla con tope trasero y lateral: 1
- Rejilla de hierro forjado para wok: 1

CÓDIGO EAN
- 8017709335847

HORNOS
MICROONDAS
CAFETERAS Y CAJONES
ENCIMERAS
COCINAS
CAMPANAS
FRIGORÍFICOS Y CONGELADORES
VINOTECAS Y ABATIDORES
LAVAVAJILLAS
LAVADORAS Y SECADORAS
FREGADEROS Y GRIFOS
PEQUEÑO APARATO ELECTRODOMÉSTICO
MENAJE

KIT1TR41N 510 €

TRASERA PARA COCINAS TR4110 VICTORIA, COLOR NEGRO



Código EAN: 8017709182182

KIT1TR103 490 €

TRASERA PARA COCINAS TR103 VICTORIA, COLOR NEGRO



Código EAN: 8017709242213

KIT1TR9N 480 €

TRASERA PARA COCINAS TR90 Y TR93 VICTORIA, COLOR NEGRO



Código EAN: 8017709184827

KIT90X9-1 335 €

TRASERA INOX PARA COCINA BG91X9-1, SX91SV9,CG90IXT9

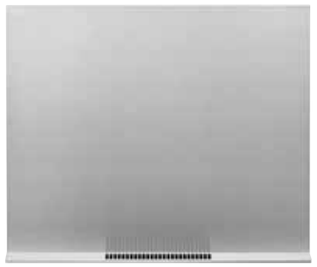

Código EAN: 8017709236496

KIT1A2PY-81 300 €

TRASERA INOX PARA COCINA A2-81, A2PY-81

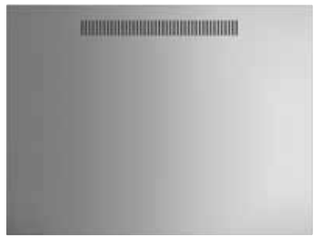

Código EAN: 8017709289720

KIT1A3-8 270 €

TRASERA INOX PARA COCINA A3-81

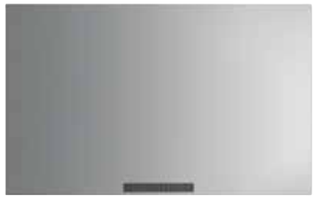

Código EAN: 8017709202903

KITC9X9-1 250 €

TRASERA INOX PARA COCINA B901GMXI9, C9IMX9-1, C91IEA9, C91IEX9

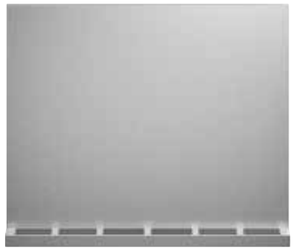

Código EAN: 8017709236502

GRILLPLATE 229 €

GRILL PARA ENCIMERAS O COCINAS A GAS



Código EAN: 8017709310370

KIT3-6 205 €

ZÓCALO EXTENSIÓN ALTURA PARA COCINAS A5-81, A3-81, A2-81, A2PY-81



Código EAN: 8017709110765

KIT2A3-2 120 €

KIT ZÓCALO PARA COCINA A3-81



Código EAN: 8017709202903

KIT2A1-9 100 €

KIT ZÓCALO PARA COCINA A1-9, A1PY-9,A1PYID-9



Código EAN: 8017709248260

KIT2A2-8 85 €

KIT ZÓCALO PARA COCINA A2-81, A2PY-81,A2PYID-81



Código EAN: 8017709161828

KITCVRI 129 €

ACCESORIO PARA ENCIMERA SI364BM. SILICONA ADAPTABLE ALA ENCIMARA Y RESISTENTE HASTA 240°C



Código EAN: 8017709339708

KITROT9 55 €

KIT ASADOR PARA COCINAS A1PY-9, A1PYID-9, A1-9, A1A-9



Código EAN: 8017709242350

KITPD 65 €

PATAS PARA COCINA, AUMENTO DE ALTURA, 95 CM



Código EAN: 8017709088064
Compatible con cocinas colonial

KITPBX 100 €

PATAS PARA COCINA, REDUCCIÓN DE ALTURA, 85 CM



Código EAN: 8017709236502
Compatible con cocinas colonial

KITPAX 100 €

GRILL PARA ENCIMERAS O COCINAS A GAS



Código EAN: 8017709310370

KITH95 55 €

PATAS PARA COCINA, AUMENTO DE ALTURA, 95 CM



Código EAN: 8017709110765
Compatible con cocinas colonial CO95

ESQUEMAS DE INSTALACIÓN

COCINAS MIXTAS

A5-81

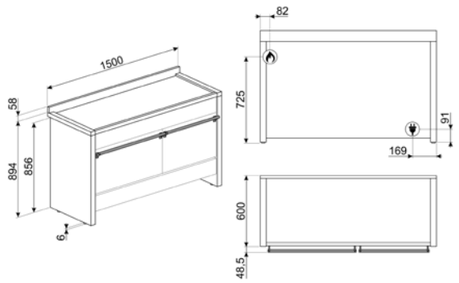

A4-81

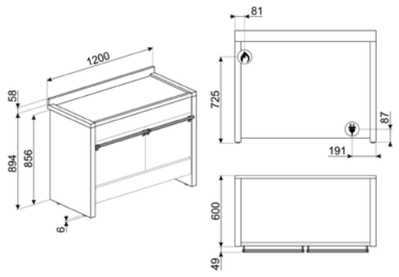

A3-81

CPF120IGMPBL
CPF120IGMPR
CPF120IGMPT
CPF120IGMPWH
CPF120IGMPX

ESQUEMAS DE INSTALACIÓN

COCINAS INDUCCIÓN

A2PYID-81

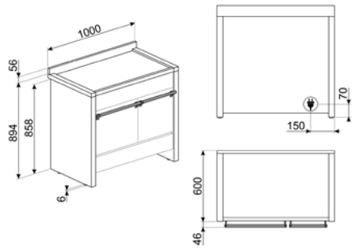

A1PYID-9

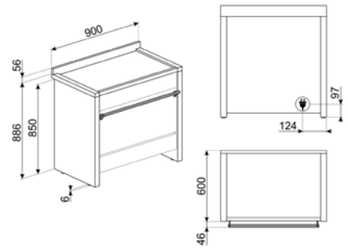

BG91IX2

C9IMN2

C9IMX2

C91IEA2

ESQUEMAS DE INSTALACIÓN

COCINAS INDUCCIÓN

C6IPXM2

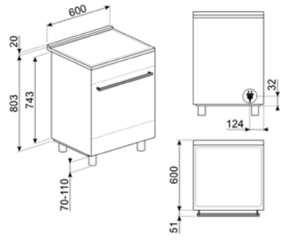

C6IPBLT2

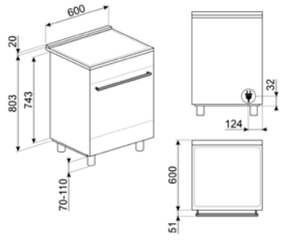

C6IMXT2

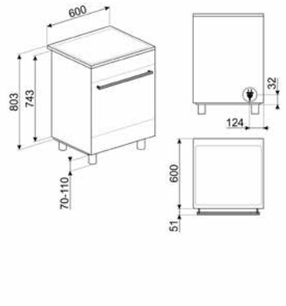

CPF9IPAN CPF9IPBL CPF9IPOG CPF9IPYW CPF9IPOR CPF9IPR CPF9IPWH CPF9IPX

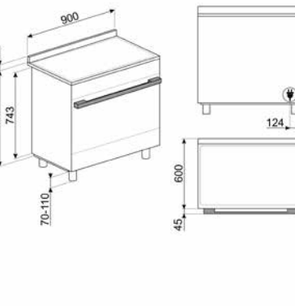

TR4110IBL2 TR4110IP2 TR4110IX2 TR4110IGR2

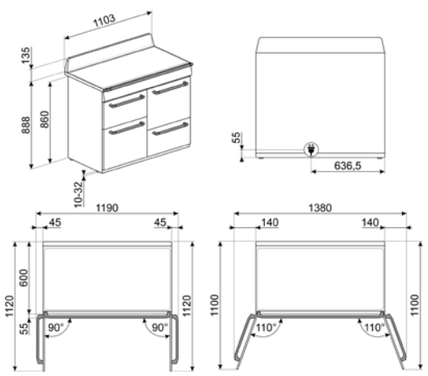

TR103IBL2 TR103IP2 TR103IGR2

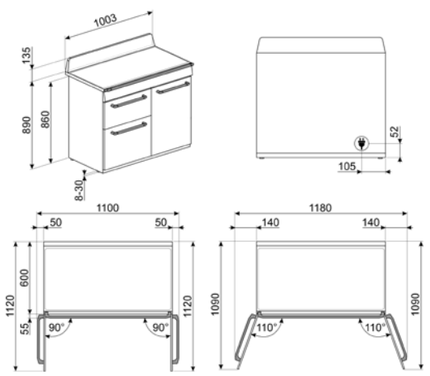

ESQUEMAS DE INSTALACIÓN

COCINAS INDUCCIÓN

TR93IBL2 TR93IP2 TR93IGR2

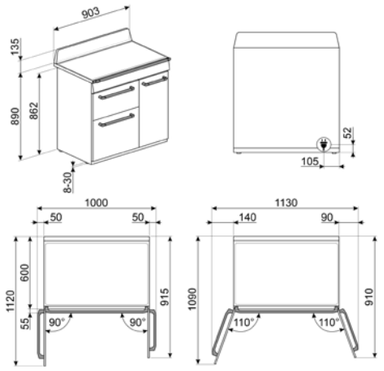

TR90IMBL TR90IMP

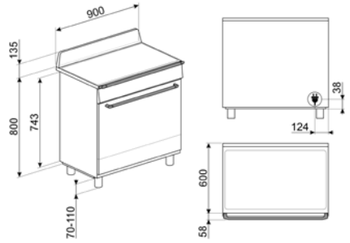

TR62IBL2 TR62IP2

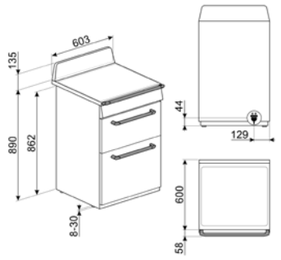

ESQUEMAS DE INSTALACIÓN

COCINAS GAS

A2PY-81

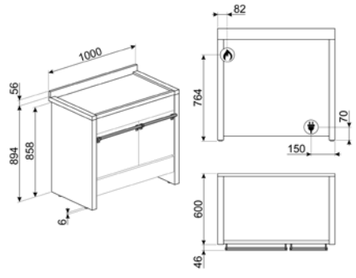

A2-81

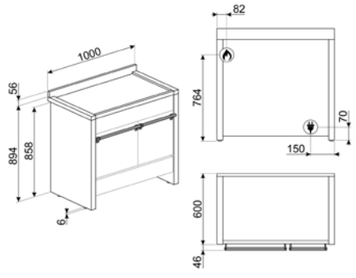

A1-9

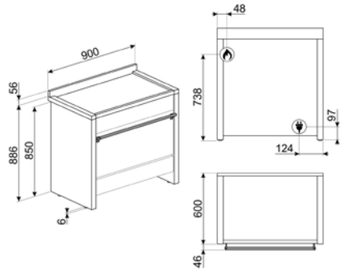

BG91PX2

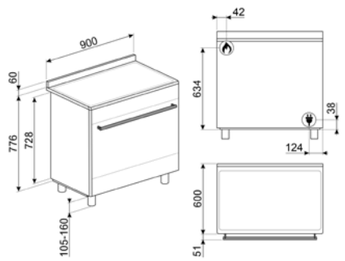

BG91X2

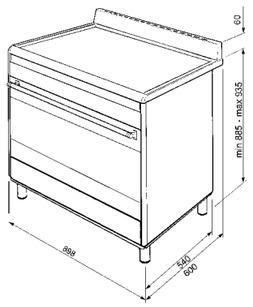

CX91GMBL

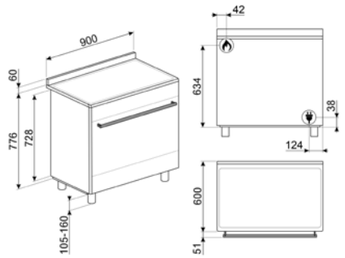

ESQUEMAS DE INSTALACIÓN

COCINAS GAS

CX90GM

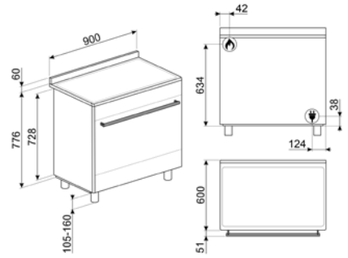

SX91GM

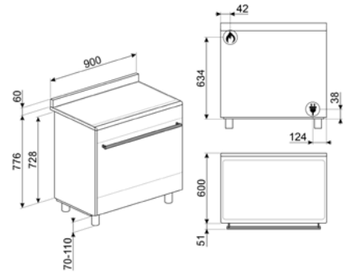

C9GMX2

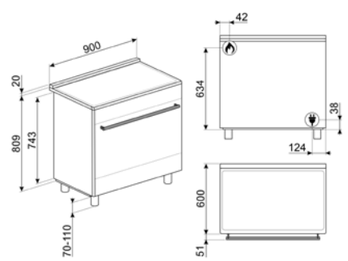

C9GMMB2

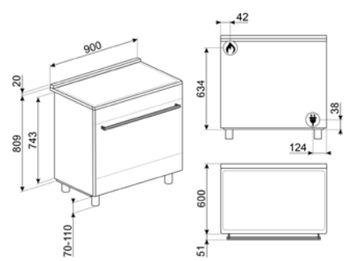

C6GMX2

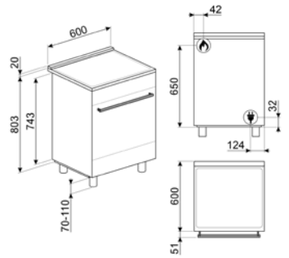

CX68MF8-2

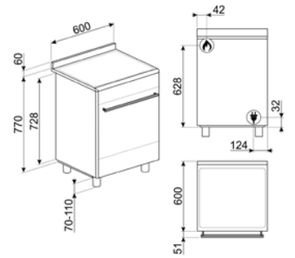

ESQUEMAS DE INSTALACIÓN

COCINAS GAS

CX61GMBL

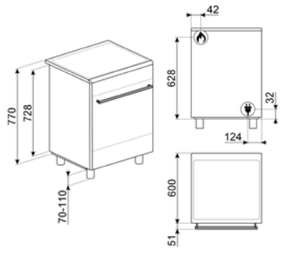

CX60GMX

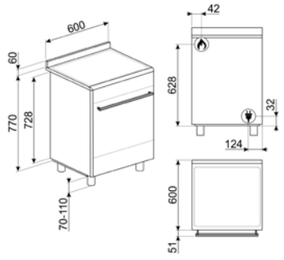

CPF9GPBL CPF9GPYW CPF9GPR CPF9GPX
CPF9GPOG CPF9GPOR CPF9GPWH

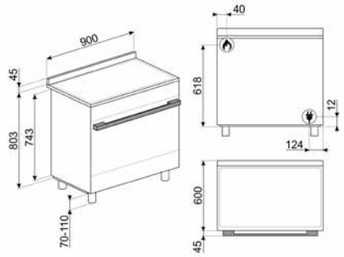

TR4110BL1 TR4110X-1 TR4110AZ
TR4110P1 TR4110GR

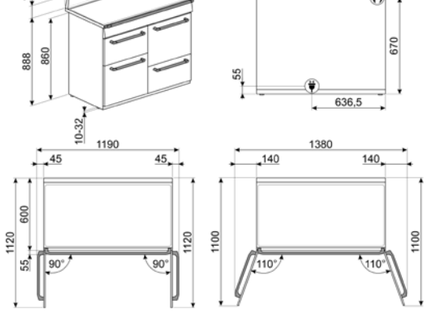

TR103BL TR103P
TR103GR

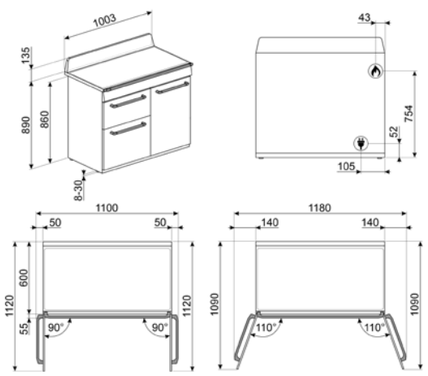

TR93BL TR93P
TR93GR

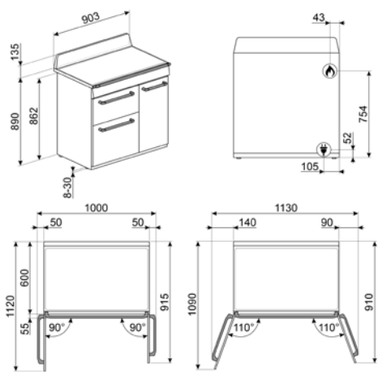

ESQUEMAS DE INSTALACIÓN

COCINAS GAS

TR90GMBL TR90GMP
TR90GMGR

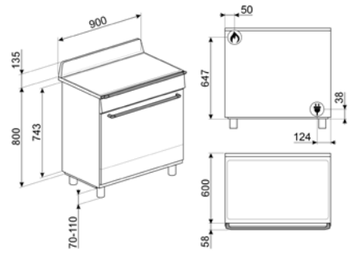

TR90GMBL TR90GMP TR62P
TR90GMGR TR62BL

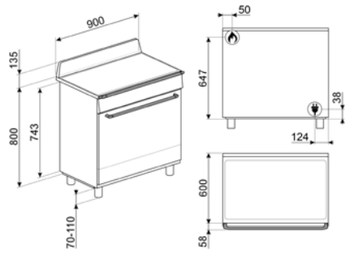

CO96GMA9

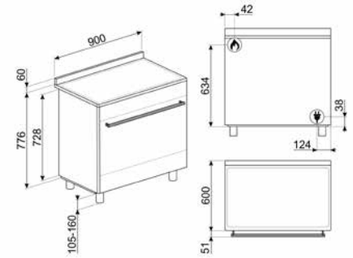

CO60GMA

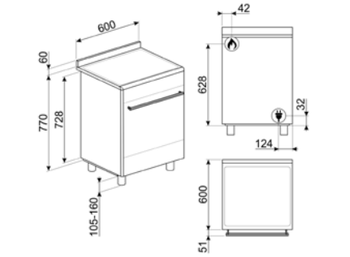

TR90DGC9
TR90DGME9

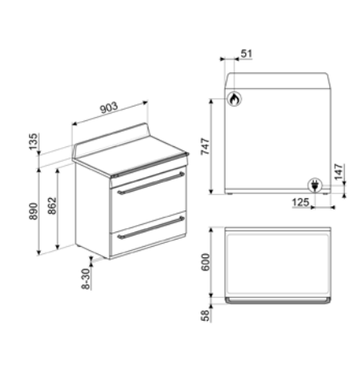

CAMPANAS

En el arte de la cocina, las campanas extractoras juegan un papel fundamental, fusionando la estética con la funcionalidad para crear un ambiente inspirador. En esta sinfonía de diseño y eficiencia, las campanas Smeg destacan como verdaderas obras maestras, evocando la elegancia y el estilo que define a las cocinas más sofisticadas.

Con un equilibrio perfecto entre forma y función, estas campanas transforman el espacio culinario en un santuario de belleza y rendimiento excepcional. Con Smeg, cada momento en la cocina se convierte en una experiencia memorable, donde la pasión por el arte culinario se combina con la estética refinada de la marca.



HORNOS
MICROONDAS
CAFETERAS Y CAJONES
ENCIMERAS
COCINAS
CAMPANAS
FRIGORÍFICOS Y CONGELADORES
VINOTECAS Y ABATIDORES
LAVAVAJILLAS
LAVADORAS Y SECADORAS
FREGADEROS Y GRIFOS
PEQUEÑO APARATO ELECTRODOMÉSTICO
MENAJE

GAMA AMPLIADA

Soluciones para los más exigentes



DE ISLA

Los extractores de isla, elegantes y con un diseño refinado y distintivo, definen un espacio verdaderamente dedicado a la cocina. Simbolizan la pasión de su propietario por el arte gastronómico y por reunir a sus invitados alrededor de su isla.

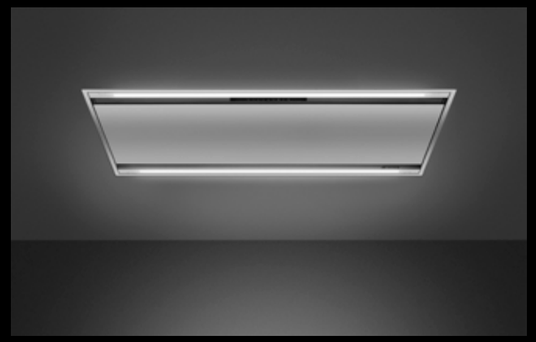

DE TECHO

Los extractores de techo son ideales para crear islas de cocina que permitan una visión completamente despejada. En cocinas de concepto abierto, donde se busca crear un ambiente más acogedor, el extractor de techo puede ser una de las soluciones recomendadas.



INTEGRADAS

Para una decoración más minimalista, donde se busca que el mobiliario de cocina recorra toda la pared sin interrupciones, el extractor integrado de Smeg es la solución perfecta. Permite extraer humo y olores, además de proporcionar iluminación justo encima de la placa o la cocina.



DE PARED

El detalle llevado al máximo rigor. Para una decoración estéticamente coordinada, Smeg ofrece extractores de pared fabricados con los mismos materiales y colores que se utilizan en los hornos, placas y cocinas de las diferentes series estéticas.

MÁXIMA VERSATILIDAD

CUESTIÓN DE ELECCIÓN

Disponibles en una gran cantidad de modelos con estéticas diferentes y en diversas tipologías, la amplia gama de campanas Smeg consigue encontrar la mejor solución para cualquier exigencia de aspiración y caracteriza el ambiente de la cocina de forma personal, gracias a un diseño renovado.

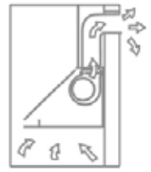

EXTRACCIÓN

La extracción eficiente es clave para mantener un ambiente fresco y libre de impurezas, mediante el desplazamiento hacia el exterior de humos y olores, asegurando así un entorno saludable y confortable.

RECIRCULACIÓN

La recirculación inteligente es una alternativa que optimiza la purificación del aire al filtrar y reintroducirlo en el espacio interior, eliminando partículas indeseadas y conservando un ambiente puro y agradable.





RUMOROSIDAD

En las campanas Smeg, el excelente aislamiento permite alcanzar óptimos niveles de rumorosidad para garantizar el máximo confort en la cocina.



ASPIRACIÓN PERIMETRAL

Elegantes en diseño y efectivos en aspiración, los filtros perimetrales, presentes en diferentes modelos, también ofrecen menor rumorosidad. El flujo de aire se transporta a las ranuras entre los paneles, en vidrio o acero inoxidable, que cubren los filtros.



ASPIRACIÓN INTENSIVA

La función intensiva permite conectar la campana a la máxima potencia para eliminar los olores más persistentes lo más rápido posible y disponer de un ambiente purificado.



AUTO VENT 2.0

La placa de inducción y el extractor de aire están conectados por Bluetooth. Cuando se aumenta o reduce el nivel de calefacción de la placa, el extractor ajusta automáticamente su potencia.



AUTO VENT

Auto-Vent: gracias a la función Auto-Vent, la velocidad de succión de la campana se ajusta automáticamente en función de la temperatura y la potencia seleccionada en la placa.



PURIFICACIÓN 24H

Cambio de aire 24 h: la función de renovación de aire de 24 horas crea una recirculación continua de aire, activando el motor a la velocidad mínima con una succión de 10 minutos cada hora durante 24 horas.

CAMPANAS

CAMPANAS DE ISLA Y TECHO

CAMPANAS DECORATIVA PARED

CAMPANAS INTEGRACIÓN / GRUPO FILTRANTE / TELESCOPICAS / CONVENCIONALES

DOLCE STIL NOVO


KV694R

LÍNEA


KV194B3


KV194G

CLÁSICA


KD150HXE


KD120HXE


KD100HXE


KD90HXE


KD90HNE


KD70XE

UNIVERSAL


KDH12WLD


KDD90CNE2

KLT12L4WH


KLT12L4X


KLT9L4WH


KLT9L4X


KV394MB


KV394N


KICV90BL2


KV28N


KSGT124X


KSGT94X


KSGT64X


KSGT61X


KSCB124X


KSCB94WH


KSCB94X


KLTI12L4MB


KLTI12L4X


KLTI9L4MB

KV26N


KBT1200XE


KBT9L4VN


KBT900NE

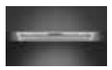
KSG9P4X


KSG8P4MB


KSG6P4MB

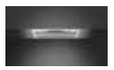
KSG6P4X


KLTI9L4X


KBTI9L4VN


KI90XE

KBT900XE

KBT700XE

KBT600XE

KBT900VE

KICGR70X2

KICGR52X2

KSEG78PXE

KSEG58PXE

KBT600VE

KATE900EX

KATE600EX

KSED95PE

KSG70HPE

KSG52HPE

KSG70HE

KSG52HE

KSED95XE

KSED75XE

KSED65XE

KD91XE3

KSG70E

KSG52E

KSET900XE

KSET600XE

KD61XE2

KDE900EX

KDE600EX

KSET999XE

KSET666XE

KSET9XE2

KSET6XE2

KSET66E2

KSET86LX3

KSET56LX3

KSET91E2

KSET61E2

KSET92E

KSET62E

KTE90E2

KTE60E2

CAMPANAS

CAMPANAS DE ISLA Y TECHO

CAMPANAS DECORATIVA PARED

PORTOFINO


KPF12BL


KPF12RD


KPF12WH


KPF12X


KPF12T


KPF9BL


KPF9AN


KPF9OG


KPF9YW


KPF9OR


KPF9RD


KPF9WH


KPF9X


KT90DGME


KT90DGC

VICTORIA CORTINA COLONIAL


KCI19AOE


KCI19POE


KT110BLE


KT110PE


KT110GRE


KTR110XE


KT100BLE


KT100PE


KT100GRE


KT90BLE


KT90PE


KT90GRE


KTR90XE


KSED95NEE


KC16POE


KS89AOE


KS89POE


KS59AOE2


KS59POE2


KSED95COA


KC19AOE


KC19POE


KC16AOE

50'STYLE


KFAB75BL


KFAB75CR

KFAB75RD

KFAB75WH

KFAB75UJ



HORNOS
MICROONDAS
CAFETERAS Y CAJONES
ENCIMERAS
COCINAS
CAMPANAS
FRIGORÍFICOS Y CONGELADORES
VINOTECAS Y ABATIDORES
LAVAVAJILLAS
LAVADORAS Y SECADORAS
FREGADEROS Y GRIFOS
PEQUEÑO APARATO ELECTRODOMÉSTICO
MENAJE

UNIVERSAL | CAMPANA ISLA SOBRE ENCIMERA

KDH12WLD

2.650 €

TOTALMENTE INTEGRADA, ANCHO: 115 MM, NEGRO

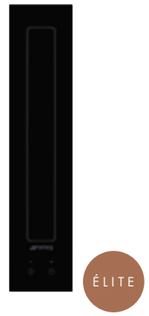

N.° de velocidades	I	II	III	INT
Capacidad de aspiración (IEC 61591) m³/h	370	420	470	550
Rumorosidad (IEC 60704-2-13) dBA	62	66	69	72

FUNCIONES
- N.° de velocidades: 3
- Velocidad intensiva

CARACTERÍSTICAS
- Capacidad máxima de aspiración en modalidad libre (P0): 570 m³/h
- Control electrónico
- Control táctil
- 1 filtro antigrasa en acero inoxidable
- Aspiración perimetral
- Filtros antigrasa: Acero inoxidable
- Filtración
- Opciones de programación tiempo
- Potencia motor: 145 W

CÓDIGO EAN
- 8017709277826

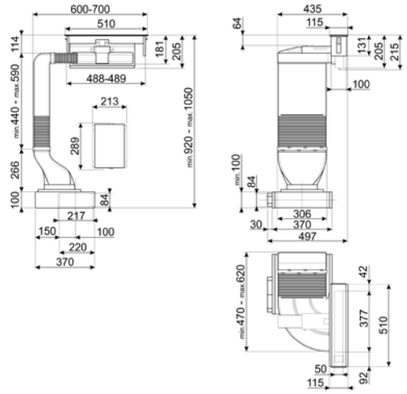

KDD90CNE2

2.225 €

TOTALMENTE INTEGRADA, ANCHO: 900 MM, NEGRO



N.° de velocidades	I	II	III	IV	INT
Capacidad de aspiración (IEC 61591) m³/h	200	280	350	440	720
Rumorosidad (IEC 60704-2-13) dBA	43	49	53	57	68

FUNCIONES
- N.° de velocidades: 4
- Velocidad intensiva
- Función purificación 24 hs
- Otras funciones: Delay_function

CARACTERÍSTICAS
- Capacidad máxima de aspiración en modalidad libre (P0): 740 m³/h
- Control electrónico
- Control táctil
- Control remoto
- Tipo de Luz: LED
- 2 filtro antigrasa en aluminio
- Aspiración perimetral
- Filtros antigrasa: Aluminio
- Filtración
- Opciones de programación tiempo
- Motor remoto
- Intensidad de luz regulable
- Diámetro embocadura motor: 150 mm
- Reducción manguera
- Potencia motor: 250 W

CÓDIGO EAN
- 8017709346126

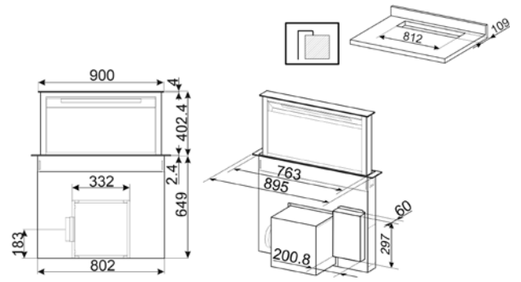

KLT12L4WH 2.349 €

DE TECHO, ANCHO: 1200 MM, MATT WHITE



N.° de velocidades	I	II	III	INT
Capacidad de aspiración (IEC 61591) m³/h	194	315	447	591
Rumorosidad (IEC 60704-2-13) dBA	51	57	65	71

FUNCIONES
- N.° de velocidades: 3
- Velocidad intensiva
- Auto-vent 2.0
- Función purificación 24 hs

CARACTERÍSTICAS
- Capacidad máxima de aspiración en modalidad libre (P0): 610 m³/h
- Control electrónico
- Control táctil retroiluminado Blanco
- Control remoto
- Tipo de Luz: LED
- 4 filtro antigrasa en aluminio
- Aspiración perimetral
- Filtros antigrasa: Aluminio
- Filtración
- Opciones de programación tiempo
- Válvula de retención
- Diámetro embocadura motor: 150 mm
- Potencia motor: 270 W

CÓDIGO EAN
- 8017709326197

KLT12L4X 2.249 €

DE TECHO, ANCHO: 1200 MM, ACERO INOXIDABLE



CÓDIGO EAN
- 8017709326203

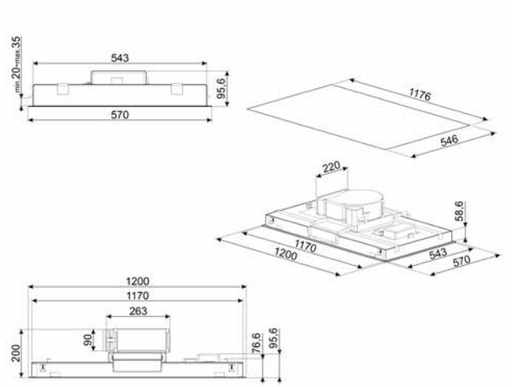

KLT9L4X 1.760 €

DE TECHO, ANCHO: 900 MM, ACERO INOXIDABLE



N.° de velocidades	I	II	III	INT
Capacidad de aspiración (IEC 61591) m³/h	208	323	452	594
Rumorosidad (IEC 60704-2-13) dBA	48	55	62	69

FUNCIONES
- N.° de velocidades: 3
- Velocidad intensiva
- Auto-vent 2.0
- Función purificación 24 hs

CARACTERÍSTICAS
- Capacidad máxima de aspiración en modalidad libre (P0): 610 m³/h
- Control electrónico
- Control táctil retroiluminado Blanco
- Control remoto
- Tipo de Luz: LED
- 3 filtro antigrasa en aluminio
- Aspiración perimetral
- Filtros antigrasa: Aluminio
- Filtración
- Opciones de programación tiempo
- Válvula de retención
- Diámetro embocadura motor: 150 mm
- Potencia motor: 270 W

CÓDIGO EAN
- 8017709326227

KLT9L4WH 1.599 €

DE TECHO, ANCHO: 900 MM, MATT WHITE



CÓDIGO EAN
- 8017709326210

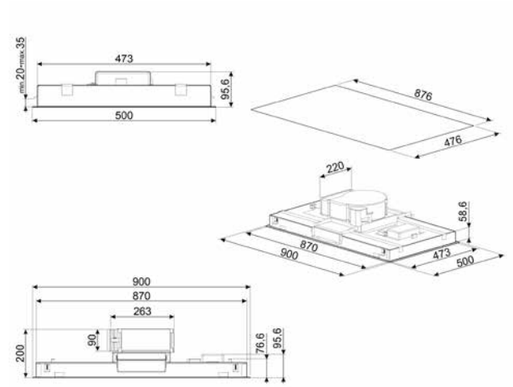

KSCB124X — 1.690 €

DE TECHO, ANCHO: 1200 MM, ACERO INOXIDABLE



N.° de velocidades	I	II	III	INT
Capacidad de aspiración (IEC 61591) m³/h	288	420	645	787
Rumorosidad (IEC 60704-2-13) dBA	46	56	66	70

FUNCIONES
- N.° de velocidades: 3
- Velocidad intensiva
- Auto-vent 2.0
- Función purificación 24 hs

CARACTERÍSTICAS
- Capacidad máxima de aspiración en modalidad libre (P0): 820 m³/h
- Control electrónico
- Control táctil retroiluminado Blanco
- Control remoto
- Tipo de Luz: LED
- 4 filtro antigrasa en acero inoxidable
- Aspiración perimetral
- Filtros antigrasa: Acero inoxidable
- Filtración
- Opciones de programación tiempo
- Intensidad de luz regulable
- Válvula de retención
- Diámetro embocadura motor: 150 mm
- Potencia motor: 275 W

CÓDIGO EAN
- 8017709326166

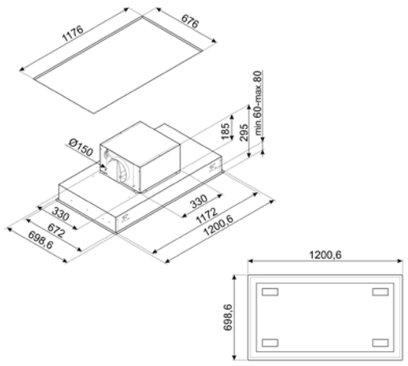

KSCB94WH — 1.510 €

DE TECHO, ANCHO: 899 MM, MATT WHITE



Código EAN: 8017709326173

KSCB94X — 1.390 €

DE TECHO, ANCHO: 899 MM, ACERO INOXIDABLE



Código EAN: 8017709326180

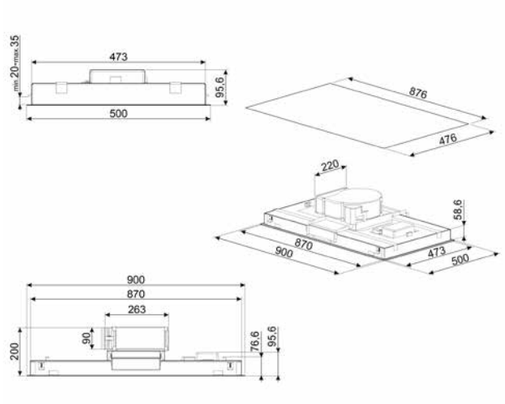

KLTI12L4X — 1.990 €

DECORACIÓN ISLA, ANCHO: 1200 MM, STAINLESS STEEL AND GLASS



N.° de velocidades	I	II	III	INT
Capacidad de aspiración (IEC 61591) m³/h	220	335	560	739
Rumorosidad (IEC 60704-2-13) dBA	43	53	65	71

FUNCIONES
- N.° de velocidades: 3
- Velocidad intensiva
- Auto-vent 2.0
- Función purificación 24 hs

CARACTERÍSTICAS
- Capacidad máxima de aspiración en modalidad libre (P0): 820 m³/h
- Control electrónico
- Control táctil retroiluminado Blanco
- Tipo de Luz: LED
- 3 filtro antigrasa en aluminio
- Filtros antigrasa: Aluminio
- Filtración
- Opciones de programación tiempo
- Intensidad de luz regulable
- Válvula de retención
- Diámetro embocadura motor: 150 mm
- Reducción manguera
- Potencia motor: 275 W

CÓDIGO EAN
- 8017709312244

KLTI12L4MB — 1.990 €

DECORACIÓN ISLA, ANCHO: 1200 MM, MATT BLACK



Código EAN: 8017709312251

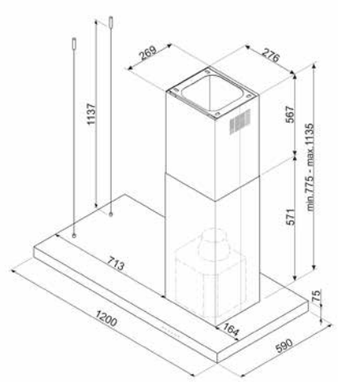

KLTI9L4X 1.790 €

DECORACIÓN ISLA, ANCHO: 900 MM, STAINLESS STEEL AND GLASS



N.° de velocidades	I	II	III	INT
Capacidad de aspiración (IEC 61591) m³/h	214	334	563	741
Rumorosidad (IEC 60704-2-13) dBA	40	51	64	70

FUNCIONES
- N.° de velocidades: 3
- Velocidad intensiva
- Auto-vent 2.0
- Función purificación 24 hs

CARACTERÍSTICAS
- Capacidad máxima de aspiración en modalidad libre (P0): 820 m³/h
- Control electrónico
- Control táctil retroiluminado Blanco
- Tipo de Luz: LED
- 3 filtro antigrasa en aluminio
- Filtros antigrasa: Aluminio
- Filtración
- Opciones de programación tiempo
- Intensidad de luz regulable
- Válvula de retención
- Diámetro embocadura motor: 150 mm
- Reducción manguera
- Potencia motor: 275 W

CÓDIGO EAN
- 8017709312268

KLTI9L4MB 1.790 €

DECORACIÓN ISLA, ANCHO: 900 MM, MATT BLACK



Código EAN: 8017709312275

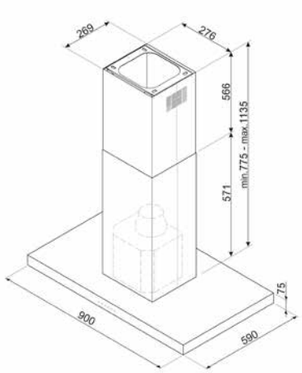

KBTI9L4VN 1.650 €

DECORACIÓN ISLA, ANCHO: 900 MM, ACERO INOXIDABLE



N.° de velocidades	I	II	III	INT
Capacidad de aspiración (IEC 61591) m³/h	280	415	626	778
Rumorosidad (IEC 60704-2-13) dBA	48	59	69	74

FUNCIONES
- N.° de velocidades: 3
- Velocidad intensiva
- Auto-vent 2.0
- Función purificación 24 hs

CARACTERÍSTICAS
- Capacidad máxima de aspiración en modalidad libre (P0): 820 m³/h
- Control electrónico
- Control táctil
- Tipo de Luz: LED
- 3 filtro antigrasa en aluminio
- Filtros antigrasa: Aluminio
- Filtración
- Opciones de programación tiempo
- Intensidad de luz regulable
- Válvula de retención
- Diámetro embocadura motor: 150 mm
- Reducción manguera
- Potencia motor: 275 W

CÓDIGO EAN
- 8017709305741

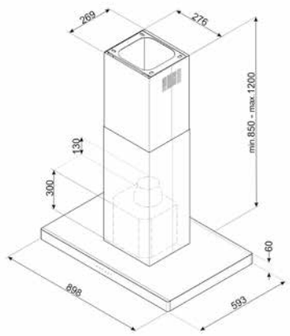

KI90XE 835 €

DECORACIÓN ISLA, ANCHO: 900 MM, ACERO INOXIDABLE



N.° de velocidades	I	II	III	INT
Capacidad de aspiración (IEC 61591) m³/h	311	385	533	740
Rumorosidad (IEC 60704-2-13) dBA	49	59	63	71

FUNCIONES
- N.° de velocidades: 3
- Velocidad intensiva

CARACTERÍSTICAS
- Capacidad máxima de aspiración en modalidad libre (P0): 820 m³/h
- Control electrónico
- Teclas electrónicas
- 4 Lámparas LED (1 W)
- Tipo de Luz: LED
- 3 filtro antigrasa en aluminio
- Filtros antigrasa: Aluminio
- Filtración
- Opciones de programación tiempo
- Válvula de retención
- Diámetro embocadura motor: 150 mm
- Reducción manguera
- Potencia motor: 275 W

CÓDIGO EAN
- 8017709204044

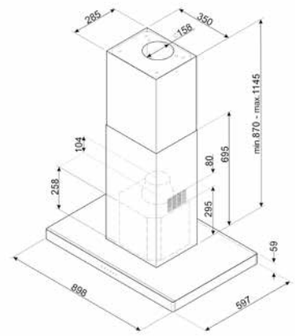

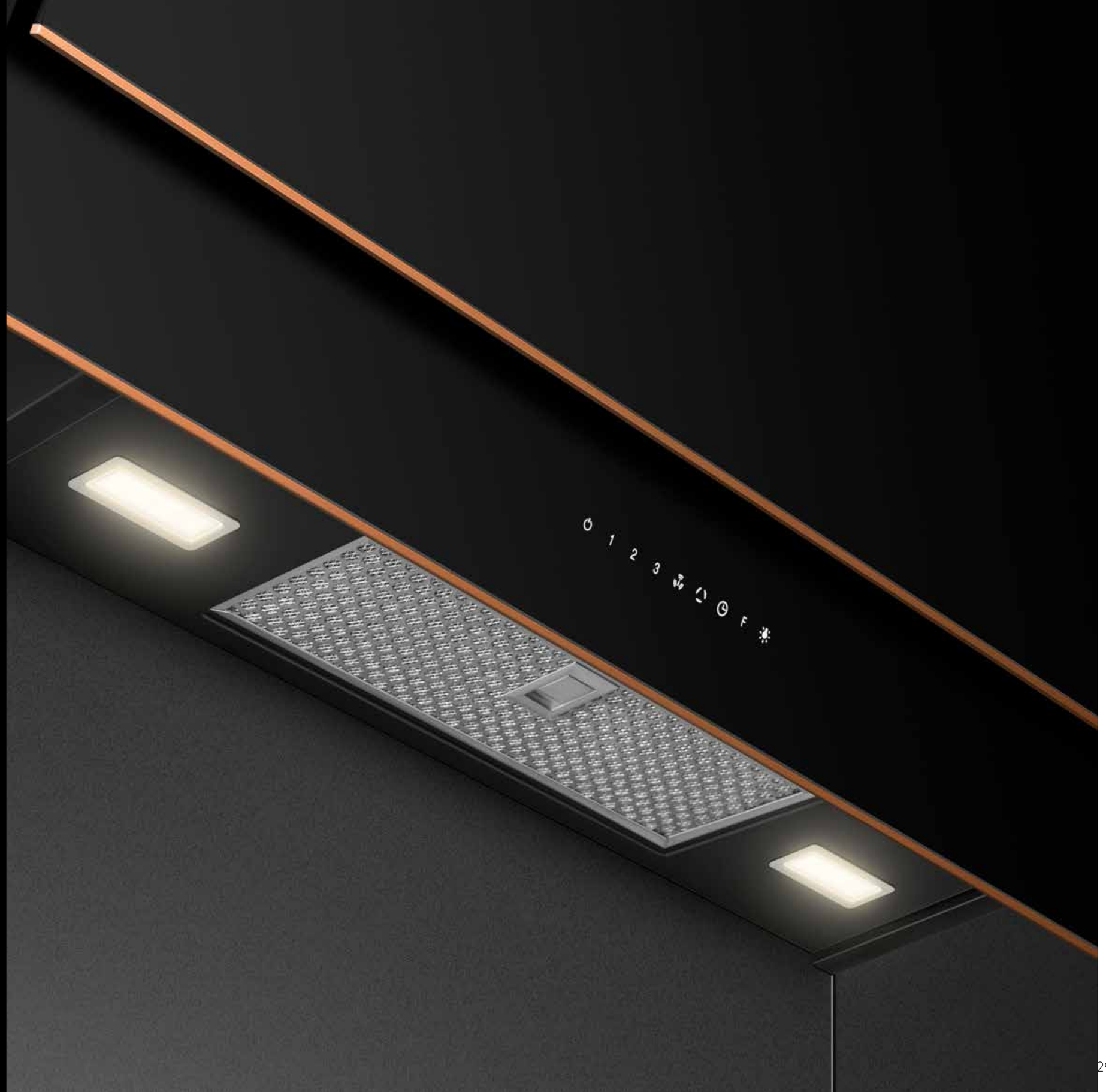

DOLCE STIL NOVO | CAMPANA DECORATIVA INCLINADA

KV694R

1.220 €

DECORACIÓN PARED, ANCHO: 895 MM, NEGRO



N.° de velocidades	I	II	III	INT
Capacidad de aspiración (IEC 61591) m³/h	265	391	621	777
Rumorosidad (IEC 60704-2-13) dBA	47	55	66	70

FUNCIONES

- N.° de velocidades: 3
- Velocidad intensiva
- Auto-vent 2.0
- Función purificación 24 hs

CARACTERÍSTICAS

- Capacidad máxima de aspiración en modalidad libre (P0): 820 m³/h
- Control electrónico
- Control táctil retroiluminado Blanco
- Tipo de Luz: LED
- 2 filtro antigrasa en acero inoxidable
- Filtros carbón de serie
- Aspiración perimetral
- Filtros antigrasa: Acero inoxidable
- Filtración
- Opciones de programación tiempo
- Intensidad de luz regulable
- Válvula de retención
- Diámetro embocadura motor: 150 mm
- Potencia motor: 275 W

CÓDIGO EAN

- 8017709305789

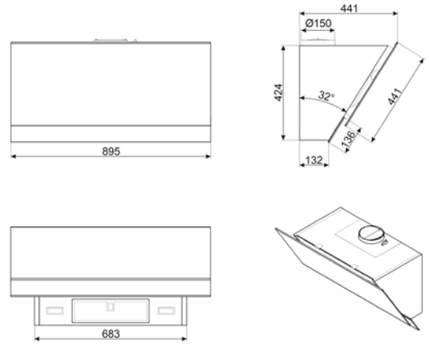

LÍNEA | CAMPANA DECORATIVA INCLINADA

KV194B3 — 1.190 €

DECORACIÓN PARED, ANCHO: 895 MM, NEGRO



N.° de velocidades	I	II	III	INT
Capacidad de aspiración (IEC 61591) m³/h	277	406	636	782
Rumorosidad (IEC 60704-2-13) dBA	50	63	70	72

FUNCIONES
- N.° de velocidades: 3
- Velocidad intensiva
- Auto-vent 2.0
- Función purificación 24 hs

CARACTERÍSTICAS
- Capacidad máxima de aspiración en modalidad libre (P0): 820 m³/h
- Control electrónico
- Control táctil retroiluminado Blanco
- Tipo de Luz: LED
- 2 filtro antigrasa en acero inoxidable
- Filtros carbón de serie
- Aspiración perimetral
- Filtros antigrasa: Acero inoxidable
- Filtración
- Opciones de programación tiempo
- Intensidad de luz regulable
- Válvula de retención
- Diámetro embocadura motor: 150 mm
- Potencia motor: 275 W

CÓDIGO EAN
- 8017709327903

KV194G — 1.190 €

DECORACIÓN PARED, ANCHO: 895 MM, NEPTUNE GREY



Código EAN: 8017709327897

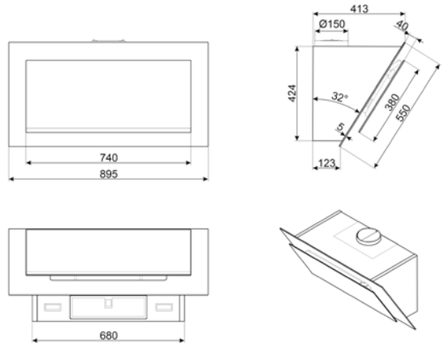



UNIVERSAL | CAMPANA DECORATIVA INCLINADA

KV394MB — 1.090 €

DECORACIÓN PARED, ANCHO: 895 MM, MATT BLACK



N.° de velocidades	I	II	III	INT
Capacidad de aspiración (IEC 61591) m³/h	285	374	493	729
Rumorosidad (IEC 60704-2-13) dBA	47	54	60	69

FUNCIONES
- N.° de velocidades: 3
- Velocidad intensiva
- Auto-vent 2.0
- Función purificación 24 hs

CARACTERÍSTICAS
- Capacidad máxima de aspiración en modalidad libre (P0): 730 m³/h
- Control electrónico
- Control táctil retroiluminado Blanco
- Tipo de Luz: LED
- 2 filtro antigrasa en aluminio
- Filtros carbón de serie
- Aspiración perimetral
- Filtros antigrasa: Aluminio
- Filtración
- Opciones de programación tiempo
- Intensidad de luz regulable
- Válvula de retención
- Diámetro embocadura motor: 150 mm
- Potencia motor: 230 W

CÓDIGO EAN
- 8017709319816

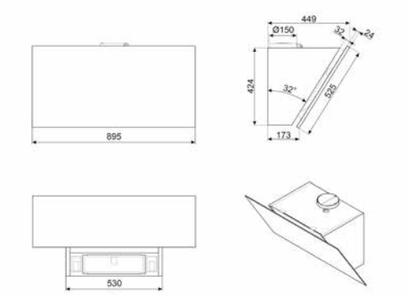

KV394N — 799 €

DECORACIÓN PARED, ANCHO: 895 MM, NEGRO



N.° de velocidades	I	II	III	INT
Capacidad de aspiración (IEC 61591) m³/h	285	374	493	729
Rumorosidad (IEC 60704-2-13) dBA	47	54	60	69

FUNCIONES
- N.° de velocidades: 3
- Velocidad intensiva
- Auto-vent 2.0
- Función purificación 24 hss

CARACTERÍSTICAS
- Capacidad máxima de aspiración en modalidad libre (P0): 730 m³/h
- Control electrónico
- Control táctil retroiluminado Blanco
- Tipo de Luz: LED
- 2 filtro antigrasa en aluminio
- Filtros carbón de serie
- Aspiración perimetral
- Filtros antigrasa: Aluminio
- Filtración
- Opciones de programación tiempo
- Intensidad de luz regulable
- Válvula de retención
- Diámetro embocadura motor: 150 mm
- Potencia motor: 230 W

CÓDIGO EAN
- 8017709305758

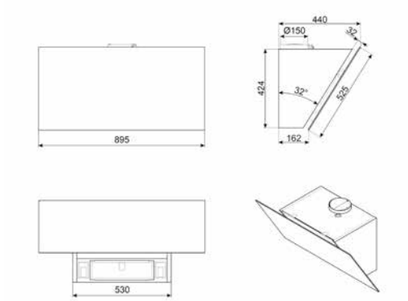

KV28N

815 €

DECORACIÓN PARED, ANCHO: 795 MM, NEGRO



N.° de velocidades	I	II	III	INT
Capacidad de aspiración (IEC 61591) m³/h	242	326	420	666
Rumorosidad (IEC 60704-2-13) dBA	44	51	58	67

FUNCIONES
- N.° de velocidades: 3
- Velocidad intensiva
- Función purificación 24 hs

CARACTERÍSTICAS
- Capacidad máxima de aspiración en modalidad libre (P0): 670 m³/h
- Control electrónico
- Control táctil retroiluminado Blanco
- Tipo de Luz: LED
- 2 filtro antigrasa en aluminio
- Filtros carbón de serie
- Aspiración perimetral
- Filtros antigrasa: Aluminio
- Filtración
- Opciones de programación tiempo
- Intensidad de luz regulable
- Válvula de retención
- Diámetro embocadura motor: 150 mm
- Potencia motor: 230 W

CÓDIGO EAN
- 8017709290603

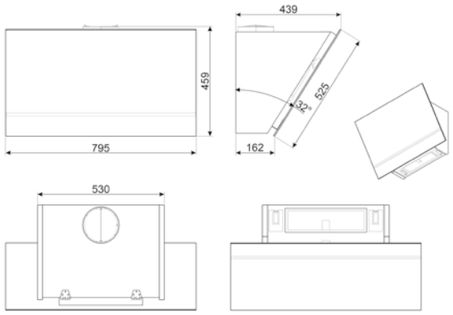

KV26N

775 €

DECORACIÓN PARED, ANCHO: 595 MM, NEGRO



Código EAN: 8017709290610

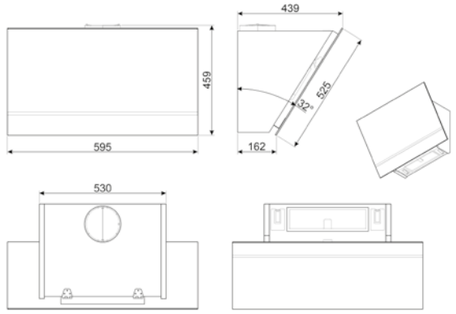

KICV90BL2

910 €

DECORACIÓN PARED, ANCHO: 898 MM, AUTO-VENT, NEGRO



N.° de velocidades	I	II	III	INT
Capacidad de aspiración (IEC 61591) m³/h	310	420	620	770
Rumorosidad (IEC 60704-2-13) dBA	52	56	63	68

FUNCIONES
- N.° de velocidades: 3
- Velocidad intensiva
- Auto-Vent
- Función purificación 24 hs

CARACTERÍSTICAS
- Capacidad máxima de aspiración en modalidad libre (P0): 770 m³/h
- Control electrónico
- Control táctil
- 2 Lámparas LED (1 W)
- Tipo de Luz: LED
- 2 filtro antigrasa en aluminio
- Aspiración perimetral
- Filtros antigrasa: Aluminio
- Filtración
- Opciones de programación tiempo
- Diámetro embocadura motor: 150 mm
- Reducción manguera
- Potencia motor: 270 W

CÓDIGO EAN
- 8017709344801

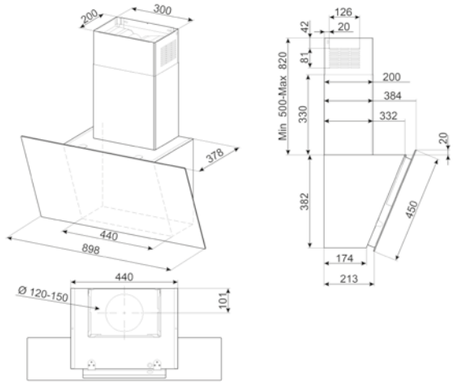



KD150HXE

1.170 €

DECORACIÓN PARED, ANCHO: 1500 MM, ACERO INOXIDABLE



N.° de velocidades	I	II	III	INT
Capacidad de aspiración (IEC 61591) m³/h	292	415	626	787
Rumorosidad (IEC 60704-2-13) dBA	49	58	67	72

FUNCIONES
- N.° de velocidades: 3
- Velocidad intensiva

CARACTERÍSTICAS
- Capacidad máxima de aspiración en modalidad libre (P0): 830 m³/h
- 2 mandos efecto inox Estética Clásica
- Mandos
- 4 Lámparas LED (1 W)
- Tipo de Luz: LED
- 5 filtro antigrasa en acero inoxidable
- Filtros antigrasa: Acero inoxidable
- Filtración
- Válvula de retención
- Diámetro embocadura motor: 150 mm
- Potencia motor: 275 W
- Mandos: Clásica

CÓDIGO EAN
- 8017709276898

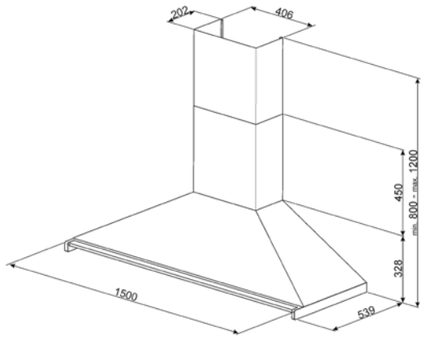

KD120HXE

890 €

DECORACIÓN PARED, ANCHO: 1200 MM, ACERO INOXIDABLE



N.° de velocidades	I	II	III	INT
Capacidad de aspiración (IEC 61591) m³/h	287	389	606	777
Rumorosidad (IEC 60704-2-13) dBA	49	58	67	73

FUNCIONES
- N.° de velocidades: 3
- Velocidad intensiva

CARACTERÍSTICAS
- Capacidad máxima de aspiración en modalidad libre (P0): 820 m³/h
- 2 mandos efecto inox Estética Clásica
- Mandos
- Tipo de Luz: LED
- 4 filtro antigrasa en acero inoxidable
- Filtros antigrasa: Acero inoxidable
- Filtración
- Válvula de retención
- Diámetro embocadura motor: 150 mm
- Potencia motor: 275 W
- Mandos: Clásica

CÓDIGO EAN
- 8017709257651

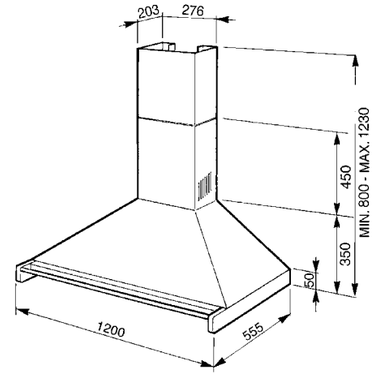

KD100HXE

860 €

DECORACIÓN PARED, ANCHO: 1000 MM, ACERO INOXIDABLE



N.° de velocidades	I	II	III	INT
Capacidad de aspiración (IEC 61591) m³/h	297	431	639	792
Rumorosidad (IEC 60704-2-13) dBA	49	58	67	72

FUNCIONES
- N.° de velocidades: 3
- Velocidad intensiva

CARACTERÍSTICAS
- Capacidad máxima de aspiración en modalidad libre (P0): 830 m³/h
- 2 mandos efecto inox Estética Clásica
- Mandos
- 2 Lámparas LED (1 W)
- Tipo de Luz: LED
- 3 filtro antigrasa en acero inoxidable
- Filtros antigrasa: Acero inoxidable
- Filtración
- Válvula de retención
- Diámetro embocadura motor: 150 mm
- Potencia motor: 275 W
- Mandos: Clásica

CÓDIGO EAN
- 8017709276874

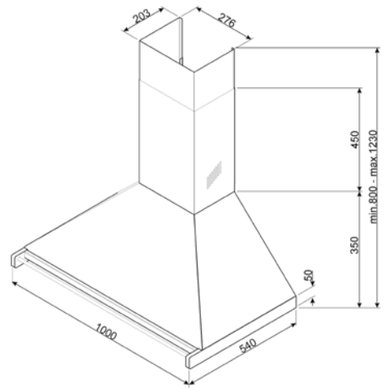

KD90HXE

825 €

DECORACIÓN PARED, ANCHO: 900 MM, ACERO INOXIDABLE



N.° de velocidades	I	II	III	INT
Capacidad de aspiración (IEC 61591) m³/h	288	421	630	781
Rumorosidad (IEC 60704-2-13) dBA	48	63	67	72

FUNCIONES
- N.° de velocidades: 3
- Velocidad intensiva

CARACTERÍSTICAS
- Capacidad máxima de aspiración en modalidad libre (P0): 815 m³/h
- 2 mandos efecto inox Estética Clásica
- Mandos
- 2 Lámparas LED (1 W)
- Tipo de Luz: LED
- 3 filtro antigrasa en acero inoxidable
- Filtros antigrasa: Acero inoxidable
- Filtración
- Válvula de retención
- Diámetro embocadura motor: 150 mm
- Potencia motor: 275 W
- Mandos: Clásica

CÓDIGO EAN
- 8017709243593

KD90HNE

910 €

DECORACIÓN PARED, ANCHO: 900 MM, NEGRO



- Código EAN: 8017709243609

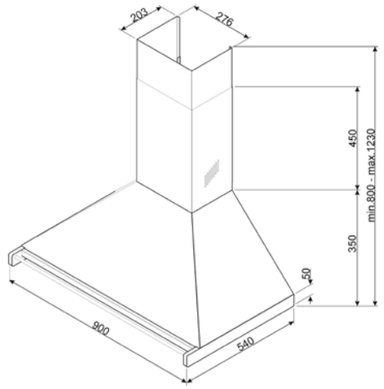

KD70XE

870 €

DECORACIÓN PARED, ANCHO: 700 MM, ACERO INOXIDABLE



N.° de velocidades	I	II	III	INT
Capacidad de aspiración (IEC 61591) m³/h	323	439	542	761
Rumorosidad (IEC 60704-2-13) dBA	50	57	62	70

FUNCIONES
- N.° de velocidades: 3
- Velocidad intensiva

CARACTERÍSTICAS
- Capacidad máxima de aspiración en modalidad libre (P0): 820 m³/h
- 2 mandos efecto inox Estética Clásica
- Mandos
- 2 Lámparas LED (2 W)
- Tipo de Luz: LED
- 2 filtro antigrasa en acero inoxidable
- Filtros antigrasa: Acero inoxidable
- Filtración
- Válvula de retención
- Diámetro embocadura motor: 150 mm
- Potencia motor: 275 W
- Mandos: Clásica

CÓDIGO EAN
- 8017709211585

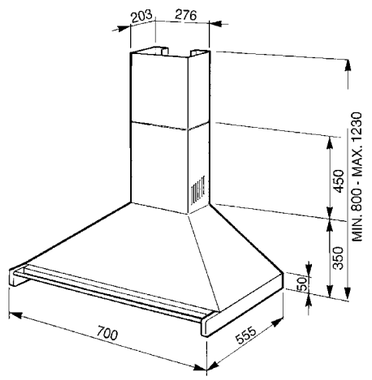

KSED95PE 675 €

DECORACIÓN PARED, ANCHO: 900 MM, CREMA



KSED95XE 460 €

DECORACIÓN PARED, ANCHO: 900 MM, ACERO INOXIDABLE



Código EAN: 8017709206109

N.° de velocidades	I	II	III
Capacidad de aspiración (IEC 61591) m³/h	328	420	588
Rumorosidad (IEC 60704-2-13) dBA	50	57	65

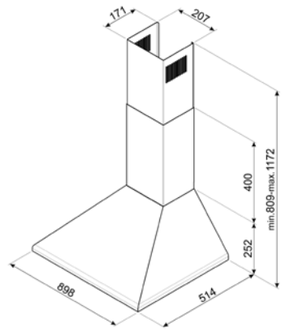

FUNCIONES
- N.° de velocidades: 3

CARACTERÍSTICAS
- Capacidad máxima de aspiración en modalidad libre (P0): 595 m³/h
- Slider
- 2 Lámparas LED (1 W)
- Tipo de Luz: LED
- 3 filtro antigrasa en aluminio
- Filtros antigrasa: Aluminio
- Filtración
- Válvula de retención
- Diámetro embocadura motor: 150 mm
- Potencia motor: 200 W

CÓDIGO EAN
- 8017709206093

KSED75XE 410 €

DECORACIÓN PARED, ANCHO: 700 MM, ACERO INOXIDABLE



KSED65XE 360 €

DECORACIÓN PARED, ANCHO: 600 MM, ACERO INOXIDABLE



Código EAN: 8017709206079

N.° de velocidades	I	II	III
Capacidad de aspiración (IEC 61591) m³/h	351	420	635
Rumorosidad (IEC 60704-2-13) dBA	53	57	67

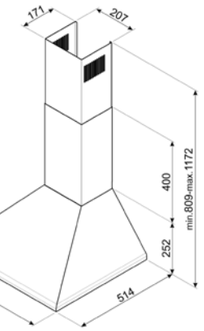

FUNCIONES
- N.° de velocidades: 3

CARACTERÍSTICAS
- Capacidad máxima de aspiración en modalidad libre (P0): 595 m³/h
- Slider
- 2 Lámparas LED (1 W)
- Tipo de Luz: LED
- 2 filtro antigrasa en aluminio
- Filtros antigrasa: Aluminio
- Filtración
- Válvula de retención
- Diámetro embocadura motor: 150 mm
- Potencia motor: 200 W

CÓDIGO EAN
- 8017709206086

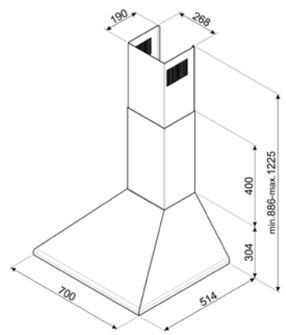

UNIVERSAL | CAMPANA DECORATIVA PARED

KD91XE3 199 €

DECORACIÓN PARED, ANCHO: 898 MM, ACERO INOXIDABLE



N.° de velocidades	I	II	III
Capacidad de aspiración (IEC 61591) m³/h	260	390	600
Rumorosidad (IEC 60704-2-13) dBA	45	54	63

FUNCIONES
- N.° de velocidades: 3

CARACTERÍSTICAS
- Capacidad máxima de aspiración en modalidad libre (P0): 620 m³/h
- Botones
- Tipo de Luz: LED
- 3 filtro antigrasa en aluminio
- Filtros antigrasa: Aluminio
- Filtración
- Diámetro embocadura motor: 150 mm
- Reducción manguera
- Potencia motor: 160 W

CÓDIGO EAN
- 8017709345976

KD61XE2 170 €

DECORACIÓN PARED, ANCHO: 598 MM, ACERO INOXIDABLE



N.° de velocidades	I	II	III
Capacidad de aspiración (IEC 61591) m³/h	280	420	580
Rumorosidad (IEC 60704-2-13) dBA	54	62	70

FUNCIONES
- N.° de velocidades: 3

CARACTERÍSTICAS
- Capacidad máxima de aspiración en modalidad libre (P0): 620 m³/h
- Botones
- Tipo de Luz: LED
- 2 filtro antigrasa en aluminio
- Filtros antigrasa: Aluminio
- Filtración
- Diámetro embocadura motor: 150 mm
- Reducción manguera
- Potencia motor: 140 W

CÓDIGO EAN
- 8017709285746

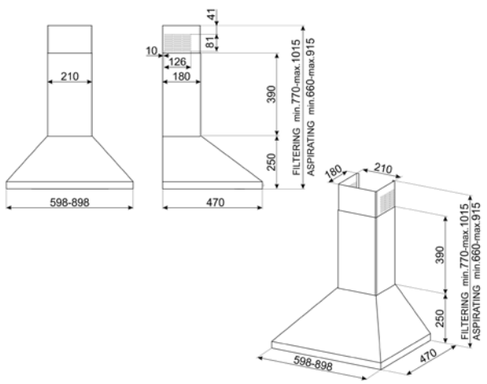

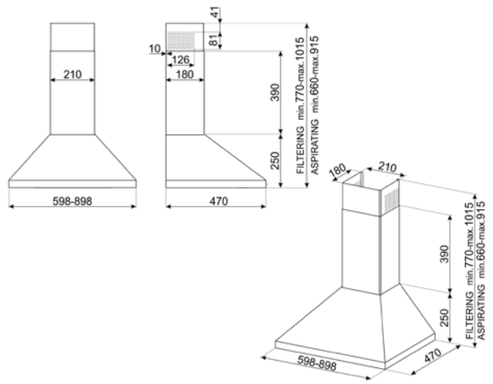

UNIVERSAL | CAMPANA DECORATIVA PARED

KDE900EX 190 €

DECORACIÓN PARED, ANCHO: 898 MM, ACERO INOXIDABLE, ACERO INOXIDABLE



N.° de velocidades	I	II	III
Capacidad de aspiración (IEC 61591) m³/h	202	307	553
Rumorosidad (IEC 60704-2-13) dBA	42	52	65

FUNCIONES
- N.° de velocidades: 3

CARACTERÍSTICAS
- Capacidad máxima de aspiración en modalidad libre (P0): 588 m³/h
- Botones
- Tipo de Luz: LED
- 3 filtro antigrasa en aluminio
- Filtros antigrasa: Aluminio
- Filtración
- Válvula de retención
- Diámetro embocadura motor: 150 mm
- Reducción manguera
- Potencia motor: 180 W

CÓDIGO EAN
- 8017709235161

KDE600EX 160 €

DECORACIÓN PARED, ANCHO: 598 MM, ACERO INOXIDABLE, ACERO INOXIDABLE



N.° de velocidades	I	II	III
Capacidad de aspiración (IEC 61591) m³/h	202	307	553
Rumorosidad (IEC 60704-2-13) dBA	42	52	65

FUNCIONES
- N.° de velocidades: 3

CARACTERÍSTICAS
- Capacidad máxima de aspiración en modalidad libre (P0): 588 m³/h
- Botones
- Tipo de Luz: LED
- 2 filtro antigrasa en aluminio
- Filtros antigrasa: Aluminio
- Filtración
- Válvula de retención
- Diámetro embocadura motor: 150 mm
- Reducción manguera
- Potencia motor: 180 W

CÓDIGO EAN
- 8017709235154

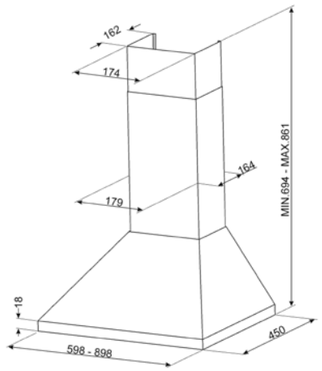

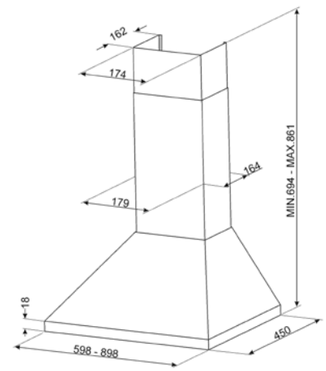

KBT9L4VN* 740 €

DECORACIÓN PARED, ANCHO: 900 MM, STAINLESS STEEL AND GLASS



N.° de velocidades	I	II	III	INT
Capacidad de aspiración (IEC 61591) m³/h	252	341	453	705
Rumorosidad (IEC 60704-2-13) dBA	48	55	62	72

FUNCIONES
- N.° de velocidades: 3
- Velocidad intensiva
- Auto-vent 2.0
- Función purificación 24 hs

CARACTERÍSTICAS
- Capacidad máxima de aspiración en modalidad libre (P0): 730 m³/h
- Control electrónico
- Control táctil retroiluminado Blanco
- Tipo de Luz: LED
- 3 filtro antigrasa en aluminio
- Filtros antigrasa: Aluminio
- Filtración
- Opciones de programación tiempo
- Intensidad de luz regulable
- Válvula de retención
- Diámetro embocadura motor: 150 mm
- Reducción manguera
- Potencia motor: 230 W

CÓDIGO EAN
- 8017709305734

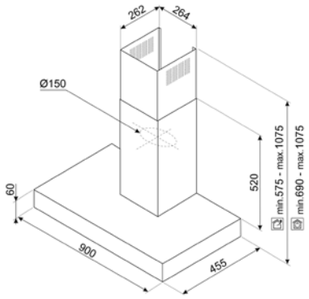

*Frontal cristal negro

KBT900NE 590 €

DECORACIÓN PARED, ANCHO: 900 MM, MATT BLACK



- Código EAN: 8017709299811

KBT900XE 545 €

DECORACIÓN PARED, ANCHO: 900 MM, ACERO INOXIDABLE



- Código EAN: 8017709284503

KBT1200XE 585 €

DECORACIÓN PARED, ANCHO: 900 MM, ACERO INOXIDABLE

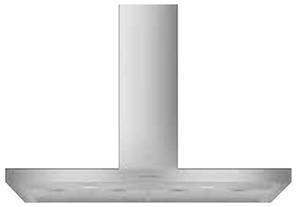

- Código EAN: 8017709286637

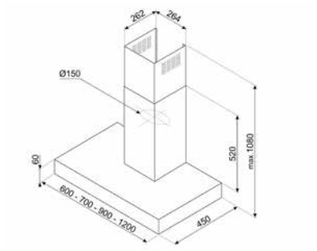

Esquema KBT1200XE

KBT700XE 510 €

DECORACIÓN PARED, ANCHO: 700 MM, ACERO INOXIDABLE



N.° de velocidades	I	II	III	INT
Capacidad de aspiración (IEC 61591) m³/h	256	347	463	688
Rumorosidad (IEC 60704-2-13) dBA	48	55	63	72

FUNCIONES
- N.° de velocidades: 3
- Velocidad intensiva
- Función purificación 24 hs

CARACTERÍSTICAS
- Capacidad máxima de aspiración en modalidad libre (P0): 610 m³/h
- Control electrónico
- Teclas electrónicas
- Tipo de Luz: LED
- 2 filtro antigrasa en aluminio
- Filtros antigrasa: Aluminio
- Filtración
- Opciones de programación tiempo
- Válvula de retención
- Diámetro embocadura motor: 150 mm
- Reducción manguera
- Potencia motor: 230 W

CÓDIGO EAN
- 8017709286620

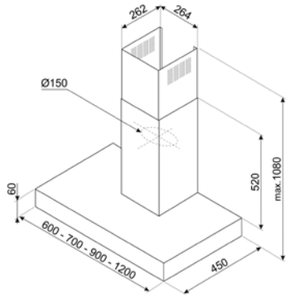

KBT600XE 480 €

DECORACIÓN PARED, ANCHO: 600 MM, ACERO INOXIDABLE



N.° de velocidades	I	II	III	INT
Capacidad de aspiración (IEC 61591) m³/h	260	358	473	686
Rumorosidad (IEC 60704-2-13) dBA	49	57	64	72

FUNCIONES
- N.° de velocidades: 3
- Velocidad intensiva
- Función purificación 24 hs

CARACTERÍSTICAS
- Capacidad máxima de aspiración en modalidad libre (P0): 820 m³/h
- Control electrónico
- Teclas electrónicas
- Tipo de Luz: LED
- 2 filtro antigrasa en aluminio
- Filtros antigrasa: Aluminio
- Filtración
- Opciones de programación tiempo
- Válvula de retención
- Diámetro embocadura motor: 150 mm
- Reducción manguera
- Potencia motor: 230 W

CÓDIGO EAN
- 8017709286613

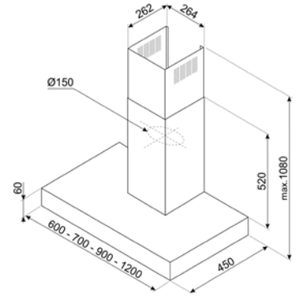

KBT900VE 580 €

DECORACIÓN PARED, ANCHO: 898 MM, ACERO INOXIDABLE



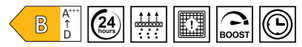

N.° de velocidades	I	II	III	INT
Capacidad de aspiración (IEC 61591) m³/h	243	332	451	677
Rumorosidad (IEC 60704-2-13) dBA	48	55	62	71

FUNCIONES
- N.° de velocidades: 3
- Velocidad intensiva
- Función purificación 24 hs

CARACTERÍSTICAS
- Capacidad máxima de aspiración en modalidad libre (P0): 730 m³/h
- Control electrónico
- Teclas electrónicas
- Tipo de Luz: LED
- 1 filtro antigrasa en aluminio
- Filtros antigrasa: Aluminio
- Filtración
- Opciones de programación tiempo
- Válvula de retención
- Diámetro embocadura motor: 150 mm
- Reducción manguera
- Potencia motor: 230 W

CÓDIGO EAN
- 8017709289706

KBT600VE 490 €

DECORACIÓN PARED, ANCHO: 600 MM, STAINLESS STEEL AND GLASS



Código EAN: 8017709289713

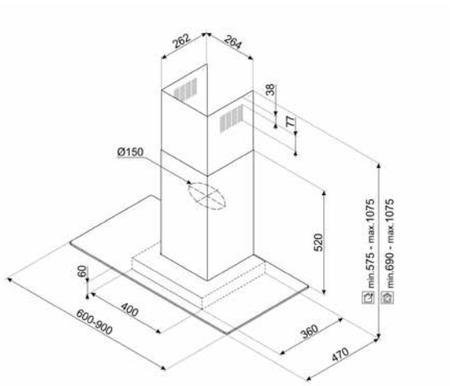

KATE900EX 370 €

DECORACIÓN PARED, ANCHO: 898 MM, ACERO INOXIDABLE





N.° de velocidades	I	II	III
Capacidad de aspiración (IEC 61591) m³/h	241	370	590
Rumorosidad (IEC 60704-2-13) dBA	46	56	67

FUNCIONES
- N.° de velocidades: 3

CARACTERÍSTICAS
- Capacidad máxima de aspiración en modalidad libre (P0): 612 m³/h
- Botones
- Tipo de Luz: LED
- 3 filtro antigrasa en aluminio
- Filtros antigrasa: Aluminio
- Filtración
- Válvula de retención
- Diámetro embocadura motor: 150 mm
- Potencia motor: 175 W

CÓDIGO EAN
- 8017709235147

KATE600EX 340 €

DECORACIÓN PARED, ANCHO: 598 MM, ACERO INOXIDABLE



Código EAN: 8017709235130

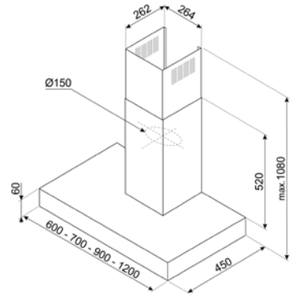

KSGT124X

949 €

INTEGRADA EN GRUPO, ANCHO: 1164 MM, ACERO INOXIDABLE



N.° de velocidades	I	II	III	INT
Capacidad de aspiración (IEC 61591) m³/h	223	392	554	721
Rumorosidad (IEC 60704-2-13) dBA	47	55	66	70

FUNCIONES
- N.° de velocidades: 3
- Velocidad intensiva
- Auto-vent 2.0
- Función purificación 24 hs

CARACTERÍSTICAS
- Capacidad máxima de aspiración en modalidad libre (P0): 820 m³/h
- Control electrónico
- Control táctil retroiluminado Blanco
- Tipo de Luz: LED
- 4 filtro antigrasa en acero inoxidable
- Filtros antigrasa: Acero inoxidable
- Filtración
- Opciones de programación tiempo
- Intensidad de luz regulable
- Válvula de retención
- Diámetro embocadura motor: 150 mm
- Potencia motor: 275 W

CÓDIGO EAN
- 8017709328375

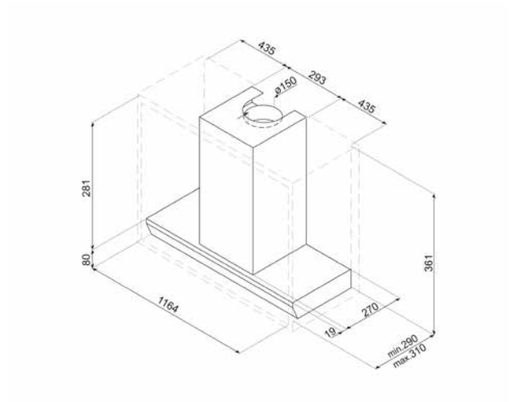

KSGT94X

829 €

INTEGRADA EN GRUPO, ANCHO: 862 MM, ACERO INOXIDABLE



Código EAN: 8017709328368

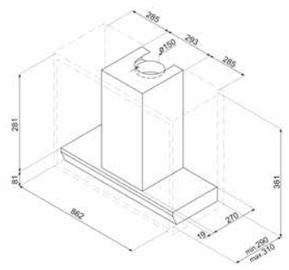

KSGT64X

729 €

INTEGRADA EN GRUPO, ANCHO: 562 MM, ACERO INOXIDABLE

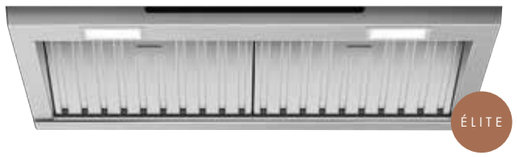

Código EAN: 8017709328320

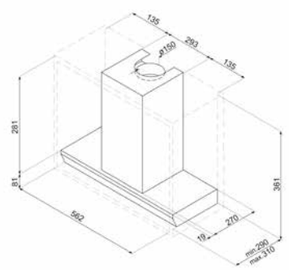

KSGT61X

529 €

INTEGRADA EN GRUPO, ANCHO: 562 MM, ACERO INOXIDABLE



N.° de velocidades	I	II	III
Capacidad de aspiración (IEC 61591) m³/h	250	380	570
Rumorosidad (IEC 60704-2-13) dBA	47	56	65

FUNCIONES
- N.° de velocidades: 3

CARACTERÍSTICAS
- Capacidad máxima de aspiración en modalidad libre (P0): 600 m³/h
- Control electrónico
- Mandos
- 2 Lámparas LED (2 W)
- Tipo de Luz: LED
- 2 filtro antigrasa en aluminio
- Filtros antigrasa: Aluminio
- Filtración
- Opciones de programación tiempo
- Válvula de retención
- Diámetro embocadura motor: 150 mm
- Reducción manguera
- Potencia motor: 140 W

CÓDIGO EAN
- 8017709322069

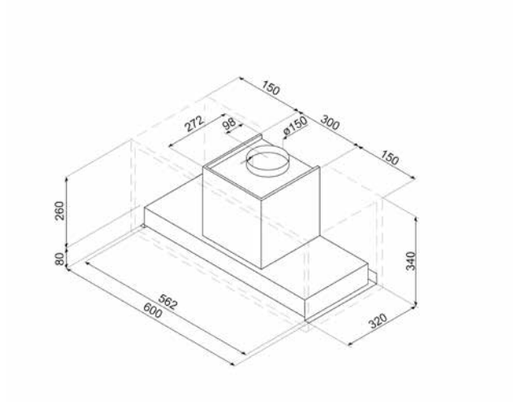

KSG9P4MB 839 €

INTEGRADA EN GRUPO, ANCHO: 897 MM, MATT BLACK



KSG9P4X 789 €

INTEGRADA EN GRUPO, ANCHO: 897 MM, ACERO INOXIDABLE



Código EAN: 8017709319380

N.° de velocidades	I	II	III	INT
Capacidad de aspiración (IEC 61591) m³/h	243	362	481	697
Rumorosidad (IEC 60704-2-13) dBA	45	53	59	67

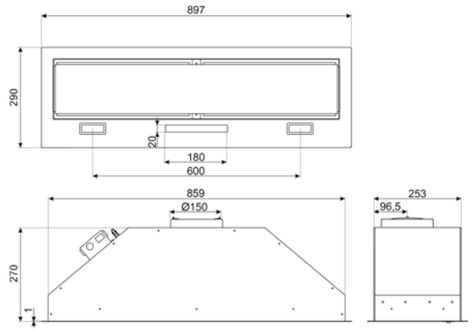

FUNCIONES

- N.° de velocidades: 3
- Velocidad intensiva
- Auto-vent 2.0
- Función purificación 24 hs

CARACTERÍSTICAS

- Capacidad máxima de aspiración en modalidad libre (P0): 730 m³/h
- Control electrónico
- Control táctil retroiluminado Blanco
- Tipo de Luz: LED
- 2 filtro antigrasa en aluminio
- Aspiración perimetral
- Filtros antigrasa: Aluminio
- Filtración
- Opciones de programación tiempo
- Intensidad de luz regulable
- Válvula de retención
- Diámetro embocadura motor: 150 mm
- Potencia motor: 230 W

CÓDIGO EAN

- 8017709336301

KSG8P4MB 739 €

INTEGRADA EN GRUPO, ANCHO: 747 MM, MATT BLACK



KSG8P4X 739 €

INTEGRADA EN GRUPO, ANCHO: 747 MM, ACERO INOXIDABLE



Código EAN: 8017709319373

N.° de velocidades	I	II	III	INT
Capacidad de aspiración (IEC 61591) m³/h	266	356	480	681
Rumorosidad (IEC 60704-2-13) dBA	46	52	60	67

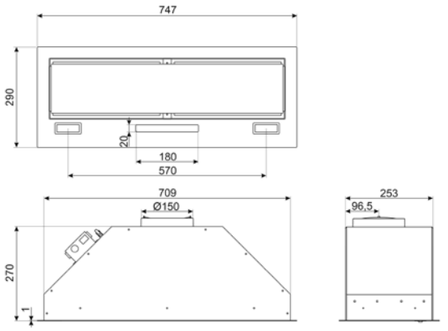

FUNCIONES

- N.° de velocidades: 3
- Velocidad intensiva
- Auto-vent 2.0
- Función purificación 24 hs

CARACTERÍSTICAS

- Capacidad máxima de aspiración en modalidad libre (P0): 730 m³/h
- Control electrónico
- Control táctil retroiluminado Blanco
- Tipo de Luz: LED
- 2 filtro antigrasa en aluminio
- Aspiración perimetral
- Filtros antigrasa: Aluminio
- Filtración
- Opciones de programación tiempo
- Intensidad de luz regulable
- Válvula de retención
- Diámetro embocadura motor: 150 mm
- Potencia motor: 230 W

CÓDIGO EAN

- 8017709336295

KSG6P4MB

689 €

INTEGRADA EN GRUPO, ANCHO: 597 MM, MATT BLACK



N.° de velocidades	I	II	III	INT
Capacidad de aspiración (IEC 61591) m³/h	265	360	484	660
Rumorosidad (IEC 60704-2-13) dBA	49	56	61	67

FUNCIONES
- N.° de velocidades: 3
- Velocidad intensiva
- Auto-vent 2.0
- Función purificación 24 hs

CARACTERÍSTICAS
- Capacidad máxima de aspiración en modalidad libre (P0): 730 m³/h
- Control electrónico
- Control táctil retroiluminado Blanco
- Tipo de Luz: LED
- 2 filtro antigrasa en aluminio
- Aspiración perimetral
- Filtros antigrasa: Aluminio
- Filtración
- Opciones de programación tiempo
- Intensidad de luz regulable
- Válvula de retención
- Diámetro embocadura motor: 150 mm
- Potencia motor: 230 W

CÓDIGO EAN
- 8017709336288

KSG6P4X

639 €

INTEGRADA EN GRUPO, ANCHO: 597 MM, ACERO INOXIDABLE



Código EAN: 8017709319366

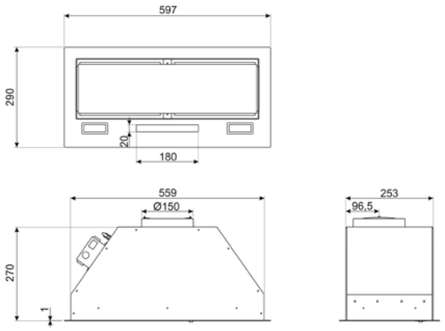

KICGR70X2

650 €

INTEGRADA EN GRUPO, ANCHO: 700 MM, AUTO-VENT, ACERO INOXIDABLE



N.° de velocidades	I	II	III	INT
Capacidad de aspiración (IEC 61591) m³/h	290	420	610	720
Rumorosidad (IEC 60704-2-13) dBA	47	56	64	68

FUNCIONES
- N.° de velocidades: 3
- Velocidad intensiva
- Auto-Vent
- Función purificación 24 hs
- Otras funciones: Delay_function

CARACTERÍSTICAS
- Capacidad máxima de aspiración en modalidad libre (P0): 740 m³/h
- Control electrónico
- Teclas electrónicas
- 2 Lámparas LED (1 W)
- Tipo de Luz: LED
- 2 filtro antigrasa en aluminio
- Aspiración perimetral
- Filtros antigrasa: Aluminio
- Filtración
- Opciones de programación tiempo
- Diámetro embocadura motor: 150 mm
- Reducción manguera
- Potencia motor: 250 W

CÓDIGO EAN
- 8017709346072

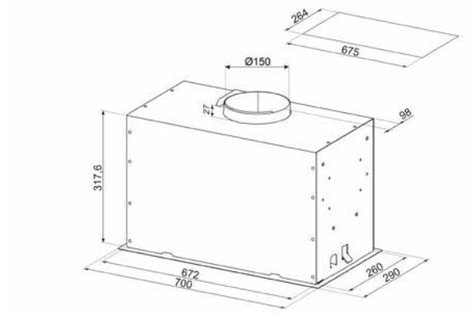

KICGR52X2

600 €

INTEGRADA EN GRUPO, ANCHO: 520 MM, AUTO-VENT, ACERO INOXIDABLE



N.° de velocidades	I	II	III	INT
Capacidad de aspiración (IEC 61591) m³/h	260	410	580	670
Rumorosidad (IEC 60704-2-13) dBA	54	59	66	69

FUNCIONES
- N.° de velocidades: 3
- Velocidad intensiva
- Auto-Vent
- Función purificación 24 hs

CARACTERÍSTICAS
- Capacidad máxima de aspiración en modalidad libre (P0): 700 m³/h
- Control electrónico
- Teclas electrónicas
- 2 Lámparas LED (1 W)
- Tipo de Luz: LED
- 1 filtro antigrasa en aluminio
- Aspiración perimetral
- Filtros antigrasa: Aluminio
- Filtración
- Opciones de programación tiempo
- Diámetro embocadura motor: 150 mm
- Reducción manguera
- Potencia motor: 250 W

CÓDIGO EAN
- 8017709346065

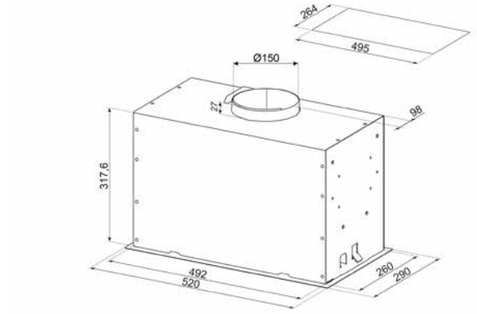

KSEG78PXE 565 €

INTEGRADA EN GRUPO, ANCHO: 770 MM, ACERO INOXIDABLE



N.° de velocidades	I	II	III	INT
Capacidad de aspiración (IEC 61591) m³/h	261	436	606	683
Rumorosidad (IEC 60704-2-13) dBA	46	58	65	68

FUNCIONES
- N.° de velocidades: 3
- Velocidad intensiva

CARACTERÍSTICAS
- Capacidad máxima de aspiración en modalidad libre (P0): 673 m³/h
- Control electrónico
- Teclas electrónicas
- 2 Lámparas LED (1 W)
- Tipo de Luz: LED
- 2 filtro antigrasa en aluminio
- Aspiración perimetral
- Filtros antigrasa: Aluminio
- Filtración
- Opciones de programación tiempo
- Válvula de retención
- Diámetro embocadura motor: 150 mm
- Potencia motor: 275 W

CÓDIGO EAN
- 8017709224905

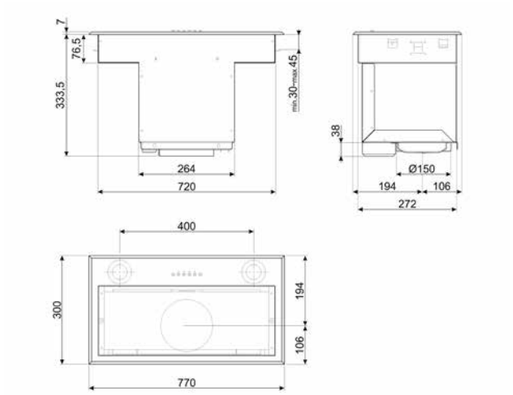

KSEG58PXE 545 €

INTEGRADA EN GRUPO, ANCHO: 540 MM, ACERO INOXIDABLE



N.° de velocidades	I	II	III	INT
Capacidad de aspiración (IEC 61591) m³/h	261	436	606	683
Rumorosidad (IEC 60704-2-13) dBA	46	58	65	68

FUNCIONES
- N.° de velocidades: 3
- Velocidad intensiva

CARACTERÍSTICAS
- Capacidad máxima de aspiración en modalidad libre (P0): 673 m³/h
- Control electrónico
- Teclas electrónicas
- 2 Lámparas LED (1 W)
- Tipo de Luz: LED
- 2 filtro antigrasa en aluminio
- Aspiración perimetral
- Filtros antigrasa: Aluminio
- Filtración
- Opciones de programación tiempo
- Válvula de retención
- Diámetro embocadura motor: 150 mm
- Potencia motor: 275 W

CÓDIGO EAN
- 8017709224912

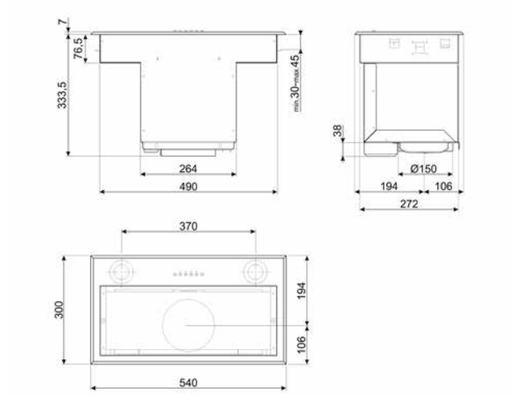

KSG70HPE 350 €

INTEGRADA EN GRUPO, ANCHO: 714 MM, ACERO INOXIDABLE



N.° de velocidades	I	II	III
Capacidad de aspiración (IEC 61591) m³/h	232	356	584
Rumorosidad (IEC 60704-2-13) dBA	44	53	63

FUNCIONES
- N.° de velocidades: 3

CARACTERÍSTICAS
- Capacidad máxima de aspiración en modalidad libre (P0): 580 m³/h
- Control electrónico
- Botones
- Tipo de Luz: LED
- 2 filtro antigrasa en aluminio
- Filtros carbón de serie
- Filtros antigrasa: Aluminio
- Filtración
- Diámetro embocadura motor: 150 mm
- Potencia motor: 175 W

CÓDIGO EAN
- 8017709333621

KSG52HPE 290 €

INTEGRADA EN GRUPO, ANCHO: 514 MM, ACERO INOXIDABLE



N.° de velocidades	I	II	III
Capacidad de aspiración (IEC 61591) m³/h	232	356	584
Rumorosidad (IEC 60704-2-13) dBA	44	53	63

FUNCIONES
- N.° de velocidades: 3

CARACTERÍSTICAS
- Capacidad máxima de aspiración en modalidad libre (P0): 580 m³/h
- Control electrónico
- Botones
- Tipo de Luz: LED
- 1 filtro antigrasa en aluminio
- Filtros carbón de serie
- Filtros antigrasa: Aluminio
- Filtración
- Diámetro embocadura motor: 150 mm
- Potencia motor: 175 W

CÓDIGO EAN
- 8017709333614

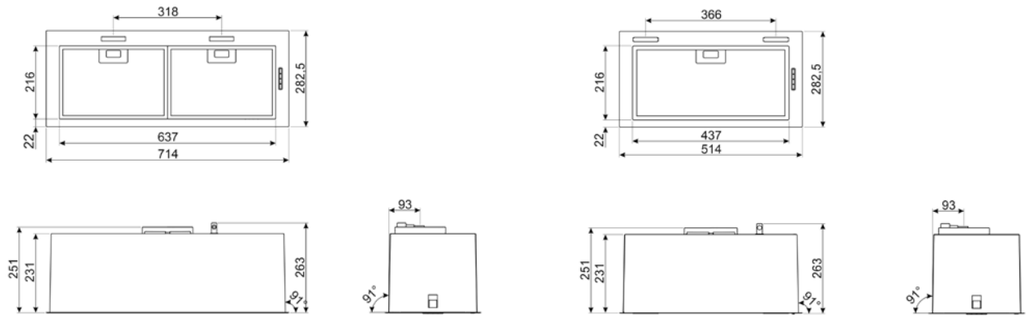

KSG70HE

310 €

INTEGRADA EN GRUPO, ANCHO: 734 MM, PLATA





N.° de velocidades	I	II	III
Capacidad de aspiración (IEC 61591) m³/h	288	340	368
Rumorosidad (IEC 60704-2-13) dBA	62	66	67

FUNCIONES
- N.° de velocidades: 3

CARACTERÍSTICAS
- Capacidad máxima de aspiración en modalidad libre (P0): 406 m³/h
- Botones
- Tipo de Luz: LED
- 2 filtro antigrasa en aluminio
- Filtros antigrasa: Aluminio
- Filtración
- Válvula de retención
- Diámetro embocadura motor: 120 mm
- Potencia motor: 140 W

CÓDIGO EAN
- 8017709275150

KSG52HE

145 €

INTEGRADA EN GRUPO, ANCHO: 534 MM, PLATA





N.° de velocidades	I	II	III
Capacidad de aspiración (IEC 61591) m³/h	288	340	368
Rumorosidad (IEC 60704-2-13) dBA	62	66	67

FUNCIONES
- N.° de velocidades: 3

CARACTERÍSTICAS
- Capacidad máxima de aspiración en modalidad libre (P0): 406 m³/h
- Slider
- Tipo de Luz: LED
- 1 filtro antigrasa en aluminio
- Filtros antigrasa: Aluminio
- Filtración
- Válvula de retención
- Diámetro embocadura motor: 120 mm
- Potencia motor: 140 W

CÓDIGO EAN
- 8017709275143

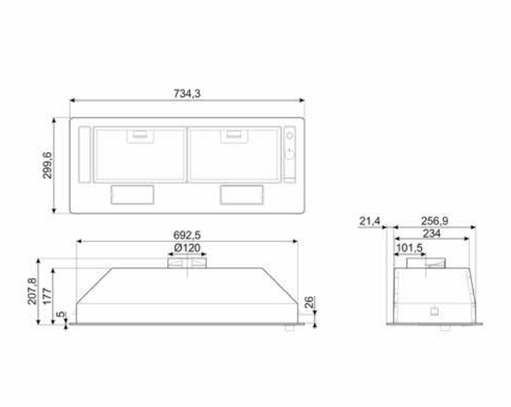

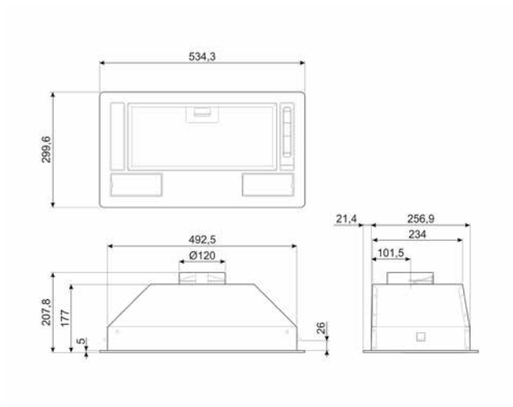

KSG70E

120 €

INTEGRADA EN GRUPO, ANCHO: 734 MM, PLATA





N.° de velocidades	I	II	III
Capacidad de aspiración (IEC 61591) m³/h	125	155	224
Rumorosidad (IEC 60704-2-13) dBA	45	47	54

FUNCIONES
- N.° de velocidades: 3

CARACTERÍSTICAS
- Capacidad máxima de aspiración en modalidad libre (P0): 232 m³/h
- Slider
- Tipo de Luz: LED
- 2 filtro antigrasa en aluminio
- Filtros antigrasa: Aluminio
- Filtración
- Válvula de retención
- Diámetro embocadura motor: 120 mm
- Potencia motor: 75 W

CÓDIGO EAN
- 8017709275136

KSG52E

110 €

INTEGRADA EN GRUPO, ANCHO: 534 MM, PLATA





N.° de velocidades	I	II	III
Capacidad de aspiración (IEC 61591) m³/h	125	155	224
Rumorosidad (IEC 60704-2-13) dBA	45	47	54

FUNCIONES
- N.° de velocidades: 3

CARACTERÍSTICAS
- Capacidad máxima de aspiración en modalidad libre (P0): 232 m³/h
- Slider
- Tipo de Luz: LED
- 1 filtro antigrasa en aluminio
- Filtros antigrasa: Aluminio
- Filtración
- Válvula de retención
- Diámetro embocadura motor: 120 mm
- Potencia motor: 75 W

CÓDIGO EAN
- 8017709275129

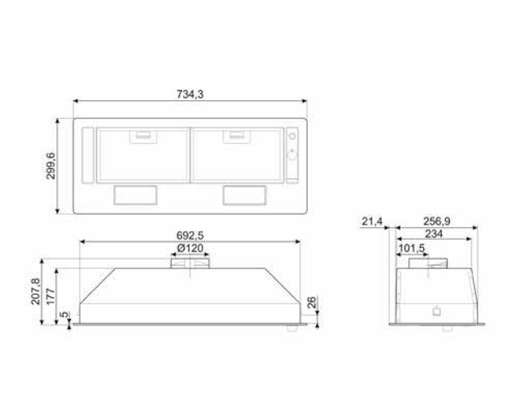

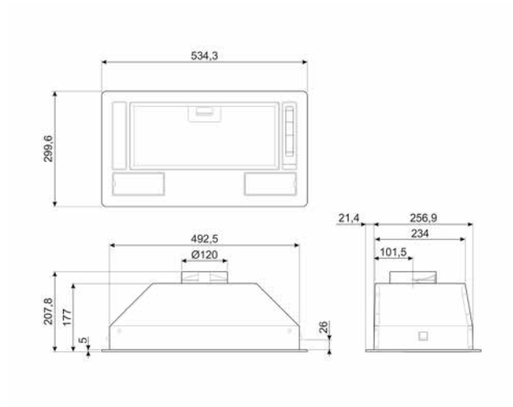

KSET900XE 585 €

INTEGRADA A LA VISTA, ANCHO: 898 MM, ACERO INOXIDABLE



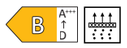

N.° de velocidades	I	II	III
Capacidad de aspiración (IEC 61591) m³/h	240	368	581
Rumorosidad (IEC 60704-2-13) dBA	44	54	65

FUNCIONES
- N.° de velocidades: 3

CARACTERÍSTICAS
- Capacidad máxima de aspiración en modalidad libre (P0): 600 m³/h
- Slider
- Tipo de Luz: LED
- 2 filtro antigrasa en aluminio
- Filtros antigrasa: Aluminio
- Filtración
- Válvula de retención
- Diámetro embocadura motor: 150 mm
- Potencia motor: 175 W

CÓDIGO EAN
- 8017709205379

KSET600XE 500 €

INTEGRADA A LA VISTA, ANCHO: 598 MM, ACERO INOXIDABLE



Código EAN: 8017709205362

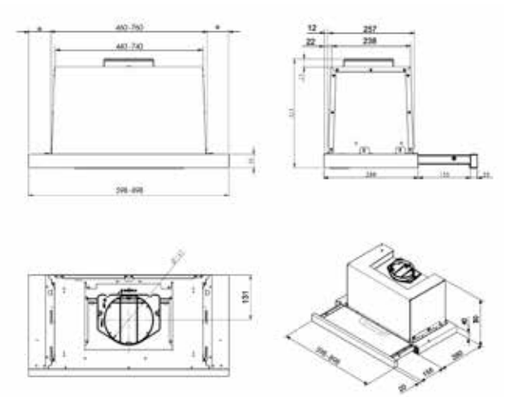

KSET999XE 410 €

INTEGRADA A LA VISTA, ANCHO: 898 MM, PLATA





N.° de velocidades	I	II	III
Capacidad de aspiración (IEC 61591) m³/h	256	377	647
Rumorosidad (IEC 60704-2-13) dBA	46	55	67

FUNCIONES
- N.° de velocidades: 3

CARACTERÍSTICAS
- Capacidad máxima de aspiración en modalidad libre (P0): 664 m³/h
- Botones
- Tipo de Luz: LED
- 2 filtro antigrasa en aluminio
- Filtros antigrasa: Aluminio
- Filtración
- Válvula de retención
- Válvula de retención: Si
- Diámetro embocadura motor: 150 mm
- Reducción manguera
- Potencia motor: 200 W

CÓDIGO EAN
- 8017709235123

KSET666XE 339 €

INTEGRADA A LA VISTA, ANCHO: 598 MM, PLATA



Código EAN: 8017709235116

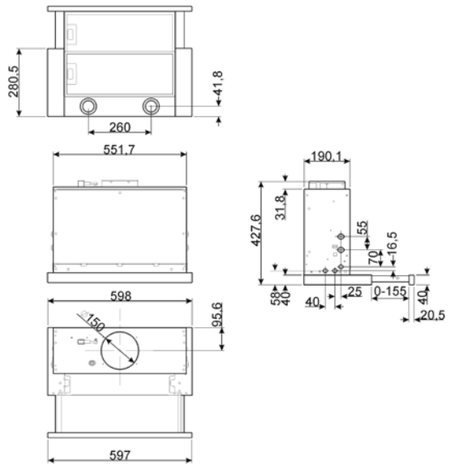

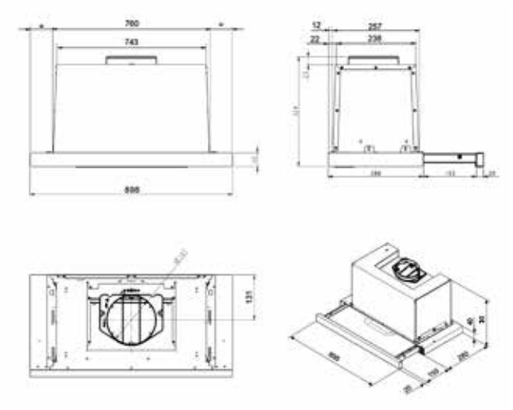

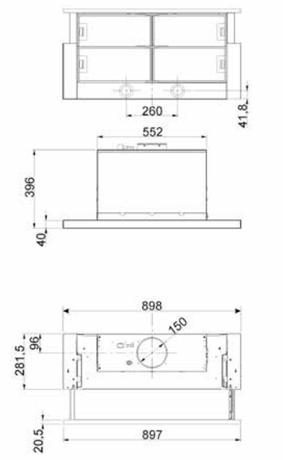

KSET9XE2 — 500 €

INTEGRADA A LA VISTA, ANCHO: 898 MM, PLATA



D

N.° de velocidades	I	II	III
Capacidad de aspiración (IEC 61591) m³/h	270	360	500
Rumorosidad (IEC 60704-2-13) dBA	53	58	66

FUNCIONES
- N.° de velocidades: 3

CARACTERÍSTICAS
- Capacidad máxima de aspiración en modalidad libre (P0): 520 m³/h
- Slider
- Tipo de Luz: LED
- 2 filtro antigrasa en aluminio
- Filtros antigrasa: Aluminio
- Filtración
- Diámetro embocadura motor: 120 mm
- Reducción manguera
- Potencia motor: 230 W

CÓDIGO EAN
- 8017709279943

KSET6XE2 — 350 €

INTEGRADA A LA VISTA, ANCHO: 598 MM, PLATA



Código EAN: 8017709279912

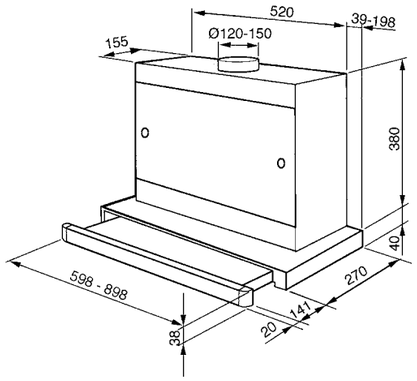

KSET66E2 — 320 €

INTEGRADA A LA VISTA, ANCHO: 598 MM, ACERO INOXIDABLE



C

N.° de velocidades	I	II	III
Capacidad de aspiración (IEC 61591) m³/h	260	400	610
Rumorosidad (IEC 60704-2-13) dBA	47	54	63

FUNCIONES
- N.° de velocidades: 3

CARACTERÍSTICAS
- Capacidad máxima de aspiración en modalidad libre (P0): 620 m³/h
- Slider
- 2 Lámparas LED (1 W)
- Tipo de Luz: LED
- 2 filtro antigrasa en aluminio
- Filtros antigrasa: Aluminio
- Filtración
- Válvula de retención
- Diámetro embocadura motor: 150 mm
- Potencia motor: 140 W

CÓDIGO EAN
- 8017709346102

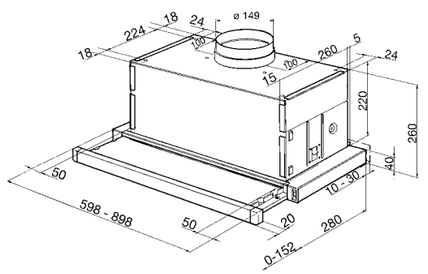

KSET86LX3 — 300 €

INTEGRADA A LA VISTA, ANCHO: 864 MM, ACERO INOXIDABLE



N.° de velocidades	I	II	III
Capacidad de aspiración (IEC 61591) m³/h	132	165	230
Rumorosidad (IEC 60704-2-13) dBA	44	43	53

FUNCIONES
- N.° de velocidades: 3

CARACTERÍSTICAS
- Capacidad máxima de aspiración en modalidad libre (P0): 237 m³/h
- Slider
- 2 Lámparas LED (6 W)
- Tipo de Luz: LED
- 2 filtro antigrasa en aluminio
- Filtros antigrasa: Aluminio
- Filtración
- Diámetro embocadura motor: 120 mm
- Reducción manguera
- Potencia motor: 75 W

CÓDIGO EAN
- 8017709333645

KSET56LX3 — 250 €

INTEGRADA A LA VISTA, ANCHO: 564 MM, ACERO INOXIDABLE



N.° de velocidades	I	II	III
Capacidad de aspiración (IEC 61591) m³/h	132	165	230
Rumorosidad (IEC 60704-2-13) dBA	44	43	53

FUNCIONES
- N.° de velocidades: 3

CARACTERÍSTICAS
- Capacidad máxima de aspiración en modalidad libre (P0): 237 m³/h
- Slider
- 2 Lámparas LED (6 W)
- Tipo de Luz: LED
- 1 filtro antigrasa en aluminio
- Filtros antigrasa: Aluminio
- Filtración
- Diámetro embocadura motor: 120 mm
- Reducción manguera
- Potencia motor: 75 W

CÓDIGO EAN
- 8017709333638

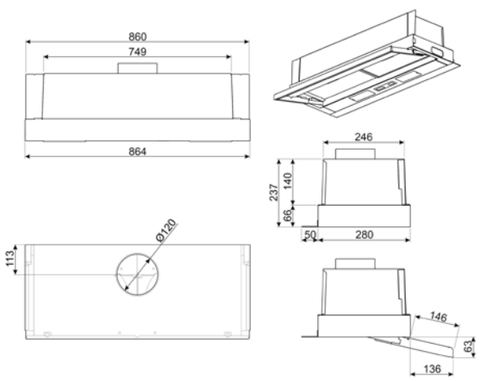

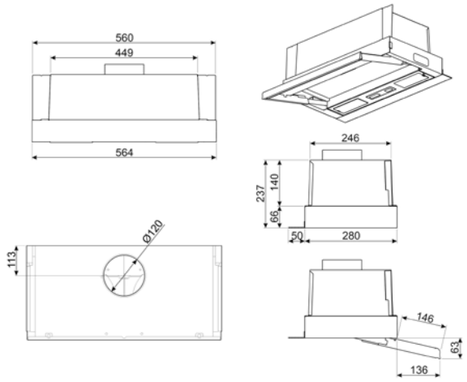

KSET91E2 — 179 €

INTEGRADA A LA VISTA, ANCHO: 898 MM, PLATA



N.° de velocidades	I	II	III
Capacidad de aspiración (IEC 61591) m³/h	180	220	310
Rumorosidad (IEC 60704-2-13) dBA	57	62	67

FUNCIONES
- N.° de velocidades: 3

CARACTERÍSTICAS
- Capacidad máxima de aspiración en modalidad libre (P0): 315 m³/h
- Slider
- Tipo de Luz: LED
- 4 filtro antigrasa en aluminio
- Filtros antigrasa: Aluminio
- Filtración
- Diámetro embocadura motor: 120 mm
- Potencia motor: 125 W

CÓDIGO EAN
- 8017709274795

KSET61E2 — 175 €

INTEGRADA A LA VISTA, ANCHO: 598 MM, PLATA



Código EAN: 8017709274788

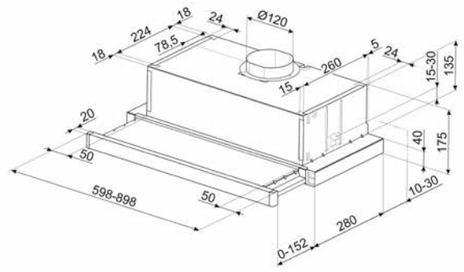

KSET92E — 169 €

INTEGRADA A LA VISTA, ANCHO: 898 MM, PLATA



N.° de velocidades	I	II	III
Capacidad de aspiración (IEC 61591) m³/h	125	160	304
Rumorosidad (IEC 60704-2-13) dBA	46	48	62

FUNCIONES
- N.° de velocidades: 3

CARACTERÍSTICAS
- Capacidad máxima de aspiración en modalidad libre (P0): 302 m³/h
- Botones
- Tipo de Luz: LED
- 2 filtro antigrasa en aluminio
- Filtros antigrasa: Aluminio
- Filtración
- Válvula de retención
- Diámetro embocadura motor: 120 mm
- Potencia motor: 115 W

CÓDIGO EAN
- 8017709235598

KSET62E — 159 €

INTEGRADA A LA VISTA, ANCHO: 598 MM, PLATA



N.° de velocidades	I	II	III
Capacidad de aspiración (IEC 61591) m³/h	125	160	304
Rumorosidad (IEC 60704-2-13) dBA	46	48	62

FUNCIONES
- N.° de velocidades: 3

CARACTERÍSTICAS
- Capacidad máxima de aspiración en modalidad libre (P0): 304 m³/h
- Botones
- Tipo de Luz: LED
- 2 filtro antigrasa en aluminio
- Filtros antigrasa: Aluminio
- Filtración
- Válvula de retención
- Diámetro embocadura motor: 120 mm
- Potencia motor: 115 W

CÓDIGO EAN
- 8017709233044

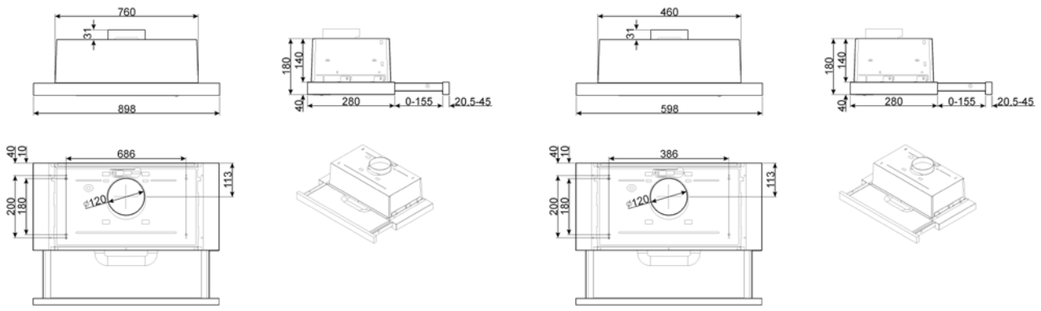

KTE90E2 — 149 €

CONVENCIONAL, ANCHO: 899 MM



N.° de velocidades	I	II	III
Capacidad de aspiración (IEC 61591) m³/h	124	153	266
Rumorosidad (IEC 60704-2-13) dBA	44	51	62

FUNCIONES
- N.° de velocidades: 3

CARACTERÍSTICAS
- Capacidad máxima de aspiración en modalidad libre (P0): 266 m³/h
- Botones
- Tipo de Luz: LED
- 3 filtro antigrasa en aluminio
- Filtros antigrasa: Aluminio
- Filtración
- Diámetro embocadura motor: 120 mm
- Potencia motor: 95 W

CÓDIGO EAN
- 8017709333669

KTE60E2 — 119 €

CONVENCIONAL, ANCHO: 599 MM



N.° de velocidades	I	II	III
Capacidad de aspiración (IEC 61591) m³/h	124	153	266
Rumorosidad (IEC 60704-2-13) dBA	44	51	62

FUNCIONES
- N.° de velocidades: 3

CARACTERÍSTICAS
- Capacidad máxima de aspiración en modalidad libre (P0): 266 m³/h
- Botones
- Tipo de Luz: LED
- 2 filtro antigrasa en aluminio
- Filtros antigrasa: Aluminio
- Filtración
- Diámetro embocadura motor: 120 mm
- Potencia motor: 95 W

CÓDIGO EAN
- 8017709333652

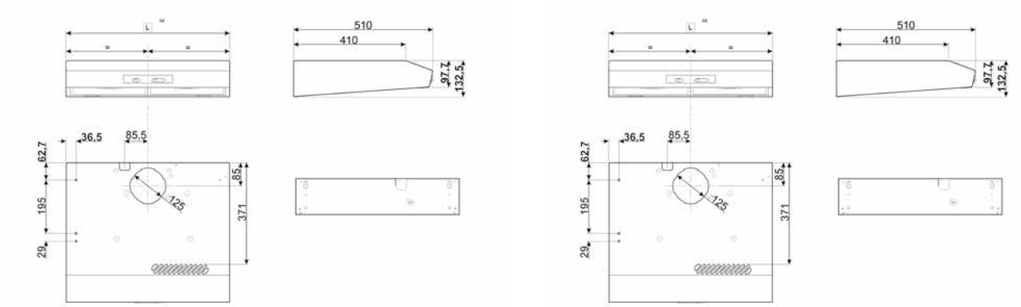



KPF12X 1.235 €

DECORACIÓN PARED, ANCHO: 1196 MM, ACERO INOXIDABLE



N.° de velocidades	I	II	III	INT
Capacidad de aspiración (IEC 61591) m³/h	287	389	606	777
Rumorosidad (IEC 60704-2-13) dBA	49	58	67	73

FUNCIONES
- N.° de velocidades: 3
- Velocidad intensiva

CARACTERÍSTICAS
- Capacidad máxima de aspiración en modalidad libre (P0): 815 m³/h
- Mandos
- Tipo de Luz: LED
- 4 filtro antigrasa en acero inoxidable
- Filtros antigrasa: Acero inoxidable
- Filtración
- Válvula de retención
- Diámetro embocadura motor: 150 mm
- Potencia motor: 275 W
- Mandos: Portofino

CÓDIGO EAN
- 8017709261689

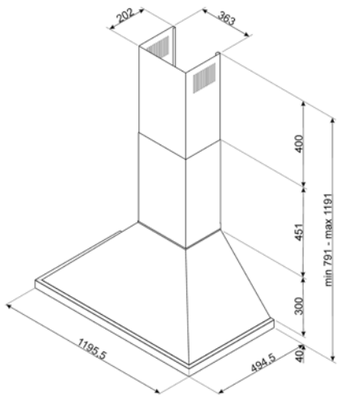

KPF12BL 1.235 €

DECORACIÓN PARED, ANCHO: 1196 MM, NEGRO



- Código EAN: 8017709261634

KPF12RD 1.235 €

DECORACIÓN PARED, ANCHO: 1196 MM, ROJO



Código EAN: 8017709261665

KPF12WH 1.235 €

DECORACIÓN PARED, ANCHO: 1196 MM, BLANCO



- Código EAN: 8017709261672

KPF12T 1.235 €

DECORACIÓN PARED, ANCHO: 1196 MM, TURQUESA

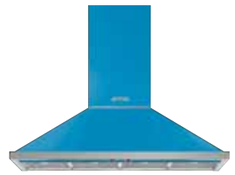

- Código EAN: 8017709283438

KPF9BL

1.185 €

DECORACIÓN PARED, ANCHO: 896 MM, NEGRO



N.° de velocidades	I	II	III	INT
Capacidad de aspiración (IEC 61591) m³/h	288	421	630	781
Rumorosidad (IEC 60704-2-13) dBA	48	63	67	72

FUNCIONES
- N.° de velocidades: 3
- Velocidad intensiva

CARACTERÍSTICAS
- Capacidad máxima de aspiración en modalidad libre (P0): 815 m³/h
- Mandos
- 2 Lámparas LED (2 W)
- Tipo de Luz: LED
- 3 filtro antigrasa en acero inoxidable
- Filtros antigrasa: Acero inoxidable
- Filtración
- Válvula de retención
- Diámetro embocadura motor: 150 mm
- Potencia motor: 275 W
- Mandos: Portofino

CÓDIGO EAN
- 8017709236304

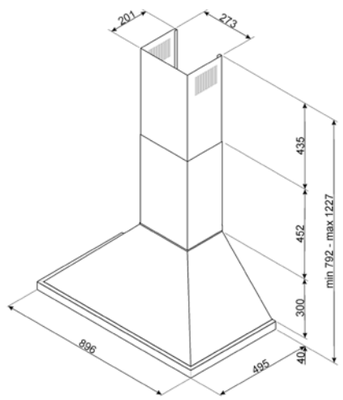

KPF9AN

1.185 €

DECORACIÓN PARED, ANCHO: 896 MM, ANTRACITA



- Código EAN: 8017709236366

KPF9OG

1.185 €

DECORACIÓN PARED, ANCHO: 896 MM, VERDE OLIVA



- Código EAN: 8017709236342

KPF9YW

1.185 €

DECORACIÓN PARED, ANCHO: 896 MM, AMARILLO



- Código EAN: 8017709236335

KPF9OR

1.185 €

DECORACIÓN PARED, ANCHO: 896 MM, NARANJA



- Código EAN: 8017709236328

KPF9RD

1.185 €

DECORACIÓN PARED, ANCHO: 896 MM, ROJO



- Código EAN: 8017709236311

KPF9WH

1.185 €

DECORACIÓN PARED, ANCHO: 896 MM, BLANCO



- Código EAN: 8017709236359

KPF9X

1.185 €

DECORACIÓN PARED, ANCHO: 896 MM, ACERO INOXIDABLE



Código EAN: 8017709236373

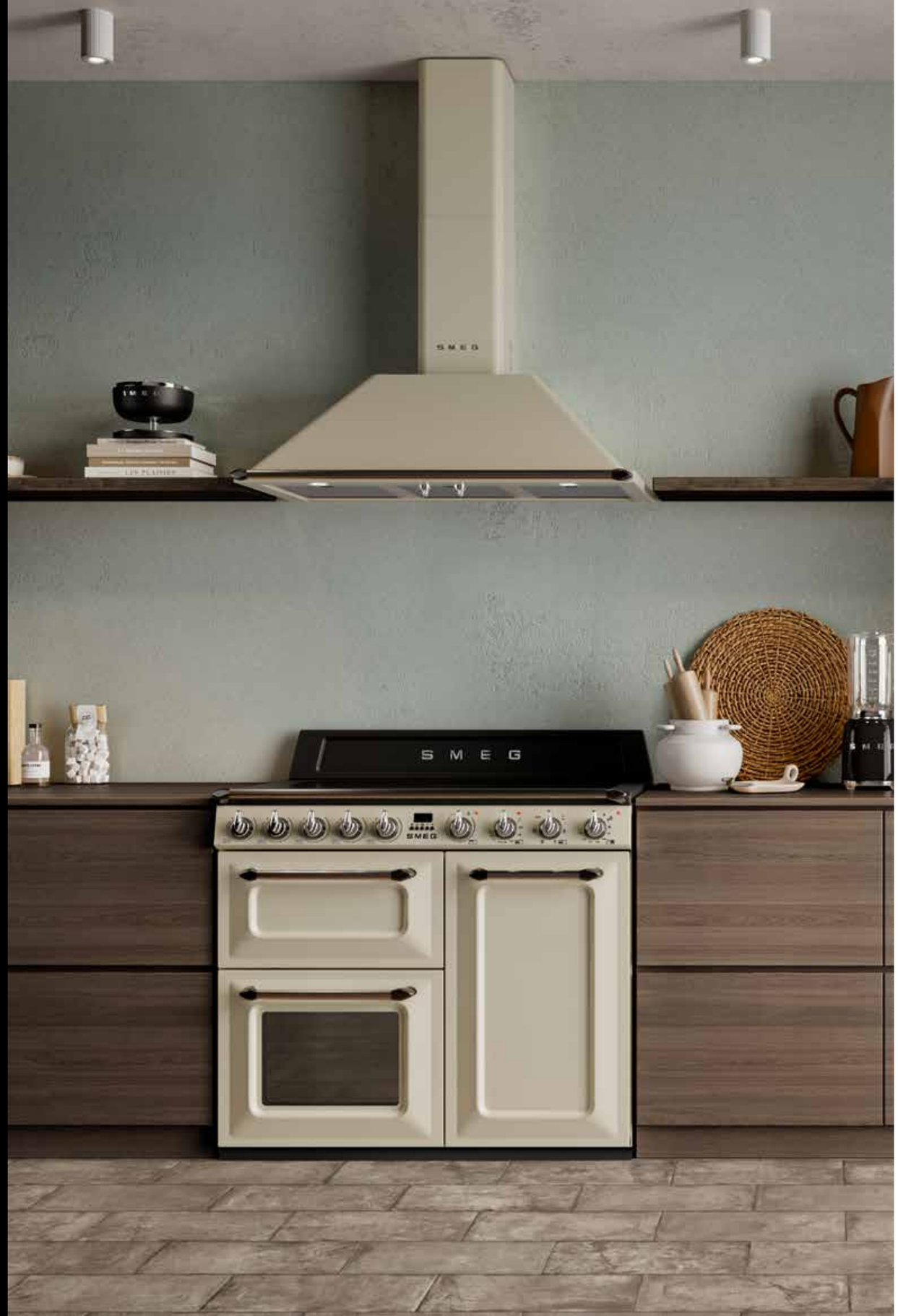

KT110BLE 1.250 €

DECORACIÓN PARED, ANCHO: 1100 MM, NEGRO



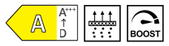

N.° de velocidades	I	II	III	INT
Capacidad de aspiración (IEC 61591) m³/h	326	439	554	784
Rumorosidad (IEC 60704-2-13) dBA	49	57	63	71

FUNCIONES
- N.° de velocidades: 3
- Velocidad intensiva

CARACTERÍSTICAS
- Capacidad máxima de aspiración en modalidad libre (P0): 820 m³/h
- 2 mandos efecto inox Estética Victoria
- Mandos
- 2 Lámparas LED (1 W)
- Tipo de Luz: LED
- 4 filtro antigrasa en aluminio
- Filtros antigrasa: Aluminio
- Filtración
- Válvula de retención
- Diámetro embocadura motor: 150 mm
- Potencia motor: 275 W
- Mandos: Victoria

CÓDIGO EAN
- 8017709211691

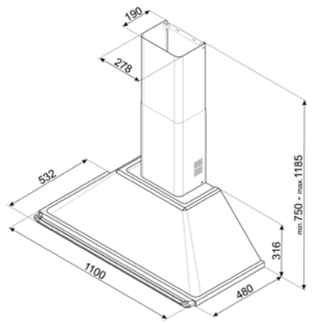

KT110PE 1.250 €

DECORACIÓN PARED, ANCHO: 1100 MM, CREMA



- Código EAN: 8017709211707

KT110GRE 1.250 €

DECORACIÓN PARED, ANCHO: 1100 MM, GRIS PIZARRA



- Código EAN: 8017709303778

KTR110XE 1.250 €

DECORACIÓN PARED, ANCHO: 1100 MM, ACERO INOXIDABLE



- Código EAN: 8017709211714

KT100BLE 1.235 €

DECORACIÓN PARED, ANCHO: 1000 MM, NEGRO



N.° de velocidades	I	II	III	INT
Capacidad de aspiración (IEC 61591) m³/h	334	424	606	787
Rumorosidad (IEC 60704-2-13) dBA	51	58	64	73

FUNCIONES
- N.° de velocidades: 3
- Velocidad intensiva

CARACTERÍSTICAS
- Capacidad máxima de aspiración en modalidad libre (P0): 820 m³/h
- 2 mandos efecto inox Estética Victoria
- Mandos
- 2 Lámparas LED (2 W)
- Tipo de Luz: LED
- 3 filtro antigrasa en aluminio
- Filtros antigrasa: Aluminio
- Filtración
- Válvula de retención
- Diámetro embocadura motor: 150 mm
- Potencia motor: 275 W
- Mandos: Victoria

CÓDIGO EAN
- 8017709244033

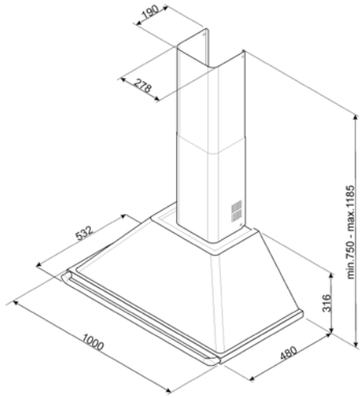

KT100PE 1.235 €

DECORACIÓN PARED, ANCHO: 1000 MM, CREMA



- Código EAN: 8017709244040

KT100GRE 1.235 €

DECORACIÓN PARED, ANCHO: 1000 MM, GRIS PIZARRA



Código EAN: 8017709305246

KT90BLE 1.185 €

DECORACIÓN PARED, ANCHO: 895 MM, NEGRO



N.° de velocidades	I	II	III	INT
Capacidad de aspiración (IEC 61591) m³/h	334	439	567	788
Rumorosidad (IEC 60704-2-13) dBA	49	57	61	69

FUNCIONES
- N.° de velocidades: 3
- Velocidad intensiva

CARACTERÍSTICAS
- Capacidad máxima de aspiración en modalidad libre (P0): 820 m³/h
- 2 mandos efecto inox Estética Victoria
- Mandos
- 2 Lámparas LED (1 W)
- Tipo de Luz: LED
- 3 filtro antigrasa en aluminio
- Filtros antigrasa: Aluminio
- Filtración
- Válvula de retención
- Diámetro embocadura motor: 150 mm
- Potencia motor: 275 W
- Mandos: Victoria

CÓDIGO EAN
- Código EAN: 8017709211653

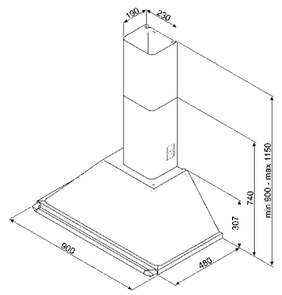

KT90PE 1.185 €

DECORACIÓN PARED, ANCHO: 895 MM, CREMA



Código EAN: 8017709211677

KT90GRE 1.185 €

DECORACIÓN PARED, ANCHO: 895 MM, GRIS PIZARRA



Código EAN: 8017709303785

KTR90XE 1.185 €

DECORACIÓN PARED, ANCHO: 895 MM, ACERO INOXIDABLE



Código EAN: 8017709211684

VICTORIA | CAMPANA DECORATIVA PARED

KSED95NEE 1.185 €

DECORACIÓN PARED, ANCHO: 900 MM, NEGRO



N.° de velocidades	I	II	III
Capacidad de aspiración (IEC 61591) m³/h	328	420	588
Rumorosidad (IEC 60704-2-13) dBA	50	57	65

FUNCIONES
- N.° de velocidades: 3

CARACTERÍSTICAS
- Capacidad máxima de aspiración en modalidad libre (P0): 595 m³/h
- Slider
- 2 Lámparas LED (1 W)
- Tipo de Luz: LED
- 3 filtro antigrasa en aluminio
- Filtros antigrasa: Aluminio
- Filtración
- Válvula de retención
- Diámetro embocadura motor: 150 mm
- Potencia motor: 200 W

CÓDIGO EAN
- 8017709235062

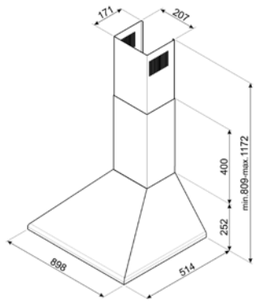

COLONIAL | CAMPANA DECORATIVA PARED

KSED95COA 675 €

DECORACIÓN PARED, ANCHO: 900 MM, ANTRACITA



N.° de velocidades	I	II	III
Capacidad de aspiración (IEC 61591) m³/h	328	420	588
Rumorosidad (IEC 60704-2-13) dBA	50	57	65

FUNCIONES
- N.° de velocidades: 3

CARACTERÍSTICAS
- Capacidad máxima de aspiración en modalidad libre (P0): 595 m³/h
- Slider
- 2 Lámparas LED (1 W)
- Tipo de Luz: LED
- 3 filtro antigrasa en aluminio
- Filtros antigrasa: Aluminio
- Filtración
- Válvula de retención
- Diámetro embocadura motor: 150 mm
- Potencia motor: 200 W

CÓDIGO EAN
- 8017709308803

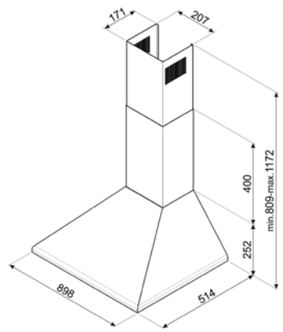

CORTINA | CAMPANA ISLA DECORATIVA

KCI19AOE 1.485 €

DECORACIÓN ISLA, ANCHO: 900 MM, BRONCE ANTIGUO, ANTRACITA



N.° de velocidades	I	II	III	INT
Capacidad de aspiración (IEC 61591) m³/h	321	385	549	796
Rumorosidad (IEC 60704-2-13) dBA	47	59	61	70

FUNCIONES
- N.° de velocidades: 3
- Velocidad intensiva

CARACTERÍSTICAS
- Capacidad máxima de aspiración en modalidad libre (P0): 820 m³/h
- 2 mandos antracita Estética Cortina
- Mandos
- 4 Lámparas LED (1 W)
- Tipo de Luz: LED
- 3 filtro antigrasa en aluminio
- Filtros antigrasa: Aluminio
- Filtración
- Válvula de retención
- Diámetro embocadura motor: 150 mm
- Reducción manguera
- Potencia motor: 275 W
- Mandos: Cortina

CÓDIGO EAN
- 8017709212506

KCI19POE 1.485 €

DECORACIÓN ISLA, ANCHO: 900 MM, BRONCE ANTIGUO, CREMA



Código EAN: 8017709212490

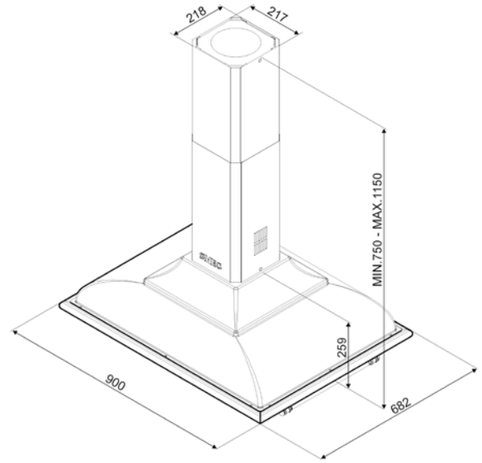

KC19AOE

1.235 €

DECORACIÓN PARED, ANCHO: 895 MM, BRONCE ANTIGUO, ANTRACITA



KC19POE

1.235 €

DECORACIÓN PARED, ANCHO: 895 MM, BRONCE ANTIGUO, CREMA



Código EAN: 8017709211752

N.° de velocidades	I	II	III	INT
Capacidad de aspiración (IEC 61591) m³/h	326	439	549	794
Rumorosidad (IEC 60704-2-13) dBA	50	57	62	71

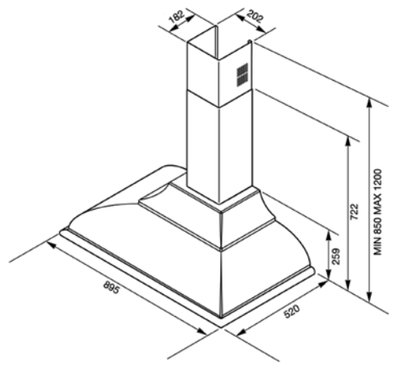

FUNCIONES

- N.° de velocidades: 3
- Velocidad intensiva

CARACTERÍSTICAS

- Capacidad máxima de aspiración en modalidad libre (P0): 820 m³/h
- 2 mandos antracita Estética Cortina
- Mandos
- 2 Lámparas LED (1 W)
- Tipo de Luz: LED
- 3 filtro antigrasa en aluminio
- Filtros antigrasa: Aluminio
- Filtración
- Válvula de retención
- Diámetro embocadura motor: 150 mm
- Potencia motor: 275 W
- Mandos: Cortina

CÓDIGO EAN

- 8017709211745

KC16AOE

1.120 €

DECORACIÓN PARED, ANCHO: 595 MM, BRONCE ANTIGUO, ANTRACITA



KC16POE

1.120 €

DECORACIÓN PARED, ANCHO: 595 MM, BRONCE ANTIGUO, CREMA



Código EAN: 8017709211738

N.° de velocidades	I	II	III	INT
Capacidad de aspiración (IEC 61591) m³/h	337	439	582	798
Rumorosidad (IEC 60704-2-13) dBA	50	57	64	71

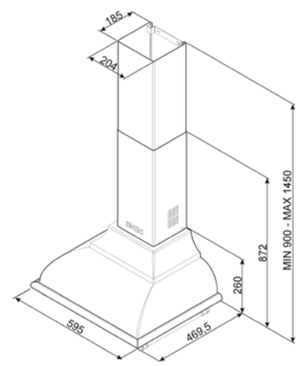

FUNCIONES

- N.° de velocidades: 3
- Velocidad intensiva

CARACTERÍSTICAS

- Capacidad máxima de aspiración en modalidad libre (P0): 820 m³/h
- 2 mandos antracita Estética Cortina
- Mandos
- 2 Lámparas LED (1 W)
- Tipo de Luz: LED
- 2 filtro antigrasa en aluminio
- Filtros antigrasa: Aluminio
- Filtración
- Válvula de retención
- Diámetro embocadura motor: 150 mm
- Potencia motor: 275 W
- Mandos: Cortina

CÓDIGO EAN

- 8017709211721

KS89AOE

1.185 €

DECORACIÓN PARED, ANCHO: 899 MM, BRONCE ANTIGUO, ANTRACITA



KS89POE

1.185 €

DECORACIÓN PARED, ANCHO: 899 MM, BRONCE ANTIGUO, CREMA



Código EAN: 8017709211882

N.° de velocidades	I	II	III	INT
Capacidad de aspiración (IEC 61591) m³/h	331	439	547	788
Rumorosidad (IEC 60704-2-13) dBA	52	57	63	71

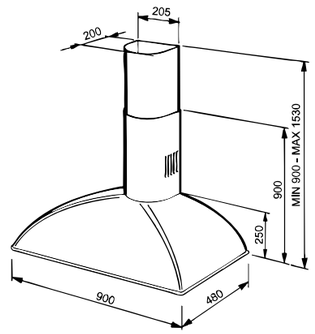

FUNCIONES

- N.° de velocidades: 3
- Velocidad intensiva

CARACTERÍSTICAS

- Capacidad máxima de aspiración en modalidad libre (P0): 820 m³/h
- 2 mandos latón Estética Colonial
- Mandos
- 2 Lámparas LED (1 W)
- Tipo de Luz: LED
- 3 filtro antigrasa en acero inoxidable
- Filtros antigrasa: Acero inoxidable
- Filtración
- Válvula de retención
- Diámetro embocadura motor: 150 mm
- Potencia motor: 275 W
- Mandos: Colonial

CÓDIGO EAN

- 8017709211868

KS59AOE2

1.140 €

DECORACIÓN PARED, ANCHO: 595 MM, BRONCE ANTIGUO, ANTRACITA



KS59POE2

1.140 €

DECORACIÓN PARED, ANCHO: 595 MM, BRONCE ANTIGUO, CREMA



Código EAN: 8017709303242

N.° de velocidades	I	II	III	INT
Capacidad de aspiración (IEC 61591) m³/h	311	439	522	754
Rumorosidad (IEC 60704-2-13) dBA	49	57	62	70

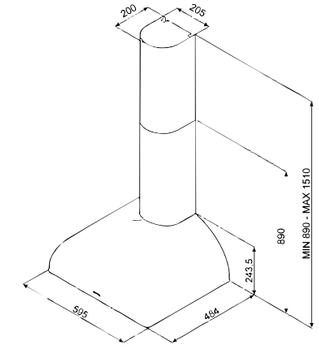

FUNCIONES

- N.° de velocidades: 3
- Velocidad intensiva

CARACTERÍSTICAS

- Capacidad máxima de aspiración en modalidad libre (P0): 820 m³/h
- 2 mandos latón Estética Colonial
- Mandos
- 2 Lámparas LED (1 W)
- Tipo de Luz: LED
- 2 filtro antigrasa en acero inoxidable
- Filtros antigrasa: Acero inoxidable
- Filtración
- Válvula de retención
- Diámetro embocadura motor: 150 mm
- Potencia motor: 275 W
- Mandos: Colonial

CÓDIGO EAN

- 8017709303235



PORTOFINO | CAMPANA DECORATIVA PARED

KT90DGC

4.200 €

DECORACIÓN PARED, ANCHO: 895 MM, DECORADO/ESPECIAL, CARRETTO



N.° de velocidades	I	II	III	INT
Capacidad de aspiración (IEC 61591) m³/h	334	439	567	788
Rumorosidad (IEC 60704-2-13) dBA	49	57	61	69

FUNCIONES
- N.° de velocidades: 3
- Velocidad intensiva

CARACTERÍSTICAS
- Capacidad máxima de aspiración en modalidad libre (P0): 820 m³/h
- 2 mandos efecto inox Estética Victoria
- Mandos
- 2 Lámparas LED (1 W)
- Tipo de Luz: LED
- 3 filtro antigrasa en acero inoxidable
- Filtros antigrasa: Acero inoxidable
- Filtración
- Válvula de retención
- Diámetro embocadura motor: 150 mm
- Potencia motor: 275 W
- Mandos: Victoria

CÓDIGO EAN
- 8017709266721

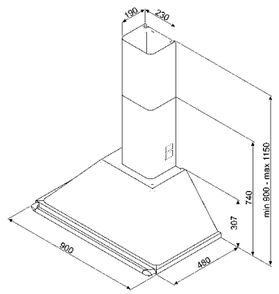

KT90DGME

4.200 €

DECORACIÓN PARED, ANCHO: 895 MM, DECORADO/ESPECIAL, BLU MEDITERRANEO



N.° de velocidades	I	II	III	INT
Capacidad de aspiración (IEC 61591) m³/h	334	439	567	788
Rumorosidad (IEC 60704-2-13) dBA	49	57	61	69

FUNCIONES
- N.° de velocidades: 3
- Velocidad intensiva

CARACTERÍSTICAS
- Capacidad máxima de aspiración en modalidad libre (P0): 820 m³/h
- 2 mandos efecto inox Estética Victoria
- Mandos
- 2 Lámparas LED (1 W)
- Tipo de Luz: LED
- 3 filtro antigrasa en acero inoxidable
- Filtros antigrasa: Acero inoxidable
- Filtración
- Válvula de retención
- Diámetro embocadura motor: 150 mm
- Potencia motor: 275 W
- Mandos: Victoria

CÓDIGO EAN
- 8017709334062

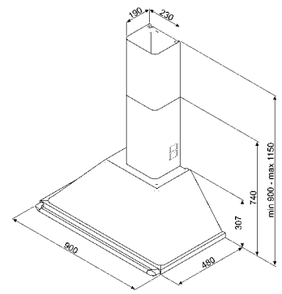

KFAB75BL 2.169 €

DECORACIÓN PARED, ANCHO: 750 MM, NEGRO



N.° de velocidades	I	II	III	INT
Capacidad de aspiración (IEC 61591) m³/h	333	477	649	797
Rumorosidad (IEC 60704-2-13) dBA	50	59	67	72

FUNCIONES
- N.° de velocidades: 3
- Velocidad intensiva

CARACTERÍSTICAS
- Capacidad máxima de aspiración en modalidad libre (P0): 820 m³/h
- Control electrónico
- Teclas electrónicas
- Control remoto
- 2 Lámparas LED (1 W)
- Tipo de Luz: LED
- 3 filtro antigrasa en acero inoxidable
- Filtros carbón de serie
- Filtros antigrasa: Acero inoxidable
- Filtración
- Opciones de programación tiempo
- Válvula de retención
- Diámetro embocadura motor: 150 mm
- Potencia motor: 280 W

CÓDIGO EAN
- 8017709224868

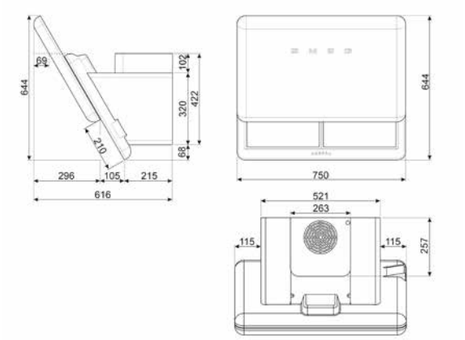

KFAB75WH 2.169 €

DECORACIÓN PARED, ANCHO: 750 MM, BLANCO



Código EAN: 8017709224899

KFAB75CR 2.169 €

DECORACIÓN PARED, ANCHO: 750 MM, CREMA



Código EAN: 8017709224875

KFAB75RD 2.169 €

DECORACIÓN PARED, ANCHO: 750 MM, ROJO



Código EAN: 8017709224882

KFAB75UJ 2.169 €

DECORACIÓN PARED, ANCHO: 750 MM, DECORADO/ESPECIAL, UNION JACK



Código EAN: 8017709251475





KITLOGOCR 75 €

FAMILIA: ACCESORIOS

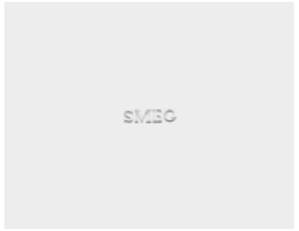

- KIT LOGO CHROME FINISHING
- Código EAN: 8017709191351

KITLOGOAS 75 €

FAMILIA: ACCESORIOS



- KIT LOGO ANTIQUE SILVER FINISHING
- Código EAN: 8017709191368

KITCMNFABUJ 290 €

FAMILIA: ACCESORIOS



- Coppia di Camini (2 pezzi)
- dimensioni 550 min 1035 max (263 * 257 mm)
- KFAB75UJ
- Cappa Union JACK
- Camini BLU
- Código EAN: 8017709251482

KITCMNFABBL 205 €

FAMILIA: ACCESORIOS



- Coppia di Camini (2 pezzi)
- dimensioni 550 min 1035 max (263 * 257 mm)
- KFAB75BL
- NERA
- Código EAN: 8017709225803

KITCMNFABWH 205 €

FAMILIA: ACCESORIOS

- Coppia di Camini (2 pezzi)
- dimensioni 550 min 1035 max (263 * 257 mm)
- KFAB75WH
- BIANCA
- Código EAN: 8017709225810

KITCMNFABCR 205 €

FAMILIA: ACCESORIOS

- Coppia di Camini (2 pezzi)
- dimensioni 550 min 1035 max (263 * 257 mm)
- KFAB75CR
- PANNA
- Código EAN: 8017709225827

KITCMNFABRD 205 €

FAMILIA: ACCESORIOS



- Coppia camini (2 pezzi)
- dimensioni 550 min 1035 max (263 * 257)
- KFAB75RD
- ROSSA
- Código EAN: 8017709225834

CFKDH12HP 505 €

FAMILIA: ACCESORIOS



FLTHOBD 300 €

FAMILIA: ACCESORIOS



FLTKDH 370 €

FAMILIA: ACCESORIOS



KITRHOBD6 300 €

FAMILIA: ACCESORIOS

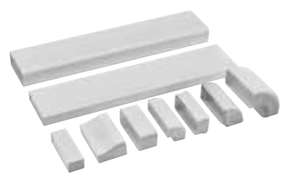

KITF6HOBD 445 €

FAMILIA: ACCESORIOS



KITEHOBD10 250 €

FAMILIA: ACCESORIOS



KITALLFC 285 €

FAMILIA: ACCESORIOS



KITFCDD 215 €

FAMILIA: ACCESORIOS



KITKCO-2 205 €

FAMILIA: ACCESORIOS



KITKCX-2 205 €

FAMILIA: ACCESORIOS



KITEHOBD 165 €

FAMILIA: ACCESORIOS



- Kit extracción opcional para Hobd: tubos para instalación en modo extracción
- Código EAN: 8017709283445

FLTHOBD2 160 €

FAMILIA: ACCESORIOS

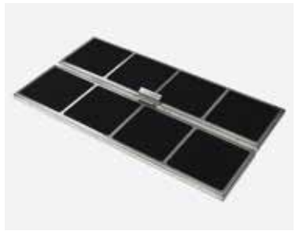

- n.2 high-performance carbon filters regenerable up to 8 times, washing it in the dishwasher and drying it at max 70° in the oven for max 120 minutes
- Código EAN: 8017709344870

GRIX6H 130 €

FAMILIA: ACCESORIOS



- Stainless steel ventilation grille, size 426*60 mm.
- Código EAN: 8017709344474

FLMSTPKDH12 100 €

FAMILIA: ACCESORIOS



- Tapa metálica para campana domino con instalación a gas.
- Kit 1 pieza
- Código EAN: 8017709281632

KITCMNKD 100 €

FAMILIA: ACCESORIOS

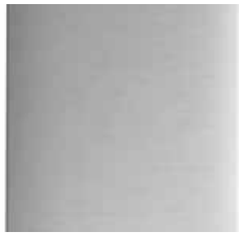

- Extensión de chimenea
- dimensión 202.8 * 276 * 800
- Código EAN: 8017709211493

RCKF2 85 €

FAMILIA: ACCESORIOS



- Control remoto
- Código EAN: 8017709270414

KITEHOBD4 120 €

FAMILIA: ACCESORIOS



- Kit de filtrado (salida lateral) opcional para Hobd: tubo 1,5 mt y curva
- Código EAN: 8017709291976

KITCMNKBU 110 €

FAMILIA: ACCESORIOS



- Chimney extension
- size 227.5 * 190 * 800 mm
- black color, allow to reach 1475 mm of total high of the hood
- Código EAN: 8017709211523

FLTSI 110 €

FAMILIA: ACCESORIOS

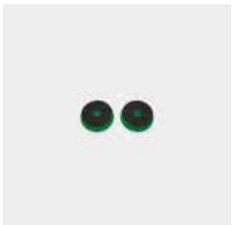

- Charcoal filters
- Kit 2 pieces
- Código EAN: 8017709225797

KITFCKLTR 85 €

FAMILIA: ACCESORIOS



- 1 filtro de carbón Regenerable apto para todos los modelos KLT. Se puede lavar en el lavavajillas y secar en el horno. Dimensión 235 (H) x 200 (L) x 10 (D) mm
- Código EAN: 8017709293697

KITFC156 75 €

FAMILIA: ACCESORIOS



- Filtros carbón (kit 2 uds)
- Código EAN: 8017709137953

KITFC155 65 €

FAMILIA: ACCESORIOS

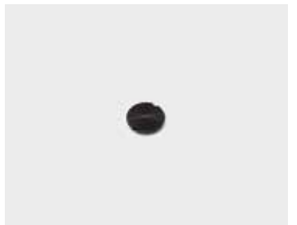

- Filtros de carbón Redondos
- Kit 2 piezas
- Código EAN: 8017709137267

KITCMNKXU 110 €

FAMILIA: ACCESORIOS



- Chimney extension
- size 227.5 * 190 * 800 mm
- stainless steel, allow to reach 1475 mm of total high of the hood
- Código EAN: 8017709211516

FLTHOBD4 110 €

FAMILIA: ACCESORIOS



- Filtro antiolor de carbón regenerable como accesorio para HOBD482D
- Código EAN: 8017709289850

KITFCKBTR 100 €

FAMILIA: ACCESORIOS

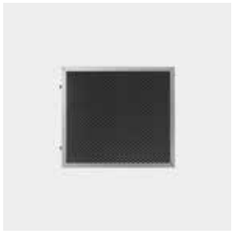

- 1 filtro de carbón vegetal Regenerable * apto para todos los modelos KBT / KBCT. Se puede lavar en el lavavajillas y secar en el horno. Dimensión 237,5x245x10 mm
- Código EAN: 8017709288938

KITEKBT 65 €

FAMILIA: ACCESORIOS



- Extensión de chimenea acero inox, dimensiones 261,5x260x830 mm, adecuado para campanas KBT, altura máxima 1380 mm
- Código EAN: 8017709288945

KITFCKBT 65 €

FAMILIA: ACCESORIOS



- 1 pieza de filtro de carbón activado para modelos de capota KBT* / KBCT*
- EAN: 8017709288921

KITFC152 65 €

FAMILIA: ACCESORIOS



- Filtros de carbón (kit 2 piezas)
- Código EAN: 8017709069438

CFKDH12STD 60 €

FAMILIA: ACCESORIOS



- Filtro de carbón para campana domino
- Kit 1 pieza
- Código EAN: 8017709281625

FLT6 55 €

FAMILIA: ACCESORIOS



- Filtro carbón activo (2 piezas)
- Código EAN: 8017709176310

KITFC500 55 €

FAMILIA: ACCESORIOS



- Filtro carbón activo (2 piezas)
- Código EAN: 8017709212476

CON90H 40 €

FAMILIA: ACCESORIOS



- Connector for rectangular tubes high 90 mm. Size external 227*94*63 mm, internal 223*90*63 mm
- Código EAN: 8017709344498

KITVENT150 35 €

FAMILIA: ACCESORIOS



- Válvula de no retorno, diámetro 150 mm
- Código EAN: 8017709222642

GRI60H 30 €

FAMILIA: ACCESORIOS



- Rectangular Louvred grille, external size 246*80 mm and internal 226*60*50 mm
- Código EAN: 8017709321086

KITFC906 50 €

FAMILIA: ACCESORIOS

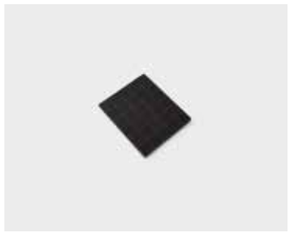

- Filtro de carbón
- Kit 1 pieza
- Código EAN: 8017709064969

KITFC161 50 €

FAMILIA: ACCESORIOS



- Filtro de carbón
- Kit 2 piezas
- Código EAN: 8017709069445

KITFC300 50 €

FAMILIA: ACCESORIOS



- Filtro de carbón
- Kit 2 piezas dimensión 208x170 mm
- Código EAN: 8017709030117

CON60H 25 €

FAMILIA: ACCESORIOS



- Flat duct connector for tubes 220*60 mm. It help to connect more tubes of the kit KITEHOBD4
- Código EAN: 8017709321093

KITFC6191 45 €

FAMILIA: ACCESORIOS



- Filtros de carbón (kit 2 uds)
- Código EAN: 8017709274825

FLT4 40 €

FAMILIA: ACCESORIOS

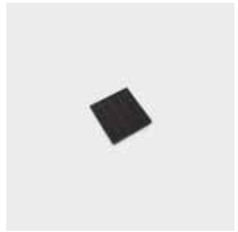

- Filtro de carbón
- Kit 1 pieza
- Código EAN: 8017709073213

RED60H 40 €

FAMILIA: ACCESORIOS



- Reducer from 90 to 60 mm suitable for rectangular tube of 220 mm. Size: 220x90x92 mm
- Código EAN: 8017709321109

KITCMNKPU 110 €

FAMILIA: ACCESORIOS



- Chimney extension
- size 227.5 * 190 * 800 mm
- cream color, allow to reach 1475 mm of total high of the hood
- Código EAN: 8017709211509

FRIGORÍFICOS Y CONGELADORES

El mundo de la conservación de alimentos se enriquece con los frigoríficos y congeladores Smeg, que combinan un rendimiento excelente con un diseño impecable. Con una amplia variedad de versiones, capacidades y dimensiones, estos productos se adaptan a diferentes necesidades.

Cada detalle del interior está diseñado para optimizar el espacio disponible, asegurando la frescura y calidad de los alimentos por más tiempo. Desde frutas y verduras hasta carnes y lácteos, todo cuenta con un lugar perfectamente adecuado en estos frigoríficos y congeladores.



HORNOS
MICROONDAS
CAFETERAS Y CAJONES
ENCIMERAS
COCINAS
CAMPANAS
FRIGORÍFICOS Y CONGELADORES
VINOTECAS Y ABATIDORES
LAVAVAJILLAS
LAVADORAS Y SECADORAS
FREGADEROS Y GRIFOS
PEQUEÑO APARATO ELECTRODOMÉSTICO
MENAJE

FRIGORIFÍCOS SMEG

Características generales

A lo largo de los años, Smeg ha acumulado un profundo conocimiento y experiencia para producir electrodomésticos innovadores que cumplen con los más altos estándares de calidad.

NO-FROST TOTAL

En los frigoríficos No-Frost, el aire se fuerza a circular a través del frigorífico y del congelador de forma separada, utilizando dos evaporadores para evitar la formación de hielo en las paredes interiores. Los frigoríficos No-Frost cuentan con el mejor sistema de prevención de hielo con el menor consumo de energía.

CONGELACIÓN RÁPIDA

Opción útil cuando se desea congelar una gran cantidad de alimentos frescos. Al activar la función de congelación rápida dos horas antes, la temperatura del congelador se reduce al mínimo para acomodar los nuevos alimentos en su interior.

MULTIFLOW

La tecnología MultiFlow permite una ventilación optimizada. La circulación de aire genera una temperatura más homogénea dentro del frigorífico, aumentando la durabilidad de los alimentos.

NATURAL PLUS

NATURAL PLUS

Sistema innovador utilizado en los compartimentos de alimentos frescos para mantener frutas y verduras frescas por más tiempo, preservando sus vitaminas y minerales naturales.

FUNCIÓN VACACIONES

La función vacaciones permite apagar el compartimento del frigorífico, manteniendo el congelador en funcionamiento normal. Una excelente opción para cuando se debe salir de casa por un período prolongado.

0°C

GAVETA LIFEPLUS

Mantiene la temperatura dentro de la gaveta controlada a 0 °C para conservar alimentos más perecederos, como carne y pescado fresco, durante más tiempo.

BLUE LIGHT

BLUE LIGHT

El innovador sistema de iluminación aumenta los tiempos de almacenamiento de frutas y verduras, preservando su contenido de vitaminas durante más tiempo.

TEMPORIZADOR

La función de temporizador permite programar una alarma acústica durante un periodo de tiempo establecido para enfriar. Es especialmente útil cuando se desea enfriar un preparado, un alimento o una botella durante un tiempo determinado, evitando olvidos.

RUMOROSIDAD

Un aislamiento sobresaliente y dispositivos especialmente diseñados aseguran que los frigoríficos funcionen con una mínima emisión de ruido, mejorando significativamente el confort ambiental.

EL VERDADERO ÍCONO DEL HOGAR

UN MODELO INCONFUNDIBLE

La serie Smeg 50'Style se caracteriza por su inconfundible diseño retro: una personalidad fuerte, líneas sinuosas y revivalistas, y colores fascinantes que se combinan con la tecnología más avanzada. Esta línea, creada en el estudio de diseño interno de Smeg, cambió la forma en que las personas perciben un electrodoméstico, dejando atrás una visión industrializada de la producción para dar paso a la creación de piezas icónicas que decoran el hogar.



ARMONÍA ENTRE INTERIOR Y EXTERIOR

DISEÑO ELEGANTE E ATEMPORAL

Disponibles en una gran variedad de colores vibrantes y en numerosas ediciones especiales, siempre aportan carácter, transformando cualquier espacio.

FAB38

Todas las características que se buscan en un frigorífico para toda la familia. Con gran capacidad (344L en el frigorífico y 137L en el congelador), el FAB38 cuenta con Total No Frost, Multiflow, Cajón 0°C, zona de congelación rápida y máquina de hielo manual.



UN NUEVO ALMA EN EL INTERIOR

Las estanterías y balcones redondeados en blanco, junto con los bordes cromados, son la continuación de una estética elegante, cuidada y diseñada hasta el último detalle para ofrecer electrodomésticos únicos.



TECNOLOGÍA PUNTERA

Control electrónico de la temperatura, sistema de ventilación Multiflow y gaveta LifePlus son beneficios tecnológicos presentes en los frigoríficos 50'Style.



FRIGORÍFICOS

INTEGRACIÓN — UNIVERSAL

75 CM

FRIGORÍFICOS


C875TNE

54 CM

FRIGORÍFICOS


C8194TNE


C8175TNE


C41721E


S9L1741D

CONGELADORES


S9F174NE


S4F094E


U8F082DE


S4L120E


S4L090E


U8C082DE

LIBRE INSTALACIÓN — UNIVERSAL

90 CM

FRIGORÍFICOS


FQ60XDAIE


FQ60XDE


FQ60NDE


FQ60BDE


FQ60XE


SBS63XDE

84 CM

FRIGORÍFICOS


FQ55FXDE


FQ55FNDE


FD84EN4HX1

70 CM

FRIGORÍFICOS


FA3905LX6


FA3905RX6


FC48KDND


FC48XDNE


FD70EN4HX

60 CM

FRIGORÍFICOS


RC21KDNMC


RC20XDNC


RC20KDND


RC20XDND


RC20XDNE

RC20WDNE


RC18XDNC


RC18XDND


RC18XDNE


RC18WDNE


FD32E


FS18EV3HX

CONGELADORES


FF18EN3HX

54 CM

FRIGORÍFICOS


FA120E


FS08EW

CONGELADORES

FF08EW

FRIGORÍFICOS

LIBRE INSTALACIÓN

VICTORIA CORTINA COLONIAL

90 CM



FQ960BL6 · FQ960P6 · FQ960PB6 · FQ60CAO6 · FQ60CPO6

70 CM



FA8005RAO6 · FA8005LAO6 · FA8005RPO6 · FA8005LPO6

50'STYLE

80 CM



FAB 50

- FAB50RBL5*
- FAB50RRD5
- FAB50RCR5*
- FAB50RCRB5
- FAB50RWH5
- FAB50RPB5
- FAB50RPG5

70 CM



FAB 38

- FAB38RBL6*
- FAB38RRD6
- FAB38RCR6*
- FAB38RWH6
- FAB38RPB6
- FAB38RPG6

60 CM



FAB 32

- FAB32RBL5*
- FAB32RRD5*
- FAB32RCR5*
- FAB32RWH5*
- FAB32RPB5*
- FAB32RPG5*
- FAB32RPK5*
- FAB32RSV5*
- FAB32ROR5*
- FAB32RLI5
- FAB32RBE5



FAB 30

- FAB30RBL5*
- FAB30RRD5*
- FAB30RCR5*
- FAB30RWH5*
- FAB30RPB5*
- FAB30RPG5*
- FAB30RPK5*
- FAB30RSV5*
- FAB30ROR5*
- FAB30RLI5
- FAB30RBE5

54 CM





FAB10HRDIT6



FAB10RDUJ6

FAB 10

Con congelador	Sin congelador
FAB10HRBL6*	FAB10RBL6*
FAB10HRRD6*	FAB10RRD6*
FAB10HRCR6*	FAB10RCR6*
FAB10HRWH6*	FAB10RWH6*
FAB10HRPB6	FAB10RPB6
FAB10HRPG6	FAB10RPG6
FAB10HRPK6	FAB10RPK6
	FAB10ROR6*

40 CM





FAB5RDGC6
FAB5RDGME6





FAB5RDUJ6

FAB 5

- FAB5RBL6*
- FAB5RRD6*
- FAB5RCR6*
- FAB5RWH6*
- FAB5RPB6*
- FAB5RPG6*
- FAB5RPK6*
- FAB5RSV6*
- FAB5ROR6*





FAB28RDMC6



FAB28RDIT6



FAB28RDUJ6



FAB28RDBB6



FAB28RDGC6



FAB28RDGME6

FAB 28

- FAB28RBL6*
- FAB28RRD6*
- FAB28RCR6*
- FAB28RWH6*
- FAB28RPB6*
- FAB28RPG6*
- FAB28RPK6*
- FAB28RSV6*
- FAB28ROR6*
- FAB28RLI6
- FAB28RBE6
- FAB28RYW6*
- FAB28RDTP6
- FAB28RDSB6
- FAB28RDSA6
- FAB28RDRU6
- FAB28RDRB6
- FAB28RDPP6
- FAB28RDML6
- FAB28RDEG6
- FAB28RDBLM6

*Modelos con bisagra izquierda disponibles

C875TNE 1.890 €

COMBINADO, INTEGRACIÓN, BLANCO



CARACTERÍSTICAS:

CARACTERÍSTICAS TÉCNICAS
- 70 cm ancho, 194 cm alto
- Sistema ventilado
- Tipo de compresor: Compresor Inverter
- Puerta reversible, Bisagras derecha

FRIGORÍFICO
- Volumen total del compartimento frigorífico: 280 l
- Compartimento Extra-Fresh
- 3 estantes regulables en cristal
- Estante de cristal sobre fruta y verdura
- Número de cajones: 3
- Número de compartimento portabotellas: 1
- Iluminación interna frigorífico

CONGELADOR
- Capacidad congelación: 5.2 Kg/24h
- Número de estrellas: 4
- Zona de congelación rápida
- Volumen total del compartimento congelador: 90 l

ACCESORIOS:
- Accesorios: Huevera

CÓDIGO EAN:
- 8017709321178

C8194TNE 1.690 €

COMBINADO, INTEGRACIÓN, BLANCO



CARACTERÍSTICAS:

CARACTERÍSTICAS TÉCNICAS
- 54 cm ancho, 194 cm alto
- Sistema total No-Frost,Enfriamiento doble
- Tipo de compresor: Compresor Inverter
- Autonomía de conservación sin energía eléctrica: 13 h
- Puerta reversible, Bisagras derecha

FRIGORÍFICO
- Volumen total del compartimento frigorífico: 196 l
- Volumen útil compartimento 0º: 19 l
- Compartimento Extra-Fresh
- 4 estantes regulables en cristal
- Estante de cristal sobre fruta y verdura
- Número de cajones: 3
- Número de compartimento portabotellas: 1
- Iluminación interna frigorífico

CONGELADOR
- Capacidad de congelación: 3.5 Kg/24h
- Número de estrellas compartimento de alimentos congelados
- Zona de congelación rápida
- Volumen total del compartimento congelador: 69 l

ACCESORIOS:
- Huevera

CÓDIGO EAN:
- 8017709293444

C8175TNE 1.605 €

COMBINADO, INTEGRACIÓN, BLANCO



CARACTERÍSTICAS:

CARACTERÍSTICAS TÉCNICAS
- 54 cm ancho, 178 cm alto
- Sistema total No-Frost
- Enfriamiento doble
- Tipo de compresor: InverterTipo de compresor: Compresor Inverter
- Autonomía de conservación sin energía eléctrica: 13 h
- Puerta reversible, Bisagras derecha

FRIGORÍFICO
- Volumen total del compartimento frigorífico: 166 l
- Volumen útil compartimento 0º: 19 l
- Compartimento Extra-Fresh
- 2 estantes regulables en cristal
- Estante de cristal sobre fruta y verdura
- Número de cajones: 3
- Número de compartimento portabotellas: 1
- Iluminación interna frigorífico

CONGELADOR
- Capacidad de congelación: 3.5 Kg/24h
- Número de estrellas compartimento de alimentos congelados
- Zona de congelación rápida
- Volumen total del compartimento congelador: 69 l

ACCESORIOS:
- Huevera

CÓDIGO EAN:
- 8017709293420

C41721E 990 €

COMBINADO, INTEGRACIÓN, BLANCO



CARACTERÍSTICAS:

CARACTERÍSTICAS TÉCNICAS
- 54 cm ancho, 178 cm alto
- Sistema ventilado
- Tipo de compresor: Estándard
- Puerta reversible, Bisagras derecha

FRIGORÍFICO
- Sistema ventilado
- Volumen total del compartimento frigorífico: 196 l
- 4 estantes regulables en cristal
- Estante de cristal sobre fruta y verdura
- Número de cajones: 3
- Número de compartimentos con tapa transparente: 1
- Número de compartimento portabotellas: 1
- Iluminación interna frigorífico

CONGELADOR
- Capacidad congelación: 3.3 Kg/24h
- Número de estrellas: 4
- Zona de congelación rápida
- Volumen total del compartimento congelador: 73 l

ACCESORIOS:
- Huevera

CÓDIGO EAN:
- 8017709323967

S9L1741D

1.390 €

MONOPUERTA, INTEGRACIÓN, BLANCO



CARACTERÍSTICAS:

CARACTERÍSTICAS TÉCNICAS
- 54 cm ancho, 178 cm alto
- Sistema ventilado
- Tipo de compresor: Estándar
- Puerta reversible, Bisagras derecha

FRIGORÍFICO
- Volumen total del compartimento frigorífico: 310 l
- 5 estantes regulables en cristal
- Estante de cristal sobre fruta y verdura
- Número de compartimentos con tapa transparente: 1
- Número de compartimento portabotellas: 1
- Iluminación interna frigorífico

ACCESORIOS:
- Accesorios: Kit listeria, Huevera

CÓDIGO EAN:
- 8017709348045

S4L120E

770 €

MONOPUERTA, INTEGRACIÓN, BLANCO



CARACTERÍSTICAS:

CARACTERÍSTICAS TÉCNICAS
- 54 cm ancho, 122 cm alto
- Sistema estático
- Tipo de compresor: Estándar
- Puerta reversible, Bisagras derecha

FRIGORÍFICO
- Volumen total del compartimento frigorífico: 207 l
- 4 estantes regulables en cristal
- Estante de cristal sobre fruta y verdura
- Número de compartimento portabotellas: 1
- Iluminación interna frigorífico

ACCESORIOS:
- Accesorios: Kit listeria, Huevera

CÓDIGO EAN:
- 8017709337131

S4L090E

675 €

MONOPUERTA, INTEGRACIÓN, BLANCO



CARACTERÍSTICAS:

CARACTERÍSTICAS TÉCNICAS
- 54 cm ancho, 88 cm alto
- Sistema estático
- Tipo de compresor: Estándar
- Puerta reversible, Bisagras derecha

FRIGORÍFICO
- Volumen total del compartimento frigorífico: 142 l
- 3 estantes regulables en cristal
- Estante de cristal sobre fruta y verdura
- Número de compartimentos con tapa transparente: 1
- Número de compartimento portabotellas: 1
- Iluminación interna frigorífico

ACCESORIOS:
- Accesorios: Kit listeria, Huevera

CÓDIGO EAN:
- 8017709337094

U8C082DE

1.070 €

BAJO TOP, INTEGRACIÓN, BLANCO



CARACTERÍSTICAS:

CARACTERÍSTICAS TÉCNICAS
- 60 cm ancho, 82 cm alto
- Sistema estático
- Puerta reversible, Bisagras derechas

FRIGORÍFICO
- Volumen total del compartimento frigorífico: 94 l
- 2 estantes regulables en cristal
- 1 cajón para la verdura
- Número de compartimentos con tapa transparente: 1
- Número de compartimento portabotellas: 1
- Iluminación interna frigorífico

CONGELADOR
- Capacidad congelación: 2.6 Kg/24h
- Número de estrellas: 4
- Volumen total del compartimento congelador: 16 l

ACCESORIOS:
- Accesorios: Kit listeria, Huevera

CÓDIGO EAN:
- 8017709337148

S9F174NE — 1.690 €

MONOPUERTA, INTEGRACIÓN



CARACTERÍSTICAS:

CARACTERÍSTICAS TÉCNICAS
- 54 cm ancho, 178 cm alto
- Puerta reversible, Bisagras derecha

FRIGORÍFICO
- 5 estantes regulables en cristal
- Estante de cristal sobre fruta y verdura
- Número de compartimentos con tapa transparente: 1
- Número de compartimento portabotellas: 1
- Iluminación interna frigorífico

ACCESORIOS:
- Accesorios: Huevera

CÓDIGO EAN:
- 8017709348038

S4F094E — 780 €

CONGELADOR VERTICAL, MONOPUERTA, INTEGRACIÓN, BLANCO



CARACTERÍSTICAS:

CARACTERÍSTICAS TÉCNICAS
- 54 cm ancho, 88 cm alto
- Sistema estático
- Tipo de compresor: Estándar
- Autonomía de Conservación sin energía eléctrica: 20 h
- Puerta reversible, bisagras derecha

CONGELADOR
- Tipo de control de la temperatura: Electromecánico
- Botón congelación rápida
- Testigo funcionamiento
- Testigo alarma temperatura
- Capacidad congelación: 4.5 Kg/24h
- Número de estrellas: 4
- Volumen total del compartimento congelador: 98 l
- Número cajones: 4
- Accesorios compartimento congelador: Cubitera

CÓDIGO EAN
- 8017709292324

U8F082DE — 1.070 €

BAJO-TOP, INTEGRACIÓN, BLANCO



CARACTERÍSTICAS:

CARACTERÍSTICAS TÉCNICAS
- 60 cm ancho, 82 cm alto
- Sistema estático
- Tipo de compresor: Estándar
- Puerta reversible, bisagras derecha

CONGELADOR
- Tipo de control de la temperatura: Electromecánico
- Botón congelación rápida
- Testigo funcionamiento
- Testigo alarma temperatura
- Capacidad congelación: 7.1 Kg/24h
- Número de estrellas: 4
- Volumen total del compartimento congelador: 95 l
- Número cajones: 3
- Accesorios compartimento congelador: Cubitera

CÓDIGO EAN
- 8017709337162



FQ60XDAIE 2.990 €

4 PUERTAS, LIBRE INSTALACIÓN, EFECTO INOX, ACABADO: ANTI-HUELLAS



CARACTERÍSTICAS:

CARACTERÍSTICAS TÉCNICAS
- 90 cm ancho, 182 cm alto
- Sistema total No-Frost
- Enfriamiento triple
- Tipo de compresor: Compresor Inverter

FRIGORÍFICO
- Volumen total del compartimento frigorífico: 376 l
- Compartimento Extra-Fresh
- Tipología estantes: Cristal
- 2 estantes regulables en cristal
- Estante de cristal sobre fruta y verdura
- Número de cajones: 4
- Número de compartimentos con tapa transparente: 2
- Número de compartimento portabotellas: 2
- Iluminación interna frigorífico

CONGELADOR
- **Zona convertible (funciona como frigorífico o congelador)**
- Tipo de iluminación frigorífico: LED
- Iluminación interna congelador
- Capacidad congelación: 4.6 Kg/24h
- Número de estrellas: 4
- Zona de congelación rápida
- Volumen total del compartimento congelador: 196 l

ACCESORIOS:
- Accesorios: Huevera

CÓDIGO EAN:
- 8017709337704

FQ60XDE 2.670 €

4 PUERTAS, LIBRE INSTALACIÓN, EFECTO INOX, ACABADO: ANTI-HUELLAS



CARACTERÍSTICAS:

CARACTERÍSTICAS TÉCNICAS
- 90 cm ancho, 182 cm alto
- Sistema total No-Frost
- Enfriamiento doble
- Tipo de compresor: Compresor Inverter

FRIGORÍFICO
- Volumen total del compartimento frigorífico: 376 l
- Compartimento Extra-Fresh
- Tipología estantes: Cristal
- 2 estantes regulables en cristal
- Estante de cristal sobre fruta y verdura
- Número de cajones: 4
- Número de compartimentos con tapa transparente: 2
- Número de compartimento portabotellas: 2
- Iluminación interna frigorífico

CONGELADOR
- Capacidad congelación: 4.6 Kg/24h
- Número de estrellas: 4
- Zona de congelación rápida
- Volumen total del compartimento congelador: 165 l

ACCESORIOS:
- Accesorios: Huevera

CÓDIGO EAN:
- 8017709337698

FQ60BDE 2.670 €

4 PUERTAS, LIBRE INSTALACIÓN, BLANCO



Código EAN: 8017709337681

FQ60NDE 2.670 €

4 PUERTAS, LIBRE INSTALACIÓN, NEGRO



Código EAN: 8017709337674

UNIVERSAL | FRIGORÍFICOS LIBRE INSTALACIÓN I 90 CM

FQ60XE — 2.465 €

4 PUERTAS, LIBRE INSTALACIÓN, EFECTO INOX, ACABADO: ANTI-HUELLAS



CARACTERÍSTICAS:

CARACTERÍSTICAS TÉCNICAS
- 90 cm ancho, 182 cm alto
- Sistema total No-Frost
- Enfriamiento doble
- Tipo de compresor: Compresor Inverter

FRIGORÍFICO
- Volumen total del compartimento frigorífico: 376 l
- Compartimento Extra-Fresh
- Tipología estantes: Cristal
- 2 estantes regulables en cristal
- Estante de cristal sobre fruta y verdura
- Número de cajones: 4
- Número de compartimentos con tapa transparente: 2
- Número de compartimento portabotellas: 2
- Iluminación interna frigorífico

CONGELADOR
- Capacidad congelación: 4.6 Kg/24h
- Número de estrellas: 4
- Zona de congelación rápida
- Volumen total del compartimento congelador: 165 l

ACCESORIOS:
- Accesorios: 2 cursores, Huevera

CÓDIGO EAN:
- 8017709337667

SBS63XDE — 2.465 €

SIDE BY SIDE, LIBRE INSTALACIÓN, EFECTO INOX



CARACTERÍSTICAS:

CARACTERÍSTICAS TÉCNICAS
- 90 cm ancho, 182 cm alto
- Frigorífico ventilado, congelador No-Frost

FRIGORÍFICO
- Volumen total del compartimento frigorífico: 368 l
- Compartimento Extra-Fresh
- Tipología estantes: Cristal
- Número de compartimentos portaobjetos: 4
- 3 estantes regulables en cristal
- Estante de cristal sobre fruta y verdura
- Número de cajones: 2
- Número de compartimento portabotellas: 1
- Iluminación interna frigorífico

CONGELADOR
- Tipo de iluminación frigorífico: LED
- Iluminación interna congelador
- Capacidad congelación: 13.0 Kg/24h
- Número de estrellas: 4
- Zona de congelación rápida
- Volumen total del compartimento congelador: 212 l

ACCESORIOS:
- Accesorios: Huevera

CÓDIGO EAN:
- 8017709337636

UNIVERSAL | FRIGORÍFICOS LIBRE INSTALACIÓN I 84 CM

FQ55FXDE — 2.335 €

2P + 2C, LIBRE INSTALACIÓN, EFECTO INOX



CARACTERÍSTICAS:

CARACTERÍSTICAS TÉCNICAS
- 84 cm ancho, 182 cm alto
- Frigorífico ventilado, congelador No-Frost
- Tipo de compresor: Compresor Inverter

FRIGORÍFICO
- Volumen total del compartimento frigorífico: 152 l
- 3 estantes regulables en cristal
- Estante de cristal sobre fruta y verdura
- Número de cajones: 2
- Número de compartimentos con tapa transparente: 2
- Número de compartimento portabotellas: 2
- Iluminación interna frigorífico

CONGELADOR
- Capacidad congelación: 10.7 Kg/24h
- Número de estrellas: 4
- Zona de congelación rápida
- Volumen total del compartimento congelador: 152 l

ACCESORIOS:
- Accesorios: Huevera

CÓDIGO EAN:
- 8017709337643

FQ55FNDE — 2.845 €

2P + 2C, LIBRE INSTALACIÓN, NEGRO, ACABADO: BRILLANTE



Código EAN: 8017709337650

FD84EN4HX1 — 1.490 €

DOBLE PUERTA, LIBRE INSTALACIÓN, ACERO INOXIDABLE, ACABADO: ANTI-HUELLAS



CARACTERÍSTICAS:

CARACTERÍSTICAS TÉCNICAS
- 84 cm ancho, 186 cm alto
- Tipo de compresor: Compresor Inverter
- Autonomía de conservación sin energía eléctrica: 17 h
- Puerta reversible, Bisagras derecha
- **FRIGORÍFICO**
- Sistema total No-Frost
- Compartimiento para alimentos frescos - Volumen de almacenamiento: 401 l
- Volumen útil del compartimento de alimentos congelados: 140 l
- Volumen bruto del compartimento de alimentos congelados: 172 l
- Volumen útil compartimento 0º: 34 l
- Compartimento Extra-Fresh
- Tipología estantes: Plástico
- Número de compartimentos portaobjetos: 2
- 3 estantes regulables en cristal
- Estante de cristal sobre fruta y verdura
- Número de compartimento portabotellas: 1
- Iluminación interna frigorífico

CONGELADOR
- Capacidad de congelación: 10 Kg/24h
- Tipo de iluminación frigorífico: LED
- Iluminación interna congelador
- Número de estrellas compartimento de alimentos congelados
- Zona de congelación rápida
- Volumen total del compartimento congelador: 142 l

CÓDIGO EAN:
- TBC

FD70EN4HX — 1.150 €

DOBLE PUERTA, LIBRE INSTALACIÓN, ACERO INOXIDABLE, ACABADO: ANTI-HUELLAS



CARACTERÍSTICAS:

CARACTERÍSTICAS TÉCNICAS
- 70 cm ancho, 183 cm alto
- Sistema total No-Frost
- Enfriamiento doble
- Tipo de compresor: Compresor Inverter
- Autonomía de conservación sin energía eléctrica: 16 h
- Puerta reversible, Bisagras derecha

FRIGORÍFICO
- Volumen total del compartimento frigorífico: 337 l
- Volumen útil compartimento 0º: 27 l
- Compartimento Extra-Fresh
- Tipología estantes: Cristal
- Número de compartimentos portaobjetos: 2
- 2 estantes regulables en cristal
- Estante de cristal sobre fruta y verdura
- Número de compartimento portabotellas: 1
- Iluminación interna frigorífico

CONGELADOR
- Capacidad congelación: 7.0 Kg/24h
- Número de estrellas: 4
- Zona de congelación rápida
- Volumen total del compartimento congelador: 98 l

ACCESORIOS:
- Recipiente para quesos, Huevera

CÓDIGO EAN:
- 8017709295967

FA3905LX6 — 3.135 €

COMBINADO, LIBRE INSTALACIÓN, ACERO INOXIDABLE



CARACTERÍSTICAS:

CARACTERÍSTICAS TÉCNICAS
- 70 cm ancho, 195 cm alto
- No Frost Total
- Enfriamiento doble
- Tipo de compresor: Compresor Inverter
- Autonomía de conservación sin energía eléctrica: 14 h
- Bisagras izquierdas

FRIGORÍFICO
- Compartimiento para alimentos frescos - Volumen de almacenamiento: 343.7 l
- Volumen útil del compartimento de alimentos congelados: 137.4 l
- Volumen bruto del compartimento de alimentos congelados: 155 l
- Compartimento Extra-Fresh
- Tipología estantes: Cristal
- 3 estantes regulables en cristal
- Estante de cristal sobre fruta y verdura
- Número de cajones: 2
- Número de compartimento portabotellas: 1
- Iluminación interna frigorífico

CONGELADOR
- Capacidad de congelación: 8 Kg/24h
- Número de estrellas compartimento de alimentos congelados
- Zona de congelación rápida
- Volumen total del compartimento congelador: 137 l

CÓDIGO EAN:
- 8017709353537

FA3905RX6 — 3.135 €

COMBINADO, LIBRE INSTALACIÓN, ACERO INOXIDABLE



Bisagras derechas
Código EAN: 8017709353544

FC48KDND 1.160 €

COMBINADO, LIBRE INSTALACIÓN, DARK INOX LOOK



CARACTERÍSTICAS:

CARACTERÍSTICAS TÉCNICAS
- 70 cm ancho, 192 cm alto
- Sistema total No-Frost
- Tipo de compresor: Compresor Inverter
- Puerta reversible, Bisagras derecha

FRIGORÍFICO
- Volumen total del compartimento frigorífico: 344 l
- Tipología estantes: Cristal
- 3 estantes regulables en cristal
- Estante de cristal sobre fruta y verdura
- Número de cajones: 2
- Número de compartimento portabotellas: 1
- Iluminación interna frigorífico

CONGELADOR
- Capacidad congelación: 8.0 Kg/24h
- Número de estrellas: 4
- Zona de congelación rápida
- Volumen total del compartimento congelador: 137 l

ACCESORIOS:
- Accesorios: Huevera

CÓDIGO EAN:
- 8017709343545

FC48XDNE 1.070 €

COMBINADO, LIBRE INSTALACIÓN, PET INOX LOOK



CARACTERÍSTICAS:

CARACTERÍSTICAS TÉCNICAS
- 70 cm ancho, 192 cm alto
- Sistema total No-Frost
- Tipo de compresor: Compresor Inverter
- Puerta reversible, Bisagras derecha

FRIGORÍFICO
- Volumen total del compartimento frigorífico: 344 l
- Tipología estantes: Cristal
- 3 estantes regulables en cristal
- Estante de cristal sobre fruta y verdura
- Número de cajones: 2
- Número de compartimento portabotellas: 1
- Iluminación interna frigorífico

CONGELADOR
- Capacidad congelación: 8.0 Kg/24h
- Número de estrellas: 4
- Zona de congelación rápida
- Volumen total del compartimento congelador: 137 l

ACCESORIOS:
- Accesorios: Huevera

CÓDIGO EAN:
- 8017709343521

FC48XNE 1.010 €

COMBINADO, LIBRE INSTALACIÓN, PET INOX LOOK



CARACTERÍSTICAS:

CARACTERÍSTICAS TÉCNICAS
- 70 cm ancho, 192 cm alto
- Sistema total No-Frost
- Tipo de compresor: Compresor Inverter
- Puerta reversible, Bisagras derecha

FRIGORÍFICO
- Volumen total del compartimento frigorífico: 344 l
- Tipología estantes: Cristal
- 3 estantes regulables en cristal
- Estante de cristal sobre fruta y verdura
- Número de cajones: 2
- Número de compartimento portabotellas: 1
- Iluminación interna frigorífico

CONGELADOR
- Capacidad congelación: 8.0 Kg/24h
- Número de estrellas: 4
- Zona de congelación rápida
- Volumen total del compartimento congelador: 137 l

ACCESORIOS:
- Accesorios: Huevera

CÓDIGO EAN:
- 8017709343514

RC21KDNMC — 1.160 €

COMBINADO, LIBRE INSTALACIÓN, DARK INOX LOOK



CARACTERÍSTICAS:

CARACTERÍSTICAS TÉCNICAS
- 60 cm ancho, 200 cm alto
- Tipo de compresor: Compresor Inverter
- Puerta reversible, Bisagras derecha
- Puerta reversible

FRIGORÍFICO
- Compartimento Extra-Fresh
- 3 estantes regulables en cristal
- Estante de cristal sobre fruta y verdura
- Número de cajones: 3
- Número de compartimento portabotellas: 1
- Estante portabotellas
- Iluminación interna frigorífico

CONGELADOR
- Zona convertible (zone 0°C / congelador): 1
- Capacidad congelación: 5.2 Kg/24h
- Número de estrellas: 4
- Zona de congelación rápida
- Volumen total del compartimento congelador: 106 l

ACCESORIOS:
- Accesorios: Recipiente para quesos, Huevera

CÓDIGO EAN:
- 8017709344740

RC20XDNC — 970 €

COMBINADO, LIBRE INSTALACIÓN, EFECTO INOX



CARACTERÍSTICAS:

CARACTERÍSTICAS TÉCNICAS
- 60 cm ancho, 200 cm alto
- Sistema total No-Frost
- Tipo de compresor: Compresor Inverter
- Puerta reversible, Bisagras derecha

FRIGORÍFICO
- Volumen total del compartimento frigorífico: 235 l
- 3 estantes regulables en cristal
- Estante de cristal sobre fruta y verdura
- Número de cajones: 3
- Número de compartimento portabotellas: 1
- Estante portabotellas
- Iluminación interna frigorífico

CONGELADOR
- Capacidad congelación: 10.0 Kg/24h
- Número de estrellas: 4
- Zona de congelación rápida
- Volumen total del compartimento congelador: 96 l

ACCESORIOS:
- Accesorios: Accesorio sujetabotellas, Huevera

CÓDIGO EAN:
- 8017709343309

RC20KDND — 880 €

COMBINADO, LIBRE INSTALACIÓN, DARK INOX LOOK



CARACTERÍSTICAS:

CARACTERÍSTICAS TÉCNICAS
- 60 cm ancho, 200 cm alto
- Sistema total No-Frost
- Tipo de compresor: Compresor Inverter
- Puerta reversible, Bisagras derecha

FRIGORÍFICO
- Volumen total del compartimento frigorífico: 235 l
- 3 estantes regulables en cristal
- Estante de cristal sobre fruta y verdura
- Número de cajones: 3
- Número de compartimento portabotellas: 1
- Estante portabotellas
- Iluminación interna frigorífico

CONGELADOR
- Capacidad congelación: 10.0 Kg/24h
- Número de estrellas: 4
- Zona de congelación rápida
- Volumen total del compartimento congelador: 96 l

ACCESORIOS:
- Accesorios: Accesorio sujetabotellas, Huevera

CÓDIGO EAN:
- 8017709344757

RC20XDNE — 800 €

COMBINADO, LIBRE INSTALACIÓN, EFECTO INOX



CARACTERÍSTICAS:

CARACTERÍSTICAS TÉCNICAS
- 60 cm ancho, 200 cm alto
- Tipo de compresor: Estándar
- Puerta reversible, Bisagras derecha
- Puerta reversible

FRIGORÍFICO
- 3 estantes regulables en cristal
- Estante de cristal sobre fruta y verdura
- Número de cajones: 3
- Número de compartimento portabotellas: 1
- Estante portabotellas
- Iluminación interna frigorífico

CONGELADOR
- Volumen total del compartimento congelador: 96 l

ACCESORIOS:
- Accesorios: Accesorio sujetabotellas, Huevera

CÓDIGO EAN:
- 8017709343262

RC20XDND — 850 €



COMBINADO, LIBRE INSTALACIÓN, EFECTO INOX

Código EAN: 8017709343286

RC20WDNE — 790 €



COMBINADO, LIBRE INSTALACIÓN, BLANCO

Código EAN: 8017709343408

RC18XDNC 900 €

COMBINADO, LIBRE INSTALACIÓN, EFECTO INOX



CARACTERÍSTICAS:

CARACTERÍSTICAS TÉCNICAS
- 60 cm ancho, 185 cm alto
- Sistema total No-Frost
- Tipo de compresor: Compresor Inverter
- Puerta reversible, Bisagras derecha

FRIGORÍFICO
- Volumen total del compartimento frigorífico: 204 l
- 2 estantes regulables en cristal
- Estante de cristal sobre fruta y verdura
- Número de cajones: 3
- Número de compartimento portabotellas: 1
- Estante portabotellas
- Iluminación interna frigorífico

CONGELADOR
- Capacidad congelación: 10.0 Kg/24h
- Número de estrellas: 4
- Zona de congelación rápida
- Volumen total del compartimento congelador: 96 l

ACCESORIOS:
- Accesorios: Huevera

CÓDIGO EAN:
- 8017709343248

RC18XDND 815 €

COMBINADO, LIBRE INSTALACIÓN, EFECTO INOX



CARACTERÍSTICAS:

CARACTERÍSTICAS TÉCNICAS
- 60 cm ancho, 185 cm alto
- Sistema total No-Frost
- Tipo de compresor: Compresor Inverter
- Puerta reversible, Bisagras derecha

FRIGORÍFICO
- 2 estantes regulables en cristal
- Estante de cristal sobre fruta y verdura
- Número de cajones: 3
- Número de compartimento portabotellas: 1
- Estante portabotellas
- Iluminación interna frigorífico

CONGELADOR
- Volumen total del compartimento frigorífico: 204 l
- 2 estantes regulables en cristal

ACCESORIOS:
- Accesorios: Huevera

CÓDIGO EAN:
- 8017709343231

RC18XDNE 770 €

COMBINADO, LIBRE INSTALACIÓN, EFECTO INOX



CARACTERÍSTICAS:

CARACTERÍSTICAS TÉCNICAS
- 60 cm ancho, 185 cm alto
- Sistema total No-Frost
- Tipo de compresor: Compresor Estándar
- Puerta reversible, Bisagras derecha

FRIGORÍFICO
- Volumen total del compartimento frigorífico: 204 l
- 2 estantes regulables en cristal
- Estante de cristal sobre fruta y verdura
- Número de cajones: 3
- Número de compartimento portabotellas: 1
- Estante portabotellas
- Iluminación interna frigorífico

CONGELADOR
- Capacidad congelación: 10.0 Kg/24h
- Número de estrellas: 4
- Zona de congelación rápida
- Volumen total del compartimento congelador: 96 l

ACCESORIOS:
- Accesorios: Huevera

CÓDIGO EAN:
- 8017709343224

FD32E 660 €

DOBLE PUERTA, LIBRE INSTALACIÓN, BLANCO



CARACTERÍSTICAS:

CARACTERÍSTICAS TÉCNICAS
- 60 cm ancho, 175 cm alto
- Sistema estático
- Tipo de compresor: Compresor Estándar
- Puerta reversible, Bisagras derecha

FRIGORÍFICO
- Volumen total del compartimento frigorífico: 237 l
- 3 estantes regulables en cristal
- Estante de cristal sobre fruta y verdura
- Número de compartimento portabotellas: 1
- Iluminación interna frigorífico

CONGELADOR
- Volumen total del compartimento congelador: 69 l

ACCESORIOS:
- Accesorios: Huevera

CÓDIGO EAN:
- 8017709337551

RC18WDNE 750 €

COMBINADO, LIBRE INSTALACIÓN, BLANCO



Código EAN: 8017709343378

FS18EV3HX

990 €

MONOPUERTA, LIBRE INSTALACIÓN, ACERO INOXIDABLE, ACABADO: ANTI-HUELLAS



CARACTERÍSTICAS:



CARACTERÍSTICAS TÉCNICAS
- 60 cm ancho, 186 cm alto
- Puerta reversible, Bisagras derecha
- Puerta reversible

FRIGORÍFICO
- Compartimiento para alimentos frescos - Volumen de almacenamiento: 358 l
- Volumen útil compartimento 0°: 22 l
- Compartimento Extra-Fresh
- 3 estantes regulables en cristal
- Estante de cristal sobre fruta y verdura
- Número de compartimento portabotellas: 1
- Iluminación interna frigorífico

CÓDIGO EAN:
- 8017709296056

FA120E

390 €

BAJO TOP, LIBRE INSTALACIÓN, BLANCO, ACABADO: BLANCO



CARACTERÍSTICAS:



CARACTERÍSTICAS TÉCNICAS
- 54 cm ancho, 85 cm alto
- Autonomía de conservación sin energía eléctrica: 10 h
- Puerta reversible, Bisagras derecha

FRIGORÍFICO
- Volumen total del compartimento frigorífico: 101 l
- 2 estantes regulables en cristal
- Estante de cristal sobre fruta y verdura
- Número de compartimentos con tapa transparente: 1
- Número de compartimento portabotellas: 1
- Iluminación interna frigorífico

CONGELADOR
- Capacidad congelación: 2.0 Kg/24h
- Número de estrellas: 4
- Volumen total del compartimento congelador: 13 l

CÓDIGO EAN:
- 8017709293185

FS08EW

290 €

BAJO TOP, LIBRE INSTALACIÓN, BLANCO



CARACTERÍSTICAS:



CARACTERÍSTICAS TÉCNICAS
- 48 cm ancho, 84 cm alto
- Puerta reversible, Bisagras derecha

FRIGORÍFICO
- Volumen total del compartimento frigorífico: 74 l
- 1 estante regulables en cristal
- Estante de cristal sobre fruta y verdura
- Número de compartimentos con tapa transparente: 1
- Número de compartimento portabotellas: 1

CONGELADOR
- Volumen total del compartimento congelador: 8 l

CÓDIGO EAN:
- 8017709337780

UNIVERSAL | CONGELADORES SIDE BY SIDE LIBRE INSTALACIÓN

FF18EN3HX — 1.090 €

CONGELADOR VERTICAL, MONOPUERTA, LIBRE INSTALACIÓN, ACERO INOXIDABLE, ACABADO: ANTI-HUELLAS



CARACTERÍSTICAS:



CARACTERÍSTICAS TÉCNICAS
- 60 cm de ancho, 186 cm de alto
- Sistema total No-Frost
- Tipo de compresor: Inverter
- Autonomía de Conservación sin energía eléctrica: 15 h
- Puerta reversible, bisagras izquierda
- Maneta exterior silver

CONGELADOR
- Pantalla: Touch LCD
- Tipo de control de la temperatura: Electrónico
- Botón congelación rápida
- Testigo funcionamiento
- Número cajones: 5
- Número de cajones con puerta abatible: 2
- Accesorios compartimento congelador: Cubitera
- Capacidad congelación: 5.2 Kg/24h
- Número de estrellas: 4
- Zona de congelación rápida
- Volumen total del compartimento congelador:

CÓDIGO EAN
- 8017709296032

FF08EW — 290 €

CONGELADOR VERTICAL, BAJO-TOP, LIBRE INSTALACIÓN, BLANCO



CARACTERÍSTICAS:



CARACTERÍSTICAS TÉCNICAS
- 48 cm de ancho, 82 cm de alto
- Tipo de compresor: Estándar
- Puerta reversible, bisagras derecha

CONGELADOR
- Tipo de control de la temperatura: Electromecánico
- Volumen total del compartimento congelador: 63 l
- Número cajones: 3
- Bandeja contenedor cubitos
- Accesorios compartimento congelador: Cubitera

CÓDIGO EAN
- 8017709337773



FQ960BL6 — 5.305 €

4 PUERTAS, LIBRE INSTALACIÓN, NEGRO



CARACTERÍSTICAS:

CARACTERÍSTICAS TÉCNICAS
- 90 cm ancho, 187 cm alto
- Sistema total No-Frost
- Enfriamiento doble
- Tipo de compresor: Compresor Inverter
- Autonomía de conservación sin energía eléctrica: 10 h

FRIGORÍFICO
- Volumen total del compartimento frigorífico: 376 l
- Compartimento Extra-Fresh
- Tipología estantes: Cristal
- 2 estantes regulables en cristal
- Estante de cristal sobre fruta y verdura
- Número de cajones: 4
- Número de compartimentos con tapa transparente: 2
- Número de compartimento portabotellas: 2
- Iluminación interna frigorífico

CONGELADOR
- Capacidad de congelación: 9 Kg/24h
- Número de estrellas compartimento de alimentos congelados
- Zona de congelación rápida
- Volumen total del compartimento congelador: 196 l

ACCESORIOS:
- Accesorios: Huevera

CÓDIGO EAN:
- 8017709341503

FQ960PB6 — 5.305 €

4 PUERTAS, LIBRE INSTALACIÓN, AZUL



Código EAN: 8017709341527

FQ960P6 — 5.305 €

4 PUERTAS, LIBRE INSTALACIÓN, CREMA



Código EAN: 8017709341510

FQ60CAO6 — 4.655 €

4 PUERTAS, LIBRE INSTALACIÓN, ANTRACITA



CARACTERÍSTICAS:

CARACTERÍSTICAS TÉCNICAS
- 90 cm ancho, 187 cm alto
- Sistema total No-Frost
- Enfriamiento doble
- Tipo de compresor: Compresor Inverter
- Autonomía de conservación sin energía eléctrica: 10 h

FRIGORÍFICO
- Volumen total del compartimento frigorífico: 376 l
- Compartimento Extra-Fresh
- Tipología estantes: Cristal
- 2 estantes regulables en cristal
- Estante de cristal sobre fruta y verdura
- Número de cajones: 4
- Número de compartimentos con tapa transparente: 2
- Número de compartimento portabotellas: 2
- Iluminación interna frigorífico

CONGELADOR
- Capacidad de congelación: 9 Kg/24h
- Número de estrellas compartimento de alimentos congelados
- Zona de congelación rápida
- Volumen total del compartimento congelador: 196 l

ACCESORIOS:
- Accesorios: Huevera

CÓDIGO EAN:
- 8017709341480

FQ60CPO6 — 4.655 €

4 PUERTAS, LIBRE INSTALACIÓN, CREMA



Código EAN: 8017709341497

Tiradores no incluidos. Adquirlos como accesorio.

KMOFQ8-1



KMOFQ7-1



FA8005LAO6

3.170 €

COMBINADO, BISAGRAS IZQUIERDAS, LIBRE INSTALACIÓN, ANTRACITA, ACABADO: LATÓN ENVEJECIDO



CARACTERÍSTICAS:



CARACTERÍSTICAS TÉCNICAS

- 70 cm ancho, 195 cm alto
- Sistema total No-Frost
- Enfriamiento doble
- Tipo de compresor: Inverter
- Autonomía de conservación sin energía eléctrica: 14 h
- Bisagras izquierdas

FRIGORÍFICO

- Volumen total del compartimento frigorífico: 347 l
- Compartimento Extra-Fresh
- Tipología estantes: Cristal
- 3 estantes regulables en cristal
- Estante de cristal sobre fruta y verdura
- Número de cajones: 2
- Número de compartimento portabotellas: 1
- Iluminación interna frigorífico

CONGELADOR

- Capacidad de congelación: 8 Kg/24h
- Número de estrellas compartimento de alimentos congelados
- Zona de congelación rápida
- Volumen total del compartimento congelador: 137 l

CÓDIGO EAN:

- 8017709353506

FA8005RAO6

3.170 €

COMBINADO, BISAGRAS DERECHAS, ANTRACITA, ACABADO: LATÓN ENVEJECIDO



Código EAN: 8017709349820

FA8005LPO6

3.170 €

BISAGRAS IZQUIERDAS, CREMA, ACABADO: LATÓN ENVEJECIDO



Código EAN: 8017709353513

FA8005RPO6

3.170 €

BISAGRAS DERECHAS, CREMA, ACABADO: LATÓN ENVEJECIDO



Código EAN: 8017709353520



FAB50LBL5 2.799 €

DOBLE PUERTA, LIBRE INSTALACIÓN, NEGRO, ACABADO: BRILLANTE



CARACTERÍSTICAS:

CARACTERÍSTICAS TÉCNICAS
- 80 cm ancho, 192 cm alto
- Sistema total No-Frost
- Enfriamiento doble
- Tipo de compresor: Inverter
- Autonomía de conservación sin energía eléctrica: 15 h
- Bisagras izquierdas

FRIGORÍFICO
- Volumen total del compartimento frigorífico: 400 l
- Compartimento Extra-Fresh
- Tipología estantes: Cristal
- Número de compartimentos portaobjetos: 2
- 2 estantes regulables en cristal
- Estante de cristal sobre fruta y verdura
- Número de compartimento portabotellas: 1
- Iluminación interna frigorífico

CONGELADOR
- Capacidad de congelación: 6 Kg/24h
- Tipo de iluminación frigorífico: LED
- Iluminación interna congelador
- Número de estrellas: 4
- Zona de congelación rápida
- Volumen total del compartimento congelador: 124 l

CÓDIGO EAN:
- 8017709297619

FAB50RBL5 2.799 €

DOBLE PUERTA, LIBRE INSTALACIÓN, NEGRO, ACABADO: BRILLANTE



CARACTERÍSTICAS:

CARACTERÍSTICAS TÉCNICAS
- 80 cm ancho, 192 cm alto
- Sistema total No-Frost
- Enfriamiento doble
- Tipo de compresor: Inverter
- Autonomía de conservación sin energía eléctrica: 15 h
- Bisagras derecha

FRIGORÍFICO
- Volumen total del compartimento frigorífico: 400 l
- Compartimento Extra-Fresh
- Tipología estantes: Cristal
- Número de compartimentos portaobjetos: 2
- 2 estantes regulables en cristal
- Estante de cristal sobre fruta y verdura
- Número de compartimento portabotellas: 1
- Iluminación interna frigorífico

CONGELADOR
- Capacidad de congelación: 6 Kg/24h
- Tipo de iluminación frigorífico: LED
- Iluminación interna congelador
- Número de estrellas: 4
- Zona de congelación rápida
- Volumen total del compartimento congelador: 124 l

CÓDIGO EAN:
- 8017709299385

FAB50LCR5 2.799 €

BISAGRAS IZQUIERDAS, CREMA, ACABADO: BRILLANTE



CÓDIGO EAN
- 8017709299378

FAB50RCR5 2.799 €

BISAGRAS DERECHAS, CREMA, ACABADO: BRILLANTE



CÓDIGO EAN
- 8017709299392

FAB50RCRB5 2.799 €

BISAGRAS DERECHAS, CREMA, ACABADO: BRILLANTE, DETALLES ENVEJECIDOS



CÓDIGO EAN
- 8017709299408

FAB50RPB5 2.799 €

BISAGRAS DERECHAS, AZU PASTEL, ACABADO: BRILLANTE



CÓDIGO EAN
- 8017709299415

FAB50RPG5 2.799 €

BISAGRAS DERECHAS, VERDE PASTEL, ACABADO: BRILLANTE



CÓDIGO EAN
- 8017709299422

FAB50RRD5 2.799 €

BISAGRAS DERECHAS, ROJO, ACABADO: BRILLANTE



CÓDIGO EAN
- 8017709299439

FAB50RWH5 2.799 €

BISAGRAS DERECHAS, BLANCO, ACABADO: BRILLANTE



CÓDIGO EAN
- 8017709299446

FAB38RCR6 — 2.699 €

COMBINADO, LIBRE INSTALACIÓN, CREMA, ACABADO: BRILLANTE



CARACTERÍSTICAS:

CARACTERÍSTICAS TÉCNICAS
- 70 cm ancho, 205 cm alto
- Sistema total No-Frost
- Enfriamiento doble
- Tipo de compresor: Compresor Inverter
- Autonomía de conservación sin energía eléctrica: 14 h
- Bisagras derecha

FRIGORÍFICO
- Volumen total del compartimento frigorífico: 343 l
- Compartimento Extra-Fresh
- Tipología estantes: Cristal
- 3 estantes regulables en cristal
- Estante de cristal sobre fruta y verdura
- Número de cajones: 2
- Número de compartimento portabotellas: 1
- Iluminación interna frigorífico

CONGELADOR
- Capacidad de congelación: 8 Kg/24h
- Número de estrellas: 4
- Zona de congelación rápida
- Volumen total del compartimento congelador: 137

CÓDIGO EAN:
- 8017709348588

FAB38LCR6 — 2.699 €

COMBINADO, LIBRE INSTALACIÓN, CREMA, ACABADO: BRILLANTE



CARACTERÍSTICAS:

CARACTERÍSTICAS TÉCNICAS
- 70 cm ancho, 205 cm alto
- Sistema total No-Frost
- Enfriamiento doble
- Tipo de compresor: Compresor Inverter
- Autonomía de conservación sin energía eléctrica: 14 h
- Bisagras izquierdas

FRIGORÍFICO
- Volumen total del compartimento frigorífico: 343 l
- Compartimento Extra-Fresh
- Tipología estantes: Cristal
- 3 estantes regulables en cristal
- Estante de cristal sobre fruta y verdura
- Número de cajones: 2
- Número de compartimento portabotellas: 1
- Iluminación interna frigorífico

CONGELADOR
- Capacidad de congelación: 8 Kg/24h
- Número de estrellas: 4
- Zona de congelación rápida
- Volumen total del compartimento congelador: 137 l

CÓDIGO EAN:
- 8017709348595

FAB38LBL6 — 2.699 €

BISAGRAS IZQUIERDAS, NEGRO, ACABADO: BRILLANTE



CÓDIGO EAN
- 8017709348571

FAB38RBL6 — 2.699 €

BISAGRAS DERECHAS, NEGRO, ACABADO: BRILLANTE



CÓDIGO EAN
- 8017709348564

FAB38RWH6 — 2.699 €

BISAGRAS DERECHAS, BLANCO, ACABADO: BRILLANTE



CÓDIGO EAN
- 8017709348632

FAB38RRD6 — 2.699 €

BISAGRAS DERECHAS, ROJO, ACABADO: BRILLANTE



CÓDIGO EAN
- 8017709348625

FAB38RPB6 — 2.699 €

BISAGRAS DERECHAS, AZUL PASTEL, ACABADO: BRILLANTE



CÓDIGO EAN
- 8017709348601

FAB38RPG6 — 2.699 €

BISAGRAS DERECHAS, VERDE PASTEL, ACABADO: BRILLANTE



CÓDIGO EAN
- 8017709348618

FAB32LBL5 2.149 €

COMBINADO, LIBRE INSTALACIÓN, NEGRO, ACABADO: BRILLANTE



CARACTERÍSTICAS:



CARACTERÍSTICAS TÉCNICAS
- 60 cm ancho, 196 cm alto
- Sistema total No-Frost
- Enfriamiento doble
- Autonomía de conservación sin energía eléctrica: 40 h
- Bisagras izquierdas

FRIGORÍFICO
- Volumen total del compartimento frigorífico: 204 l
- Volumen útil compartimento 0°: 30 l
- Compartimento Extra-Fresh
- Tipología estantes: Cristal
- 2 estantes regulables en cristal
- Estante de cristal sobre fruta y verdura
- Número de cajones: 3
- Número de compartimentos con tapa transparente: 1
- Número de compartimento portabotellas: 1
- Iluminación interna frigorífico

CONGELADOR
- Capacidad de congelación: 6 Kg/24h
- Número de estrellas: 4
- Zona de congelación rápida
- Volumen total del compartimento congelador: 97 l

CÓDIGO EAN:
- 8017709298029

FAB32RBL5 2.149 €

COMBINADO, LIBRE INSTALACIÓN, NEGRO, ACABADO: BRILLANTE



CARACTERÍSTICAS:

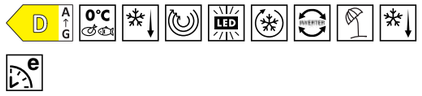

CARACTERÍSTICAS TÉCNICAS
- 60 cm ancho, 196 cm alto
- Sistema total No-Frost
- Enfriamiento doble
- Autonomía de conservación sin energía eléctrica: 40 h
- Bisagras derecha

FRIGORÍFICO
- Volumen total del compartimento frigorífico: 204 l
- Volumen útil compartimento 0°: 30 l
- Compartimento Extra-Fresh
- Tipología estantes: Cristal
- 2 estantes regulables en cristal
- Estante de cristal sobre fruta y verdura
- Número de cajones: 3
- Número de compartimentos con tapa transparente: 1
- Número de compartimento portabotellas: 1
- Iluminación interna frigorífico

CONGELADOR
- Capacidad de congelación: 6 Kg/24h
- Número de estrellas: 4
- Zona de congelación rápida
- Volumen total del compartimento congelador: 97 l

CÓDIGO EAN:
- 8017709298128

FAB32RRD5 2.149 €

BISAGRAS DERECHAS, CREMA, ACABADO: BRILLANTE



CÓDIGO EAN
- 8017709298135

FAB32LCR5

BISAGRAS IZQUIERDAS, CREMA, ACABADO: BRILLANTE



CÓDIGO EAN
- 8017709298036

FAB32RRD5 2.149 €

BISAGRAS DERECHAS, ROJO, ACABADO: BRILLANTE



CÓDIGO EAN
- 8017709298197

FAB32LRD5 2.149 €

BISAGRAS IZQUIERDAS, ROJO, ACABADO: BRILLANTE



CÓDIGO EAN
- 8017709298081

FAB32RWH5 2.149 €

BISAGRAS DERECHAS, BLANCO, ACABADO: BRILLANTE



CÓDIGO EAN
- 8017709298210

FAB32LWH5 2.149 €

BISAGRAS IZQUIERDAS, BLANCO, ACABADO: BRILLANTE



CÓDIGO EAN
- 8017709298104

FAB32LPG5 2.149 €

BISAGRAS IZQUIERDAS, VERDE PASTEL, ACABADO: BRILLANTE



CÓDIGO EAN
- 8017709298067

FAB32RPG5 2.149 €

BISAGRAS DERECHAS, VERDE PASTEL, ACABADO: BRILLANTE



CÓDIGO EAN
- 8017709298173

FAB32LPK5 2.149 €

BISAGRAS IZQUIERDAS, ROSA PASTEL, ACABADO: BRILLANTE



CÓDIGO EAN
- 8017709298074



FAB32RPK5 — 2.149 €

BISAGRAS DERECHAS, ROSA PASTEL, ACABADO: BRILLANTE



CÓDIGO EAN
- 8017709298180

FAB32LOR5 — 2.149 €

BISAGRAS IZQUIERDAS, NARANJA, ACABADO: BRILLANTE



CÓDIGO EAN
- 8017709298043

FAB32ROR5 — 2.149 €

BISAGRAS DERECHAS, NARANJA, ACABADO: BRILLANTE



CÓDIGO EAN
- 8017709298159

FAB32LPB5 — 2.149 €

BISAGRAS IZQUIERDAS, AZUL PASTEL, ACABADO: BRILLANTE



CÓDIGO EAN
- 8017709298050

FAB32RPB5 — 2.149 €

BISAGRAS DERECHAS, AZUL PASTEL, ACABADO: BRILLANTE



CÓDIGO EAN
- 8017709298166

FAB32RLI5 — 2.149 €

BISAGRAS DERECHAS, VERDE LIMA, ACABADO: BRILLANTE



CÓDIGO EAN
- 8017709298142

FAB32LSV5 — 2.149 €

BISAGRAS IZQUIERDAS, SILVER, ACABADO: BRILLANTE



CÓDIGO EAN
- 8017709298098

FAB32RSV5 — 2.149 €

BISAGRAS DERECHAS, SILVER, ACABADO: BRILLANTE



CÓDIGO EAN
- 8017709298203

FAB32RBE5 — 2.149 €

BISAGRAS DERECHAS, AZUL, ACABADO: BRILLANTE



CÓDIGO EAN
- 8017709298111

HORNOS
MICROONDAS
CAFETERAS Y CAJONES
ENCIMERAS
COCINAS
CAMPANAS
FRIGORÍFICOS Y CONGELADORES
VINOTECAS Y ABATIDORES
LAVAVAJILLAS
LAVADORAS Y SECADORAS
FREGADEROS Y GRIFOS
PEQUEÑO APARATO ELECTRODOMÉSTICO
MENAJE

FAB30LBL5 1.849 €

DOBLE PUERTA, LIBRE INSTALACIÓN, NEGRO, ACABADO: BRILLANTE



CARACTERÍSTICAS:

CARACTERÍSTICAS TÉCNICAS
- 60 cm ancho, 172 cm alto
- Sistema estático
- Tipo de compresor: Compresor Inverter
- Autonomía de conservación sin energía eléctrica: 30 h
- Bisagras izquierda

FRIGORÍFICO
- Volumen total del compartimento frigorífico: 222 l
- Compartimento Extra-Fresh
- Tipología estantes: Cable
- 2 estantes regulables en cristal
- Estante de cristal sobre fruta y verdura
- Número de compartimentos con tapa transparente: 1
- Número de compartimento portabotellas: 1
- Iluminación interna frigorífico

CONGELADOR
- Capacidad de congelación: 4 Kg/24h
- Número de estrellas: 4
- Volumen total del compartimento congelador: 72 l

CÓDIGO EAN:
- 8017709297640

FAB30RBL5 1.849 €

DOBLE PUERTA, LIBRE INSTALACIÓN, NEGRO, ACABADO: BRILLANTE



CARACTERÍSTICAS:

CARACTERÍSTICAS TÉCNICAS
- 60 cm ancho, 172 cm alto
- Sistema estático
- Tipo de compresor: Compresor Inverter
- Autonomía de conservación sin energía eléctrica: 30 h
- Bisagras derecha

FRIGORÍFICO
- Volumen total del compartimento frigorífico: 222 l
- Compartimento Extra-Fresh
- Tipología estantes: Cable
- 2 estantes regulables en cristal
- Estante de cristal sobre fruta y verdura
- Número de compartimentos con tapa transparente: 1
- Número de compartimento portabotellas: 1
- Iluminación interna frigorífico

CONGELADOR
- Capacidad de congelación: 4 Kg/24h
- Número de estrellas: 4
- Volumen total del compartimento congelador: 72 l

CÓDIGO EAN:
- 8017709297756

FAB30LCR5 1.849 €

BISAGRA IZQUIERDA, CREMA, BRILLANTE



CÓDIGO EAN
- 8017709297633

FAB30RCR5 1.849 €

BISAGRAS DERECHAS, CREMA, ACABADO: BRILLANTE



CÓDIGO EAN
- 8017709297763

FAB30LOR5 1.849 €

BISAGRAS IZQUIERDAS, NARANJA, ACABADO: BRILLANTE



CÓDIGO EAN
- 8017709297671

FAB30ROR5 1.849 €

BISAGRAS DERECHAS, NARANJA, ACABADO: BRILLANTE



CÓDIGO EAN
- 8017709297787

FAB30LPB5 1.849 €

BISAGRAS IZQUIERDAS, AZUL PASTEL, ACABADO: BRILLANTE



CÓDIGO EAN
- 8017709297688

FAB30RPB5 1.849 €

BISAGRAS DERECHAS, AZUL PASTEL, ACABADO: BRILLANTE



CÓDIGO EAN
- 8017709297794

FAB30LPG5 1.849 €

BISAGRAS IZQUIERDAS, VERDE PASTEL, ACABADO: BRILLANTE



CÓDIGO EAN
- 8017709297695

FAB30RPG5 1.849 €

BISAGRAS DERECHAS, VERDE PASTEL, ACABADO: BRILLANTE



CÓDIGO EAN
- 8017709297800

FAB30LPK5 1.849 €

BISAGRAS IZQUIERDAS, ROSA PASTEL, ACABADO: BRILLANTE



CÓDIGO EAN
- 8017709297701

FAB30RPK5 1.849 €

BISAGRAS DERECHAS, ROSA PASTEL, ACABADO: BRILLANTE



CÓDIGO EAN
- 8017709297817

FAB30LRD5 1.849 €

BISAGRAS IZQUIERDAS, ROJO, ACABADO: BRILLANTE



CÓDIGO EAN
- 8017709297718

FAB30RRD5 1.849 €

BISAGRAS DERECHAS, ROJO, ACABADO: BRILLANTE



CÓDIGO EAN
- 8017709297824

FAB30LSV5 1.849 €

BISAGRAS IZQUIERDAS, SILVER, ACABADO: BRILLANTE



CÓDIGO EAN
- 8017709297725

FAB30RSV5 1.849 €

BISAGRAS DERECHAS, SILVER, ACABADO: BRILLANTE



CÓDIGO EAN
- 8017709297831

FAB30LWH5 1.849 €

BISAGRAS IZQUIERDAS, BLANCO, ACABADO: BRILLANTE



CÓDIGO EAN
- 8017709297732

FAB30RWH5 1.849 €

BISAGRAS DERECHAS, BLANCO, ACABADO: BRILLANTE



CÓDIGO EAN
- 8017709297848

FAB30RBE5 1.849 €

BISAGRAS DERECHAS, AZUL, ACABADO: BRILLANTE



CÓDIGO EAN
- 8017709297749

FAB30RLI5 1.849 €

BISAGRAS DERECHAS, VERDE LIMA, ACABADO: BRILLANTE



CÓDIGO EAN
- 8017709297770



FAB28LCR6 1.499 €

MONOPUERTA, LIBRE INSTALACIÓN, CREMA, ACABADO: BRILLANTE



CARACTERÍSTICAS:

CARACTERÍSTICAS TÉCNICAS
- 60 cm ancho, 153 cm alto
- Frigorífico ventilado, congelador estático
- Tipo de compresor: Compresor Inverter
- Autonomía de conservación sin energía eléctrica: 9 h
- Bisagras izquierda

FRIGORÍFICO
- Volumen total del compartimento frigorífico: 244 l
- Compartimento Extra-Fresh
- 1 estante regulable en cristal
- Estante de cristal sobre fruta y verdura
- Número de compartimentos con tapa transparente: 1
- Número de compartimento portabotellas: 1
- Iluminación interna frigorífico

CONGELADOR
- Capacidad de congelación: 2 Kg/24h
- Número de estrellas: 4
- Volumen total del compartimento congelador: 26 l

CÓDIGO EAN:
- 8017709342968

FAB28RCR6 1.499 €

MONOPUERTA, LIBRE INSTALACIÓN, CREMA, ACABADO: BRILLANTE



CARACTERÍSTICAS:

CARACTERÍSTICAS TÉCNICAS
- 60 cm ancho, 153 cm alto
- Frigorífico ventilado, congelador estático
- Tipo de compresor: Compresor Inverter
- Autonomía de conservación sin energía eléctrica: 9 h
- Bisagras derecha

FRIGORÍFICO
- Volumen total del compartimento frigorífico: 244 l
- Compartimento Extra-Fresh
- 1 estante regulable en cristal
- Estante de cristal sobre fruta y verdura
- Número de compartimentos con tapa transparente: 1
- Número de compartimento portabotellas: 1
- Iluminación interna frigorífico

CONGELADOR
- Capacidad de congelación: 2 Kg/24h
- Número de estrellas: 4
- Volumen total del compartimento congelador: 26 l

CÓDIGO EAN:
- 8017709342975

FAB28LBL6 1.499 €

BISAGRAS IZQUIERDAS, NEGRO, ACABADO: BRILLANTE



CÓDIGO EAN
- 8017709342944

FAB28RBL6 1.499 €

BISAGRAS DERECHAS, NEGRO, ACABADO: BRILLANTE



CÓDIGO EAN
- 8017709342951

FAB28RWH6 1.499 €

BISAGRAS DERECHAS, BLANCO, ACABADO: BRILLANTE



CÓDIGO EAN
- 8017709343125

FAB28LWH6 1.499 €

BISAGRAS DERECHAS, BLANCO, ACABADO: BRILLANTE



CÓDIGO EAN
- 8017709343118

FAB28LRD6 1.499 €

BISAGRAS IZQUIERDAS, ROJO, ACABADO: BRILLANTE



CÓDIGO EAN
- 8017709343071

FAB28RRD6 1.499 €

BISAGRAS DERECHAS, ROJO, ACABADO: BRILLANTE



CÓDIGO EAN
- 8017709343088

FAB28LPK6 1.499 €

BISAGRAS IZQUIERDAS, ROSA PASTEL, ACABADO: BRILLANTE



CÓDIGO EAN
- 8017709343057

FAB28RPK6 1.499 €

BISAGRAS DERECHAS, ROSA, ACABADO: BRILLANTE



CÓDIGO EAN
- 8017709343064

FAB28LPG6 1.499 €

BISAGRAS IZQUIERDAS, VERDE PASTEL, ACABADO: BRILLANTE



CÓDIGO EAN
- 8017709343033

FAB28RPG6 1.499 €

BISAGRAS DERECHAS, VERDE PASTEL, ACABADO: BRILLANTE



CÓDIGO EAN
• 8017709343040

FAB28LPB6 1.499 €

BISAGRAS IZQUIERDAS, AZUL PASTEL, ACABADO: BRILLANTE



CÓDIGO EAN
• 8017709343019

FAB28RPB6 1.499 €

BISAGRAS DERECHAS, AZUL PASTEL, ACABADO: BRILLANTE



CÓDIGO EAN
• 8017709343026

FAB28LOR6 1.499 €

BISAGRAS IZQUIERDAS, NARANJA, ACABADO: BRILLANTE



CÓDIGO EAN
• 8017709342999

FAB28ROR6 1.499 €

BISAGRAS DERECHAS, NARANJA, ACABADO: BRILLANTE



CÓDIGO EAN
• 8017709343002

FAB28LYW6 1.499 €

BISAGRAS IZQUIERDAS, AMARILLO, ACABADO: BRILLANTE



CÓDIGO EAN
• 8017709343132

FAB28RYW6 1.499 €

BISAGRAS DERECHAS, AMARILLO, ACABADO: BRILLANTE



CÓDIGO EAN
• 8017709343149

FAB28LSV6 1.499 €

BISAGRAS IZQUIERDAS, SILVER, ACABADO: BRILLANTE



CÓDIGO EAN
• 8017709343095

FAB28RSV6 1.499 €

BISAGRAS DERECHAS, SILVER, ACABADO: BRILLANTE



CÓDIGO EAN
• 8017709343101

FAB28RBE6 1.499 €

BISAGRAS DERECHAS, AZUL, ACABADO: BRILLANTE



CÓDIGO EAN
• 8017709342937

FAB28RLI6 1.499 €

BISAGRAS DERECHAS, VERDE LIMA, ACABADO: BRILLANTE



CÓDIGO EAN
• 8017709342982

FAB28RDMC6 1.999 €

BISAGRAS DERECHAS, MONDRIAN, ACABADO: BRILLANTE



CÓDIGO EAN
• 8017709352929

FAB28RDIT6 2.099 €

BISAGRAS DERECHAS, BANDERA ITALIANA, ACABADO: BRILLANTE



CÓDIGO EAN
• 8017709352967

FAB28RDUJ6 1.999 €

BISAGRAS DERECHAS, UNION JACK, ACABADO: BRILLANTE



CÓDIGO EAN
• 8017709352936

FAB28RDBB6 2.499 €

BISAGRAS DERECHAS, PIZARRA, ACABADO: BRILLANTE



CÓDIGO EAN
• 8017709352981

FAB28RDGC6 6.500 €

BISAGRAS DERECHAS, SICILY IS MY LOVE, DOLCE&GABBANA, ACABADO: BRILLANTE



CÓDIGO EAN
• 8017709352998

FAB28RDGME6 6.500 €

BISAGRAS DERECHAS, BLU MEDITERRANEO, DOLCE&GABBANA, ACABADO: BRILLANTE



CÓDIGO EAN
• 8017709353001

FAB28RDEG6 1.999 €

BISAGRAS DERECHAS, VERDE ESMERALDA, ACABADO: MATE



CÓDIGO EAN
- 8017709352899

FAB28RDBLM6 1.999 €

BISAGRAS DERECHAS, NEGRO, ACABADO: MATE



CÓDIGO EAN
- 8017709352974

FAB28RDTP6 1.999 €

BISAGRAS DERECHAS, TAUPE, ACABADO: MATE



CÓDIGO EAN
- 8017709352905

FAB28RDSB6 1.999 €

BISAGRAS DERECHAS, AZUL TORMENTA, ACABADO: MATE



CÓDIGO EAN
- 8017709353025

FAB28RDSA6 1.999 €

BISAGRAS DERECHAS, VERDE AGUA MARINA, ACABADO: MATE



CÓDIGO EAN
- 8017709353018

FAB28RDRU6 1.999 €

BISAGRAS DERECHAS, TERRACOTA, ACABADO: MATE



CÓDIGO EAN
- 8017709352943

FAB28RDRB6 1.999 €

BISAGRAS DERECHAS, RUBÍ, ACABADO: MATE



CÓDIGO EAN
- 8017709352950

FAB28RDPP6 1.999 €

BISAGRAS DERECHAS, ARENA, ACABADO: MATE



CÓDIGO EAN
- 8017709352912



FAB10HLCR6 1.099 €

MONOPUERTA, LIBRE INSTALACIÓN, CREMA,
ACABADO: BRILLANTE



CARACTERÍSTICAS:

CARACTERÍSTICAS TÉCNICAS
- 54 cm ancho, 97 cm alto
- Sistema estático
- Tipo de compresor: Estándar
- Bisagras izquierdas

FRIGORÍFICO
- Volumen total del compartimento frigorífico: 135 l
- 2 estantes regulables en cristal
- Número de compartimento portabotellas: 1
- Iluminación interna frigorífico

ACCESORIOS:
- Accesorios: Bottle rack, Separatore lattine

CÓDIGO EAN:
- 8017709342555

FAB10HRCR6 1.099 €

MONOPUERTA, LIBRE INSTALACIÓN, CREMA,
ACABADO: BRILLANTE



CARACTERÍSTICAS:

CARACTERÍSTICAS TÉCNICAS
- 54 cm ancho, 97 cm alto
- Sistema estático
- Tipo de compresor: Estándar
- Bisagras derechas

FRIGORÍFICO
- Volumen total del compartimento frigorífico: 135 l
- 2 estantes regulables en cristal
- Número de compartimento portabotellas: 1
- Iluminación interna frigorífico

ACCESORIOS:
- Accesorios: Bottle rack, Separatore lattine

CÓDIGO EAN:
- 8017709342562



Minibar de diseño sin congelador

FAB10HLBL6 1.099 €

BISAGRAS IZQUIERDAS, NEGRO,
ACABADO: BRILLANTE



CÓDIGO EAN
- 8017709342531

FAB10HRBL6 1.099 €

BISAGRAS DERECHAS, NEGRO, ACABADO:
BRILLANTE



CÓDIGO EAN
- 8017709342548

FAB10HLWH6 1.099 €

BISAGRAS IZQUIERDAS, BLANCO,
ACABADO: BRILLANTE



CÓDIGO EAN
- 8017709342630

FAB10HRWH6 1.099 €

BISAGRAS DERECHAS, BLANCO,
ACABADO: BRILLANTE



CÓDIGO EAN
- 8017709342647

FAB10HRRD6 1.099 €

BISAGRAS DERECHAS, ROJO, ACABADO:
BRILLANTE



CÓDIGO EAN
- 8017709342623

FAB10HLRD6 1.099 €

BISAGRAS IZQUIERDAS, ROJO, ACABADO:
BRILLANTE



CÓDIGO EAN
- 8017709342616

FAB10HRPK6 1.099 €

BISAGRAS DERECHAS, ROSA PASTEL,
ACABADO: BRILLANTE



CÓDIGO EAN
- 8017709342609

FAB10HRPG6 1.099 €

BISAGRAS DERECHAS, VERDE PASTEL,
ACABADO: BRILLANTE



CÓDIGO EAN
- 8017709342593

FAB10HRPB6 1.099 €

BISAGRAS DERECHAS, AZUL PASTEL,
ACABADO: BRILLANTE



CÓDIGO EAN
- 8017709342586

FAB10HRDIT6 1.449 €

BISAGRAS DERECHAS, BANDERA ITALIANA,
ACABADO: BRILLANTE



CÓDIGO EAN
- 8017709342579

FAB10RCR6 1.049 €

MONOPUERTA, LIBRE INSTALACIÓN, CREMA, ACABADO: BRILLANTE



CARACTERÍSTICAS:

CARACTERÍSTICAS TÉCNICAS
- 54 cm ancho, 97 cm alto
- Sistema estático
- Tipo de compresor: Estándar
- Autonomía de conservación sin energía eléctrica: 6 h
- Bisagras derecha

FRIGORÍFICO
- Volumen total del compartimento frigorífico: 104 l
- 1 estante regulable en cristal
- Estante de cristal sobre fruta y verdura
- Número de compartimento portabotellas: 1
- Iluminación interna frigorífico

CONGELADOR
- Capacidad de congelación: 2.59 Kg/24h
- Número de estrellas compartimento de alimentos congelados
- Volumen total del compartimento congelador: 17 l

CÓDIGO EAN:
- 8017709342388

FAB10LCR6 1.049 €

MONOPUERTA, LIBRE INSTALACIÓN, CREMA, ACABADO: BRILLANTE



CARACTERÍSTICAS:

CARACTERÍSTICAS TÉCNICAS
- 54 cm ancho, 97 cm alto
- Sistema estático
- Tipo de compresor: Estándar
- Autonomía de conservación sin energía eléctrica: 6 h
- Bisagras izquierda

FRIGORÍFICO
- Volumen total del compartimento frigorífico: 104 l
- 1 estante regulable en cristal
- Estante de cristal sobre fruta y verdura
- Número de compartimento portabotellas: 1
- Iluminación interna frigorífico

CONGELADOR
- Capacidad de congelación: 2.59 Kg/24h
- Número de estrellas compartimento de alimentos congelados
- Volumen total del compartimento congelador: 17 l

CÓDIGO EAN:
- 8017709342371

FAB10RBL6 1.049 €

BISAGRAS DERECHAS, NEGRO, ACABADO: BRILLANTE



CÓDIGO EAN
- 8017709342364

FAB10LBL6 1.049 €

BISAGRAS IZQUIERDAS, NEGRO, ACABADO: BRILLANTE



CÓDIGO EAN
- 8017709342357

FAB10RWH6 1.049 €

BISAGRAS DERECHAS, BLANCO, ACABADO: BRILLANTE



CÓDIGO EAN
- 8017709342500

FAB10LWH6 1.049 €

BISAGRAS IZQUIERDAS, BLANCO, ACABADO: BRILLANTE



CÓDIGO EAN
- 8017709342494

FAB10RRD6 1.049 €

BISAGRAS DERECHAS, ROJO, ACABADO: BRILLANTE



CÓDIGO EAN
- 8017709342487

FAB10LRD6 1.049 €

BISAGRAS IZQUIERDAS, ROJO, ACABADO: BRILLANTE



CÓDIGO EAN
- 8017709342470

FAB10RPK6 1.049 €

BISAGRAS DERECHAS, ROSA PASTEL, ACABADO: BRILLANTE



CÓDIGO EAN
- 8017709342463

FAB10RPG6 1.049 €

BISAGRAS DERECHAS, VERDE PASTEL, ACABADO: BRILLANTE



CÓDIGO EAN
- 8017709342456

FAB10RPB6 1.049 €

BISAGRAS DERECHAS, AZUL PASTEL, ACABADO: BRILLANTE



CÓDIGO EAN
- 8017709342449

FAB10ROR6 1.049 €

BISAGRAS DERECHAS, NARANJA,
ACABADO: BRILLANTE



CÓDIGO EAN
• 8017709342432

FAB10LOR6 1.049 €

BISAGRAS IZQUIERDAS, NARANJA,
ACABADO: BRILLANTE



CÓDIGO EAN
• 8017709342425

FAB10RDUJ6 1.349 €

BISAGRAS DERECHAS, UNION JACK,
ACABADO: BRILLANTE



CÓDIGO EAN
• 8017709342418



HORNOS
MICROONDAS
CAFETERAS Y CAJONES
ENCIMERAS
COCINAS
CAMPANAS
FRIGORÍFICOS Y CONGELADORES
VINOTECAS Y ABATIDORES
LAVAVAJILLAS
LAVADORAS Y SECADORAS
FREGADEROS Y GRIFOS
PEQUEÑO APARATO ELECTRODOMÉSTICO
MENAJE

FAB5RCR6 — 949 €

MONOPUERTA, LIBRE INSTALACIÓN, CREMA, ACABADO: BRILLANTE



CARACTERÍSTICAS:

CARACTERÍSTICAS TÉCNICAS
- 40cm ancho, 72 cm alto
- Sistema estático
- Tipo de compresor: Estándar
- Bisagras derechas

FRIGORÍFICO
- Volumen total del compartimento frigorífico: 34 l
- 2 estantes regulables en cristal
- Número de compartimento portabotellas: 1
- Iluminación interna frigorífico

CÓDIGO EAN:
- 8017709349868

FAB5LCR6 — 949 €

MONOPUERTA, LIBRE INSTALACIÓN, CREMA, ACABADO: BRILLANTE



CARACTERÍSTICAS:

CARACTERÍSTICAS TÉCNICAS
- 40cm ancho, 72 cm alto
- Sistema estático
- Tipo de compresor: Estándar
- Bisagras izquierdas

FRIGORÍFICO
- Volumen total del compartimento frigorífico: 34 l
- 2 estantes regulables en cristal
- Número de compartimento portabotellas: 1
- Iluminación interna frigorífico

CÓDIGO EAN:
- 8017709349851

FAB5RBL6 — 949 €

BISAGRAS DERECHAS, NEGRO, ACABADO: BRILLANTE



CÓDIGO EAN
- 8017709349844

FAB5LBL6 — 949 €

MONOPUERTA, LIBRE INSTALACIÓN, NEGRO, ACABADO: BRILLANTE



CÓDIGO EAN
- 8017709349837

FAB5LWH6 — 949 €

MONOPUERTA, LIBRE INSTALACIÓN, BLANCO, ACABADO: BRILLANTE



CÓDIGO EAN
- 8017709350024

FAB5RWH6 — 949 €

BISAGRAS DERECHAS, BLANCO, ACABADO: BRILLANTE



CÓDIGO EAN
- 8017709350031

FAB5RSV6 — 949 €

BISAGRAS DERECHAS, SILVER, ACABADO: BRILLANTE



CÓDIGO EAN
- 8017709350017

FAB5LSV6 — 949 €

MONOPUERTA, LIBRE INSTALACIÓN, PLATA, ACABADO: BRILLANTE



CÓDIGO EAN
- 8017709350000

FAB5RRD6 — 949 €

BISAGRAS DERECHAS, ROJO, ACABADO: BRILLANTE



CÓDIGO EAN
- 8017709349998

FAB5LRD6 — 949 €

MONOPUERTA, LIBRE INSTALACIÓN, ROJO, ACABADO: BRILLANTE



CÓDIGO EAN
- 8017709349981

FAB5RPK6 — 949 €

BISAGRAS DERECHAS, ROSA, ACABADO: BRILLANTE



CÓDIGO EAN
- 8017709349974

FAB5LPK6 949 €

MONOPUERTA, LIBRE INSTALACIÓN, ROSA, ACABADO: BRILLANTE



CÓDIGO EAN
• 8017709349967

FAB5ROR6 949 €

BISAGRAS DERECHAS, NARANJA, ACABADO: BRILLANTE



CÓDIGO EAN
• 8017709349912

FAB5LOR6 949 €

MONOPUERTA, LIBRE INSTALACIÓN, NARANJA, ACABADO: BRILLANTE



CÓDIGO EAN
• 8017709349905

FAB5RPG6 949 €

BISAGRAS DERECHAS, VERDE PASTEL, ACABADO: BRILLANTE



CÓDIGO EAN
• 8017709349950

FAB5LPG6 949 €

MONOPUERTA, LIBRE INSTALACIÓN, VERDE AGUA, ACABADO: BRILLANTE



CÓDIGO EAN
• 8017709349943

FAB5LPB6 949 €

MONOPUERTA, LIBRE INSTALACIÓN, AZUL, ACABADO: BRILLANTE



CÓDIGO EAN
• 8017709349929

FAB5RPB6 949 €

BISAGRAS DERECHAS, AZUL PASTEL, ACABADO: BRILLANTE



CÓDIGO EAN
• 8017709349936

FAB5RDUJ6 1.199 €

BISAGRAS DERECHAS, UNION JACK, ACABADO: BRILLANTE



CÓDIGO EAN
• 8017709349899

FAB5RDGC6 4.500 €

BISAGRAS DERECHAS, SICILY IS MY LOVE, DOLCE&GABBANA, ACABADO: BRILLANTE



CÓDIGO EAN
• 8017709349882

FAB5RDGME6 4.500 €

BISAGRAS DERECHAS, BLU MEDITERRANEO, DOLCE&GABANNA, ACABADO: BRILLANTE



CÓDIGO EAN
• 8017709349875



REFLK 65 €

FAMILIA: ACCESORIOS



- Kit unión para frigoríficos Side by side
- Código EAN:8017709191047

SMOLD 175 €

FAMILIA: ACCESORIOS



- Set de 7 moldes de silicona para helados, polos, bombones, cubitos de hielo o para racionar comida. Utilizable de -60 ° C a + 230 ° C
- Código EAN: 8017709280291

KMOFQ8-1 330 €

FAMILIA: ACCESORIOS ESTÉTICA COLONIAL



- Accesorio para modelos: FQ60CAO6, FQ60CPO6
- Código EAN: 8017709308506

KMOFQ7-1 330 €

FAMILIA: ACCESORIOS ESTÉTICA CORTINA



- Accesorio para modelos: FQ60CAO6, FQ60CPO6
- Código EAN: 8017709308513



HORNOS
MICROONDAS
CAFETERAS Y CAJONES
ENCIMERAS
COCINAS
CAMPANAS
FRIGORÍFICOS Y CONGELADORES
VINOTECAS Y ABATIDORES
LAVAVAJILLAS
LAVADORAS Y SECADORAS
FREGADEROS Y GRIFOS
PEQUEÑO APARATO ELECTRODOMÉSTICO
MENAJE

ESQUEMAS DE INSTALACIÓN

FRIGORIFICOS INTEGRACIÓN

C875TNE

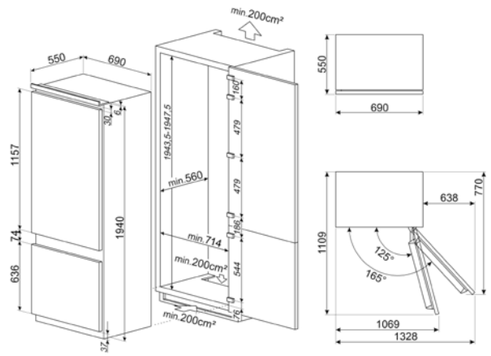

C8194TNE

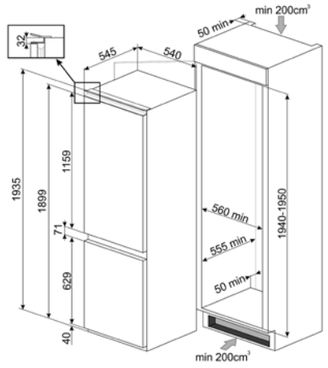

C8175TNE

C41721E

S9L1741D

S4L120E

ESQUEMAS DE INSTALACIÓN

FRIGORIFICOS INTEGRACIÓN

S4L090E

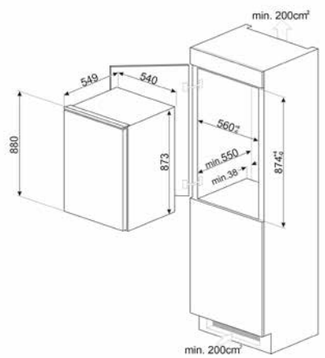

U8C082DE
U8F082DE

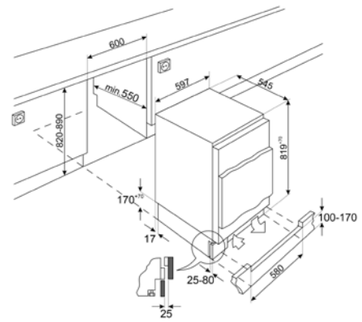

CONGELADORES INTEGRACIÓN

S9F174NE

S4F094E

ESQUEMAS DE INSTALACIÓN

FRIGORÍFICOS LIBRE INSTALACIÓN

FQ60XDAIE FQ60NDE FQ60XE
FQ60XDE FQ60BDE

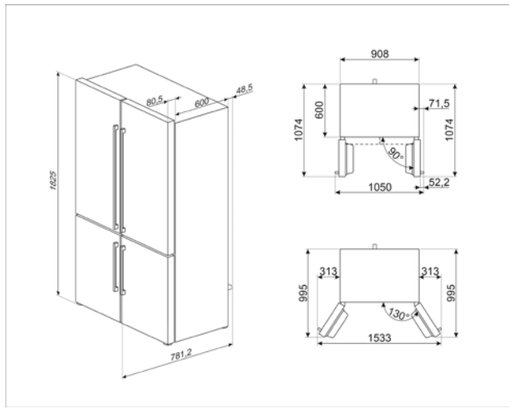

SBS63XDE

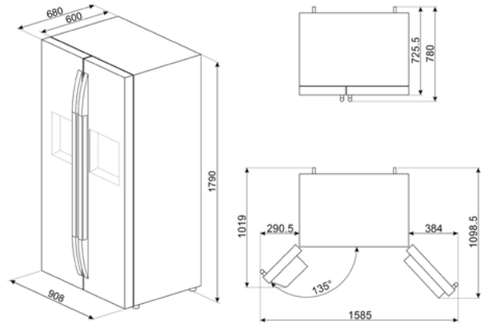

FQ55FXDE
FQ55FNDE

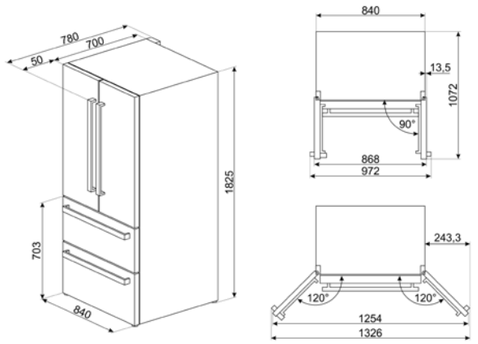

FD84EN4HX1

FA3905LX6

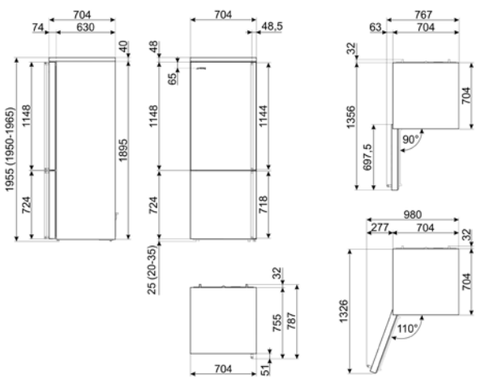

FA3905RX6

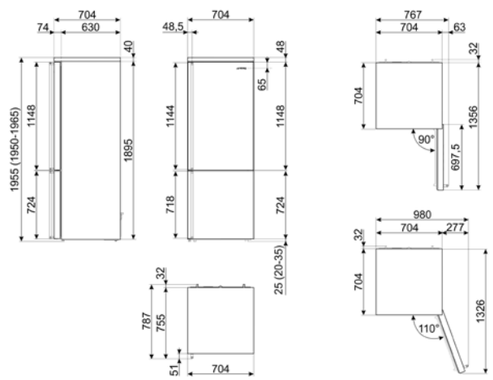

ESQUEMAS DE INSTALACIÓN

FRIGORÍFICOS LIBRE INSTALACIÓN

FC48KDND
FC48XDNE

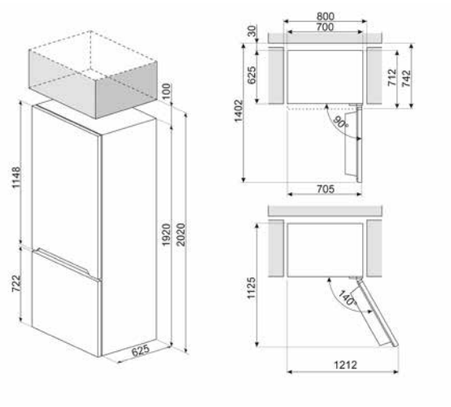

FD70EN4HX

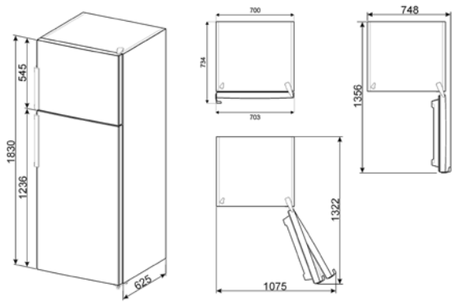

RC21KDNMC

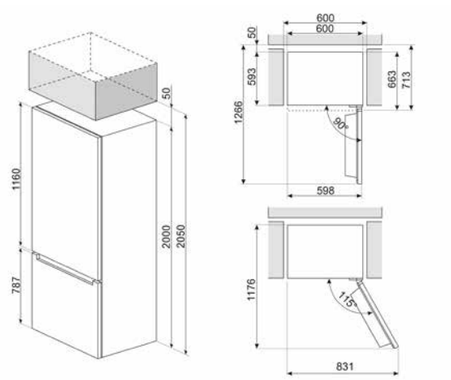

RC20XDNC RC20XDND RC20WDNE
RC20KDND RC20XDNE

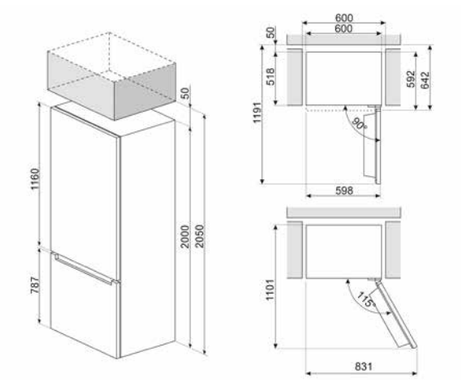

RC18XDNC
RC18XDND

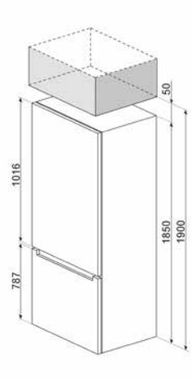

RC18XDNE
RC18WDNE

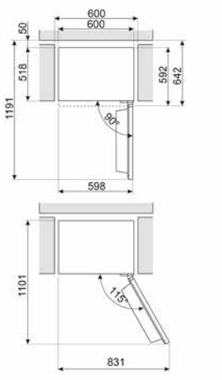

FD32E

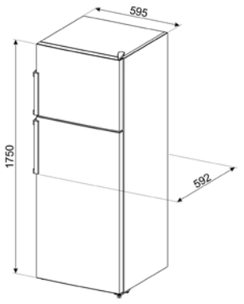

ESQUEMAS DE INSTALACIÓN

FRIGORÍFICOS LIBRE INSTALACIÓN

FS18EV3HX
FF18EN3HX

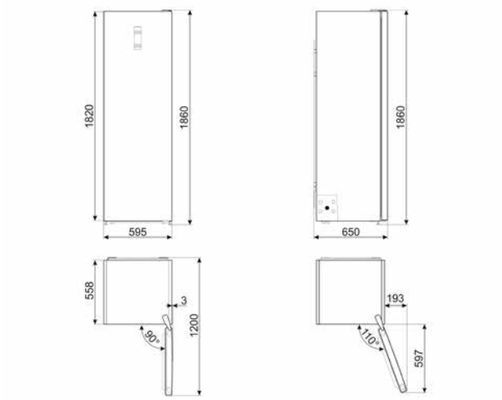

FA120E

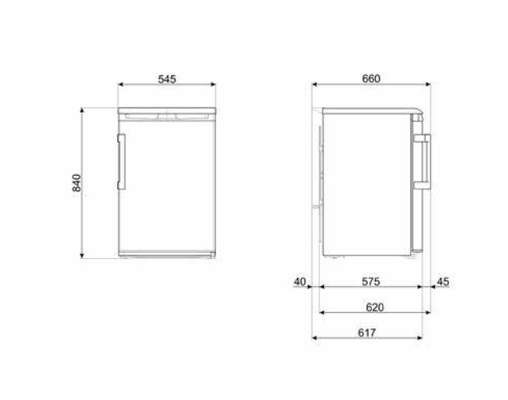

FS08EVV

FF08EVV

ESQUEMAS DE INSTALACIÓN

FRIGORÍFICOS VICTORIA CORTINA COLONIAL

FQ960BL6 FQ960PB6 FQ60CPO6
FQ960P6 FQ60CAO6

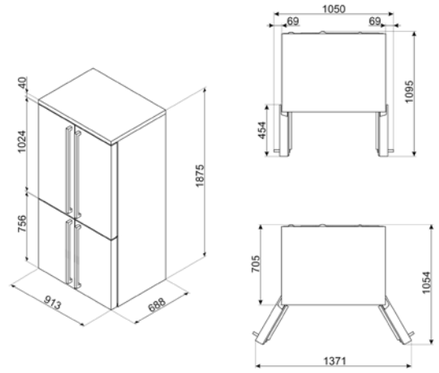

FA8005LAO6
FA8005LPO6

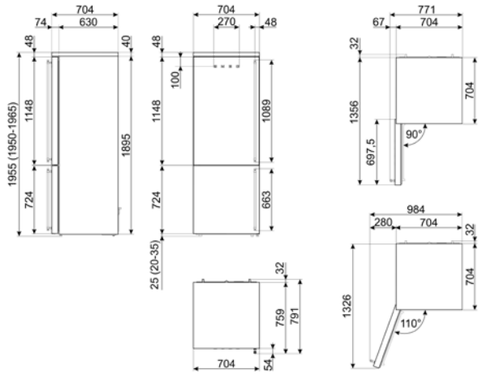

FA8005RAO6
FA8005RPO6

ESQUEMAS DE INSTALACIÓN

FRIGORÍFICOS LIBRE INSTALACIÓN 50'STYLE

Este esquema aplica a todos los modelos FAB50L bisagra izquierda

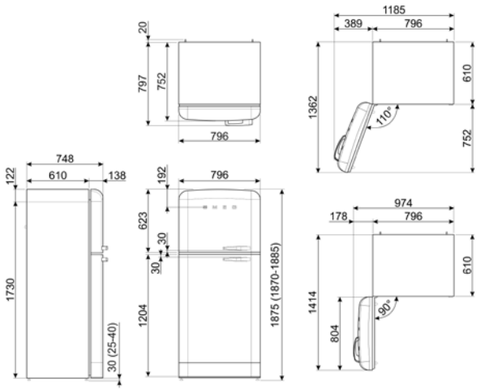

Este esquema aplica a todos los modelos FAB50R bisagra derecha

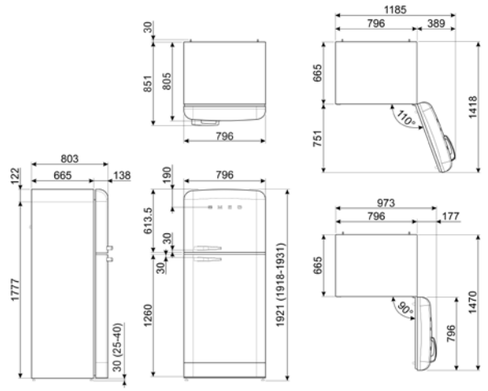

Este esquema aplica a todos los modelos FAB38L bisagra izquierda

Este esquema aplica a todos los modelos FAB38R bisagra derecha

Este esquema aplica a todos los modelos FAB32L bisagra izquierda

Este esquema aplica a todos los modelos FAB32R bisagra derecha

ESQUEMAS DE INSTALACIÓN

FRIGORÍFICOS LIBRE INSTALACIÓN

Este esquema aplica a todos los modelos FAB30L bisagra izquierda

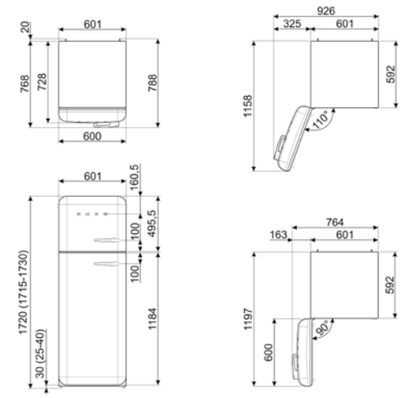

Este esquema aplica a todos los modelos bisagra derecha

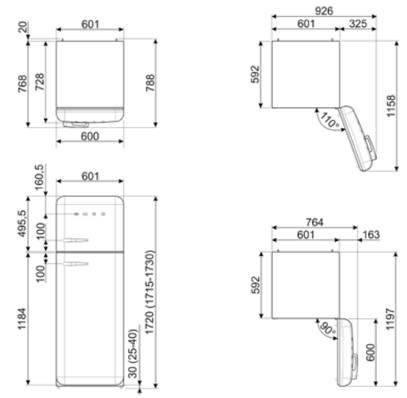

Este esquema aplica a todos los modelos FAB28L bisagra izquierda

Este esquema aplica a todos los modelos FAB28R bisagra derecha

Este esquema aplica a todos los modelos FAB10L y FAB10HL bisagra izquierda

Este esquema aplica a todos los modelos FAB10R y FAB10HR bisagra derecha

ESQUEMAS DE INSTALACIÓN

FRIGORÍFICOS LIBRE INSTALACIÓN 50'STYLE

Este esquema aplica a todos los modelos FAB5R bisagra derecha

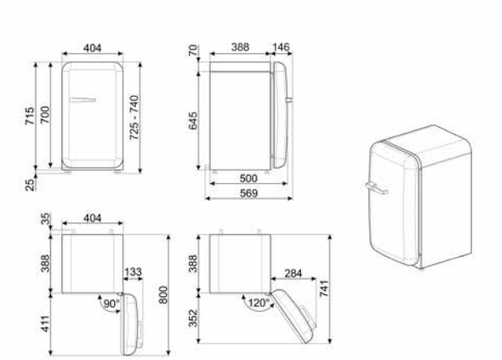

Este esquema aplica a todos los modelos FAB5L bisagra izquierda

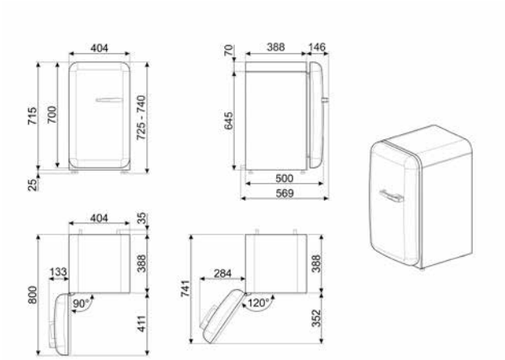

VINOTECAS

Descubre la excelencia en conservación con las vinotecas Smeg, diseñadas para mantener las botellas a la temperatura perfecta para servirlas a los invitados con estilo. Explora la selección en diversas dimensiones y convierte la cocina en una bodega doméstica de primer nivel. Con el exclusivo diseño y calidad Made in Italy, cada vinoteca Smeg es una obra maestra que combina funcionalidad y elegancia, añadiendo un toque de sofisticación al hogar. Se puede confiar en la tradición y la innovación de Smeg para preservar los vinos de manera óptima, garantizando al mismo tiempo una experiencia de degustación excepcional para los invitados.



HORNOS
MICROONDAS
CAFETERAS Y CAJONES
ENCIMERAS
COCINAS
CAMPANAS
FRIGORÍFICOS Y CONGELADORES
VINOTECAS Y ABATIDORES
LAVAVAJILLAS
LAVADORAS Y SECADORAS
FREGADEROS Y GRIFOS
PEQUEÑO APARATO ELECTRODOMÉSTICO
MENAJE

CULTURA DEL VINO

Excelencia y calidad

Las vinotecas Smeg revelan el mundo de los buenos vinos y los secretos de su conservación en un entorno doméstico. Ya sea para un brindis con amigos, una velada relajante o una cata de vinos, los momentos especiales sólo pueden ir acompañados de una buena copa de vino.
Para satisfacer las necesidades de aquellos que disfrutan de las celebraciones en casa, Smeg ofrece una amplia gama de soluciones de almacenamiento de vino.



ATENCIÓN AL DETALLE

Los estantes extraíbles, montados sobre rieles telescópicos, ofrecen un acceso cómodo y seguro a las botellas, permitiendo almacenarlas y extraerlas sin fricciones ni movimientos innecesarios. Fabricados en madera, un material que regula la humedad de forma natural y ayuda a mantener un ambiente óptimo para la conservación del vino. Además, nuestras vinotecas se adaptan perfectamente a la forma de las botellas, sin importar su diámetro, desde Burdeos hasta espumosos.

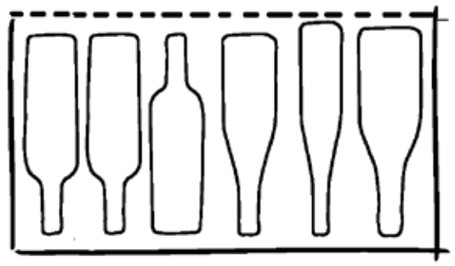

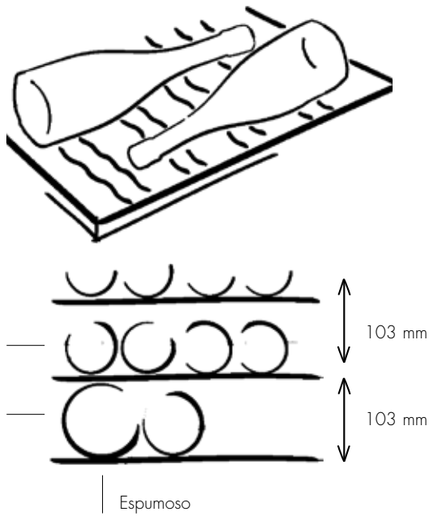





HUMEDAD

El filtro de carbón mantiene la calidad del aire constante e inalterada, preservando factores externos como el olor y el perfume. También es posible aumentar la ventilación para mantener el nivel de humedad ideal dentro de la cavidad.

LUZ

Gracias a la tecnología de vidrio negro Eclipse, el vino se conserva perfectamente. Protege contra los rayos UV y permite una transparencia total cuando la vinoteca está encendida y una oscuridad total cuando está apagada. La iluminación LED fría, que se puede activar desde el interior, proporciona una visibilidad perfecta.





VIBRACIONES

Las vibraciones pueden alterar la calidad y el equilibrio del vino al levantar sedimentos del fondo de la botella. Para mantener las botellas a salvo de estos efectos nocivos, las bodegas de vino están equipadas con un sistema de refrigeración que minimiza las vibraciones.

TEMPERATURA

Gracias al sistema de control es posible ajustar la temperatura entre 5° y 22°C y mantenerla constante incluso en presencia de variaciones de temperatura externas.



VINOTECAS | LIBRE INSTALACIÓN

185 CM

VINOTECAS | INTEGRACIÓN

82 CM

60 CM

45 CM

ABATIDORES

45 CM

DOLCE STIL NOVO



CVI638LN3



CVI629NR3



CVI620NRE



SBC4604WNR

LINEA



CVI138RG



CVI129G



CVI120GE



SBC4104G

CLASICA



SCV115GS



CVI138RG



CVI329X3



CVI320XE



SBC4304X

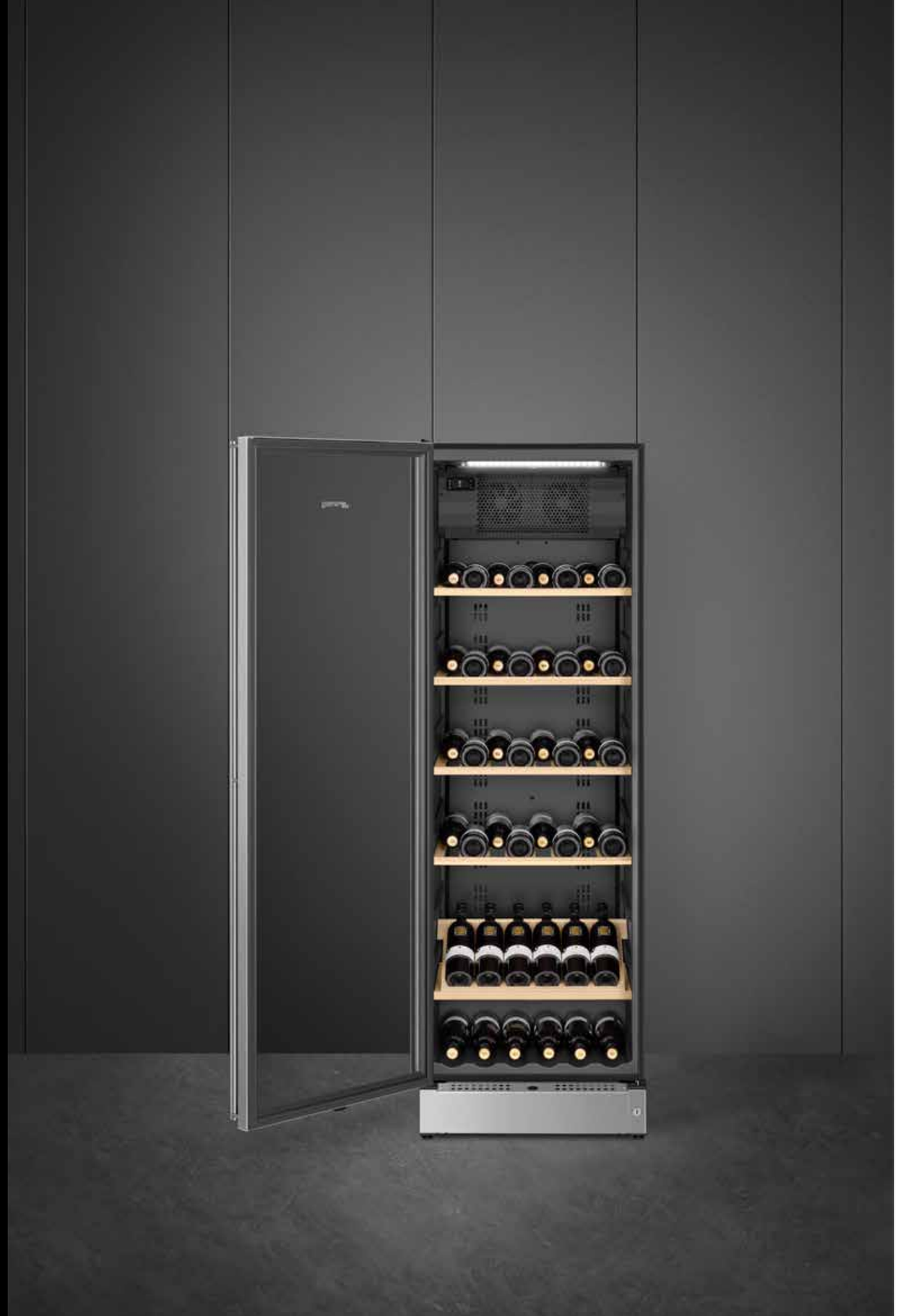

CLASICA | LIBRE INSTALACIÓN | 185 CM

SCV115GS

2.595 €

ACERO INOXIDABLE



CARACTERÍSTICAS

- Ud. Máxima de botellas (botellas 0,75lt): 197
- Posición bisagra: Izquierda
- Tipo de bisagra: Estándar
- Botones de control
- Tipo de apertura de puerta: Con tirador
- Cristales puerta anti-UV
- Número de estantes extraíbles: 5
- Número de estantes fijos: 1
- Zonas de temperatura ajustables: 2
- Tipo de control de la temperatura: Electrónico
- Rango de temperatura: 5-22 °C
- Alarma temperatura
- Alarma puerta abierta
- Bloqueo de control
- Filtro de carbón activo
- Elemento calefactor integrado
- Rumorosidad: 39 dB(A) re 1 pW
- Descongelación: Automático
- Ventilado

CÓDIGO EAN

- 8017709340391



SCV115G

- Posición bisagra: Derecha

CÓDIGO EAN

- 8017709340384

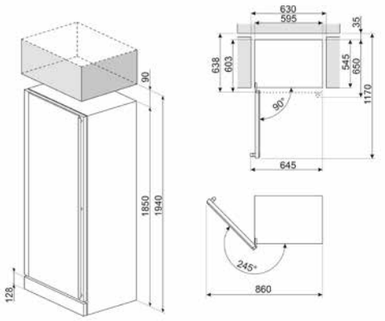

DOLCE STIL NOVO | INTEGRACIÓN I 82 CM

CVI638LN3 — 3.355 €

82-87 CM, NEGRO



CARACTERÍSTICAS
- Ud. Máxima de botellas (botellas 0,75lt): 38
- Posición bisagra: Izquierda
- Tipo de bisagra: Estándar
- Control táctil
- Tipo de apertura de puerta: Con tirador
- Cristales puerta anti-UV
- Número de estantes extraibles: 3
- Número de estantes fijos: 2
- Zonas de temperatura ajustables: 2
- Tipo de control de la temperatura: Electrónico
- Rango de temperatura: 5-20 °C
- Alarma temperatura
- Alarma puerta abierta
- Bloqueo de control
- Filtro de carbón activo
- Elemento calefactor integrado
- Rumorosidad: 38 dB(A) re 1 pW
- Descongelación: Automático
- Compartimento almacenamiento volumen bruto: 114 l
- Ventilado
- Sistema de refrigeración independiente: 2
- Volumen compartimento alimentos frescos: 114 l
- Volumen bruto total: 116 l

CÓDIGO EAN
- 8017709318628

CVI638RN3



- Posición bisagra: Derecha

CÓDIGO EAN
- 8017709318611

LINEA | INTEGRACIÓN I 82 CM

CVI138RG — 3.450 €

82-87 CM, NEPTUNE GREY



CARACTERÍSTICAS
- Ud. Máxima de botellas (botellas 0,75lt): 38
- Posición bisagra: Derecha
- Tipo de bisagra: Estándar
- Control táctil
- Tipo de apertura de puerta: Con tirador
- Cristales puerta anti-UV
- Número de estantes extraibles: 3
- Número de estantes fijos: 2
- Zonas de temperatura ajustables: 2
- Tipo de control de la temperatura: Electrónico
- Rango de temperatura: 5-20 °C
- Alarma temperatura
- Alarma puerta abierta
- Bloqueo de control
- Filtro de carbón activo
- Elemento calefactor integrado
- Rumorosidad: 38 dB(A) re 1 pW
- Descongelación: Automático
- Compartimento almacenamiento volumen bruto: 114 l
- Ventilado
- Sistema de refrigeración independiente: 2
- Volumen compartimento alimentos frescos: 114 l
- Volumen bruto total: 116 l

CÓDIGO EAN
- 8017709325237

CVI138LG



- Posición bisagra: Izquierda

CÓDIGO EAN
- 8017709325244

CLASICA | INTEGRACIÓN | 82 CM

CVI338LX3 — 3.310 €

82-87 CM, ACERO INOXIDABLE



CARACTERÍSTICAS
- Ud. Máxima de botellas (botellas 0,75lt): 38
- Posición bisagra: Izquierda
- Tipo de bisagra: Estándar
- Control táctil
- Tipo de apertura de puerta: Con tirador
- Cristales puerta anti-UV
- Número de estantes extraibles: 3
- Número de estantes fijos: 2
- Zonas de temperatura ajustables: 2
- Tipo de control de la temperatura: Electrónico
- Rango de temperatura: 5-20 °C
- Alarma temperatura
- Alarma puerta abierta
- Bloqueo de control
- Filtro de carbón activo
- Elemento calefactor integrado
- Rumorosidad: 38 dB(A) re 1 pW
- Descongelación: Automático
- Compartimento almacenamiento volumen bruto: 114 l
- Ventilado
- Sistema de refrigeración independiente: 2
- Volumen compartimento alimentos frescos: 114 l
- Volumen bruto total: 116 l

CÓDIGO EAN
- 8017709293932

CVI338RX3



- Posición bisagra: Derecha

CÓDIGO EAN
- 8017709293949

Bisagra derecha

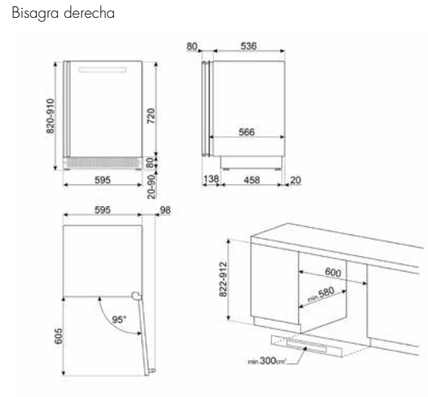

Bisagra izquierda

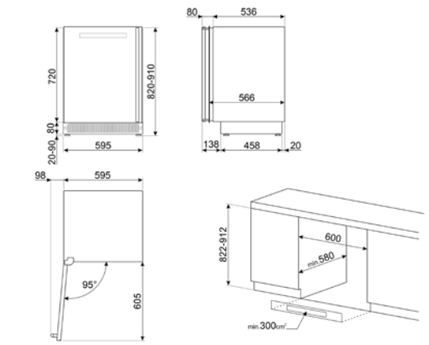

DOLCE STIL NOVO | 60 CM

CVI629NR3 — 2.690 €

60 CM, NEGRO



CARACTERÍSTICAS
- Ud. Máxima de botellas (botellas 0,75lt): 29
- Posición bisagra: Derecha
- Tipo de bisagra: Bisagra variable
- Control táctil
- Tipo de apertura de puerta: Con sistema push-pull
- Cristales puerta anti-UV
- Número de estantes extraibles: 2
- Número de estantes fijos: 1
- Zonas de temperatura ajustables: 2
- Tipo de control de la temperatura: Electrónico
- Rango de temperatura: 5-20 °C
- Alarma temperatura
- Alarma puerta abierta
- Bloqueo de control
- Filtro de carbón activo
- Elemento calefactor integrado
- Rumorosidad: 38 dB(A) re 1 pW
- Puerta reversible
- Descongelación: Automático
- Ventilado
- Sistema de refrigeración independiente: 1
- Volumen compartimento alimentos frescos: 79 l
- Volumen bruto total: 81 l

CÓDIGO EAN
- 8017709319342

LINEA | 60 CM

CVI129G — 2.590 €

60 CM, NEPTUNE GREY



CARACTERÍSTICAS
- Ud. Máxima de botellas (botellas 0,75lt): 29
- Puerta reversible
- Tipo de bisagra: Bisagra variable
- Control táctil
- Tipo de apertura de puerta: Con sistema push-pull
- Cristales puerta anti-UV
- Número de estantes extraibles: 2
- Número de estantes fijos: 1
- Zonas de temperatura ajustables: 2
- Tipo de control de la temperatura: Electrónico
- Rango de temperatura: 5-20 °C
- Alarma temperatura
- Alarma puerta abierta
- Bloqueo de control
- Filtro de carbón activo
- Elemento calefactor integrado
- Rumorosidad: 38 dB(A) re 1 pW
- Descongelación: Automático
- Compartimento almacenamiento volumen bruto: 52 l
- Ventilado
- Sistema de refrigeración independiente: 1
- Volumen compartimento alimentos frescos: 79 l
- Volumen bruto total: 81 l
- Ud. Máxima de botellas (botellas 0,75lt): 29

CÓDIGO EAN
- 8017709325275

CVI129B3



- Negro

CÓDIGO EAN
- 8017709325275

CLASICA | 60 CM

CVI329X3 — 2.590 €

60 CM, ACERO INOXIDABLE



CARACTERÍSTICAS
- Ud. Máxima de botellas (botellas 0,75lt): 29
- Posición bisagra: Derecha
- Tipo de bisagra: Bisagra variable
- Control táctil
- Tipo de apertura de puerta: Con sistema push-pull
- Cristales puerta anti-UV
- Número de estantes extraibles: 2
- Número de estantes fijos: 1
- Zonas de temperatura ajustables: 2
- Tipo de control de la temperatura: Electrónico
- Rango de temperatura: 5-20 °C
- Alarma temperatura
- Alarma puerta abierta
- Bloqueo de control
- Filtro de carbón activo
- Elemento calefactor integrado
- Rumorosidad: 38 dB(A) re 1 pW
- Puerta reversible
- Descongelación: Automático
- Compartimento almacenamiento volumen bruto: 52 l
- Ventilado
- Sistema de refrigeración independiente: 1
- Volumen compartimento alimentos frescos: 79 l
- Volumen bruto total: 81 l

CÓDIGO EAN
- 8017709317102

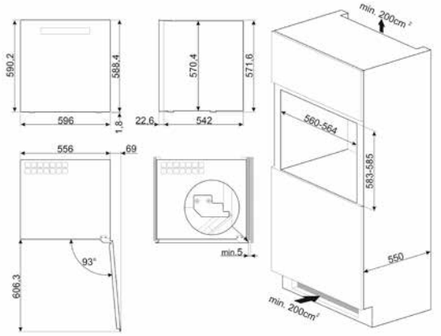

DOLCE STIL NOVO | INTEGRACIÓN I 45 CM

CVI620NRE — 2.160 €

45 CM, NEGRO



CARACTERÍSTICAS
- Ud. Máxima de botellas (botellas 0,75lt): 20
- Posición bisagra: Derecha
- Tipo de bisagra: Estándar
- Control táctil
- Tipo de apertura de puerta: Con sistema push-pull
- Cristales puerta anti-UV
- Número de estantes extraibles: 2
- Número de estantes fijos: 1
- Zonas de temperatura ajustables: 1
- Tipo de control de la temperatura: Electrónico
- Rango de temperatura: 5-20 °C
- Alarma temperatura
- Alarma puerta abierta
- Bloqueo de control
- Filtro de carbón activo
- Elemento calefactor integrado
- Rumorosidad: 36 dB(A) re 1 pW
- Puerta reversible
- Descongelación: Automático
- Ventilado
- Sistema de refrigeración independiente: 1
- Volumen compartimento alimentos frescos: 56 l
- Volumen bruto total: 59 l

CÓDIGO EAN
- 8017709349370

LINEA | INTEGRACIÓN I 45 CM

CVI120GE — 2.245 €

45 CM, NEPTUNE GREY



CARACTERÍSTICAS
- Ud. Máxima de botellas (botellas 0,75lt): 20
- Posición bisagra: Derecha
- Tipo de bisagra: Bisagra variable
- Control táctil
- Tipo de apertura de puerta: Con sistema push-pull
- Cristales puerta anti-UV
- Número de estantes extraibles: 2
- Número de estantes fijos: 1
- Zonas de temperatura ajustables: 1
- Tipo de control de la temperatura: Electrónico
- Rango de temperatura: 5-20 °C
- Alarma temperatura
- Alarma puerta abierta
- Bloqueo de control
- Filtro de carbón activo
- Elemento calefactor integrado
- Rumorosidad: 36 dB(A) re 1 pW
- Puerta reversible
- Descongelación: Automático
- Compartimento almacenamiento volumen bruto: 52 l
- Ventilado
- Sistema de refrigeración independiente: 1
- Volumen compartimento alimentos frescos: 56 l
- Volumen bruto total: 59 l

- **CÓDIGO EAN**
- 8017709349325

CVI120B3E



- Negro

CÓDIGO EAN
- 8017709356415

CLASICA | INTEGRACIÓN I 45 CM

CVI320XE — 2.245 €

45 CM, ACERO INOXIDABLE



CARACTERÍSTICAS
- Ud. Máxima de botellas (botellas 0,75lt): 20
- Posición bisagra: Derecha
- Tipo de bisagra: Estándar
- Control táctil
- Tipo de apertura de puerta: Con sistema push-pull
- Cristales puerta anti-UV
- Número de estantes extraibles: 2
- Número de estantes fijos: 1
- Zonas de temperatura ajustables: 1
- Tipo de control de la temperatura: Electrónico
- Rango de temperatura: 5-20 °C
- Alarma temperatura
- Alarma puerta abierta
- Bloqueo de control
- Filtro de carbón activo
- Elemento calefactor integrado
- Rumorosidad: 36 dB(A) re 1 pW
- Puerta reversible
- Descongelación: Automático
- Compartimento almacenamiento volumen bruto: 52 l
- Ventilado
- Sistema de refrigeración independiente: 1
- Volumen compartimento alimentos frescos: 56 l
- Volumen bruto total: 59 l

CÓDIGO EAN
- 8017709356422

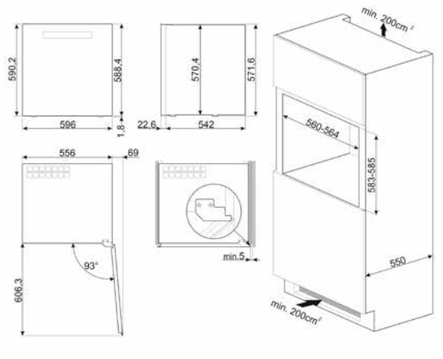

ABATIDORES DE TEMPERATURA

Nuevo aliado en la cocina para funciones de frío

El abatidor de temperatura es un electrodoméstico que nos ayuda en la conservación de lacalidad de los alimentos. Gracias a la refrigeración rápida de cualquier tipo de alimentopermite bloquear la proliferación de bacterias y aumentar hasta el 70% la vida útil.



ABATIDOR RÁPIDO DE TEMPERATURA

Bajar rápidamente la temperatura hasta +3°C consiguiendo mantener durante mucho tiempo y de manera inalterable el gusto de los alimentos como acabados de preparar, y listos para llevar a la mesa.

CONSERVACIÓN PERSONALIZADA

Al analizar los ciclos de enfriamiento el abatidor se programa automáticamente en modo conservación de temperatura, manteniendo perfectamente el plato.

CONGELACIÓN RÁPIDA

La congelación es un proceso muy rápido que lleva el corazón del alimento a una temperatura de -18°C, activando un proceso de microcristales que no rompen las fibras de los alimentos, permitiendo mantener inalterables la calidad organoléptica, el sabor, el aroma y el aspecto de los alimentos.

REFRIGERACIÓN BEBIDAS

La función de refrigeración de bebidas permite bajar la temperatura de las botellas 1°C al minuto.No es necesario conservar en el frigorífico las botellas durante horas: en pocos minutos el vino y las bebidas serán llevadas a la temperatura deseada.

CONGELACIÓN CONTROLADA

El abatidor de temperatura consigue congelar cualquier tipo de alimento,respetando las características y las propiedades. El proceso de hecho mantiene el producto hidratado,evitando la oxidación, y alteraciones del color y consistencia.

COCCIÓN EN EL ABATIDOR

MÁS ALLÁ DEL FRÍO, FUNCIONES DE COCCIÓN

FERMENTACIÓN NATURAL

La posibilidad de escoger un ciclo de fermentación diferente hasta 3 pasos, consiguiendo masas extremadamente ligeras y digeribles utilizando una mínima cantidad de levadura.

COCCIÓN LENTA A BAJA TEMPERATURA

Ofrece la posibilidad de cocinar la carne a 75°C, monitorizando la cocción con la extraordinaria sonda, para conseguir un resultado que exalta el sabor, destacando la materia prima y preservando la fragancia y la consistencia.

LISTO PARA COMER

La función Listo para Comer del abatidor Smeg permite conservar un plato como si estuviera en el frigorífico y calentarlo para disponer de el en el momento necesario.



HORNOS
MICROONDAS
CAFETERAS Y CAJONES
ENCIMERAS
COCINAS
CAMPANAS
FRIGORÍFICOS Y CONGELADORES
VINOTECAS Y ABATIDORES
LAVAVAJILLAS
LAVADORAS Y SECADORAS
FREGADEROS Y GRIFOS
PEQUEÑO APARATO ELECTRODOMÉSTICO
MENAJE

ABATIDORES

SBC4604WNR — 4.390 €

NEGRO, COMPACTO 45 CM



FUNCIONES
- N. funciones de frío: 5
- Funciones frías: Enfriar botellas, Enfriamiento, Congelación, Pre-enfriamiento, Conservación
- Número de funciones de cocción: 6
- Funciones de calentamiento: Cocción a baja temperatura, Fermentación, Listo para comer, Defrosting, Heating, Yoghurt

CARACTERÍSTICAS
- Programas automáticos: 8
- Pantalla táctil gráfica en color TFT
- Guías táctiles: Sí, presionando el display
- Programador: 2
- Sonda de temperatura EasyFit
- Cocción con termómetro sonda
- Enfriamiento con sonda
- Temperatura máxima: 75 °C
- Tipo de Luz: Halógenas
- Bandeja con tope posterior: 1
- Tipo de estantes: Bastidores de metal

CÓDIGO EAN
- Código EAN: 8017709316860

SBC4104G — 4.290 €

NEPTUNE GREY, COMPACTO 45 CM



FUNCIONES
- N. funciones de frío: 5
- Funciones frías: Enfriar botellas, Enfriamiento, Congelación, Pre-enfriamiento, Conservación
- Número de funciones de cocción: 6
- Funciones de calentamiento: Cocción a baja temperatura, Fermentación, Listo para comer, Defrosting, Heating, Yoghurt

CARACTERÍSTICAS
- Programas automáticos: 8
- Pantalla táctil gráfica en color TFT
- Guías táctiles: Sí, presionando el display
- Programador: 2
- Sonda de temperatura EasyFit
- Cocción con termómetro sonda
- Enfriamiento con sonda
- Temperatura máxima: 75 °C
- Tipo de Luz: Halógenas
- Bandeja con tope posterior: 1
- Tipo de estantes: Bastidores de metal

CÓDIGO EAN
- Código EAN: 8017709328849

SBC4304X — 4.290 €

ACERO INOXIDABLE, COMPACTO 45 CM



FUNCIONES
- N. funciones de frío: 5
- Funciones frías: Enfriar botellas, Enfriamiento, Congelación, Pre-enfriamiento, Conservación
- Número de funciones de cocción: 6
- Funciones de calentamiento: Cocción a baja temperatura, Fermentación, Listo para comer, Defrosting, Heating, Yoghurt

CARACTERÍSTICAS
- Programas automáticos: 8
- Pantalla táctil gráfica en color TFT
- Guías táctiles: Sí, presionando el display
- Programador: 2
- Sonda de temperatura EasyFit
- Cocción con termómetro sonda
- Enfriamiento con sonda
- Temperatura máxima: 75 °C
- Tipo de Luz: Halógenas
- Bandeja con tope posterior: 1
- Tipo de estantes: Bastidores de metal

CÓDIGO EAN
- Código EAN: 8017709328856



LAVAVAJILLAS

Explora la excelencia del lavado con los lavavajillas Smeg, diseñados para ofrecer resultados impecables con un consumo mínimo de energía y agua. Disponibles en diversas versiones para adaptarse a cualquier configuración, se integran perfectamente con otros electrodomésticos Smeg.

Su cuba y puerta de acero inoxidable garantizan higiene, resistencia y un rendimiento óptimo. Confía en la calidad y la innovación de Smeg para simplificar tu vida cotidiana mientras añades un toque de elegancia a tu cocina. Con los lavavajillas Smeg, disfruta de la comodidad y la eficiencia sin comprometer la calidad.



HORNOS
MICROONDAS
CAFETERAS Y CAJONES
ENCIMERAS
COCINAS
CAMPANAS
FRIGORÍFICOS Y CONGELADORES
VINOTECAS Y ABATIDORES
LAVAVAJILLAS
LAVADORAS Y SECADORAS
FREGADEROS Y GRIFOS
PEQUEÑO APARATO ELECTRODOMÉSTICO
MENAJE

TECNOLOGÍA AVANZADA Y EFICIENTE

Exclusivo sistema de lavado

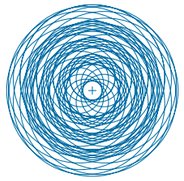

PLANETARIO

El dispositivo, dispone de un soporte circular a través de aspersores el doble movimiento simultáneo y el elevado número de rotaciones permite al agua llegar capilarmente a cualquier punto de la cuba obteniendo un lavado excelente y con un bajo consumo.

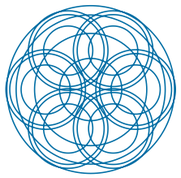

ORBITAL

El sistema Orbital, constituido por un doble aspersor, gracias a rotaciones superpuestas y simultáneas, permite que el agua alcance uniformemente todo el espacio, logrando resultados de lavado perfectos.

NUEVOS CESTOS

Los nuevos cestos de los lavavajillas ofrecen una gran flexibilidad. Disponen de diversos componentes articulados que permiten colocar diferentes tipos de vajilla, como las copas, con total seguridad. El innovador diseño de los cestos inferiores permite aumentar la capacidad de carga hasta 14 cubiertos.





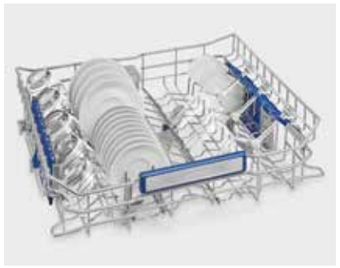



LAVAVAJILLAS

FLEXI FIT, LA SOLUCIÓN PERFECTA.

FLEXI FIT

SISTEMA DE PUERTA DESLIZANTE

El sistema de bisagras FlexiFit permite un deslizamiento suave de la puerta del lavavajillas, ofreciendo **libertad en la elección de las dimensiones del panel y del zócalo, cuya altura puede variar de 5 a 21,5 cm**. De esta forma, el lavavajillas se integra de manera uniforme con el mueble en el que se instala, permitiendo que la puerta y el zócalo queden casi al mismo nivel, con una separación mínima de solo 3 mm entre ambos. El sistema Flexi Fit refuerza las bisagras para instalar paneles decorativos más pesados de hasta 11 kg.

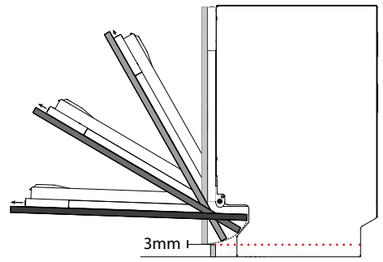



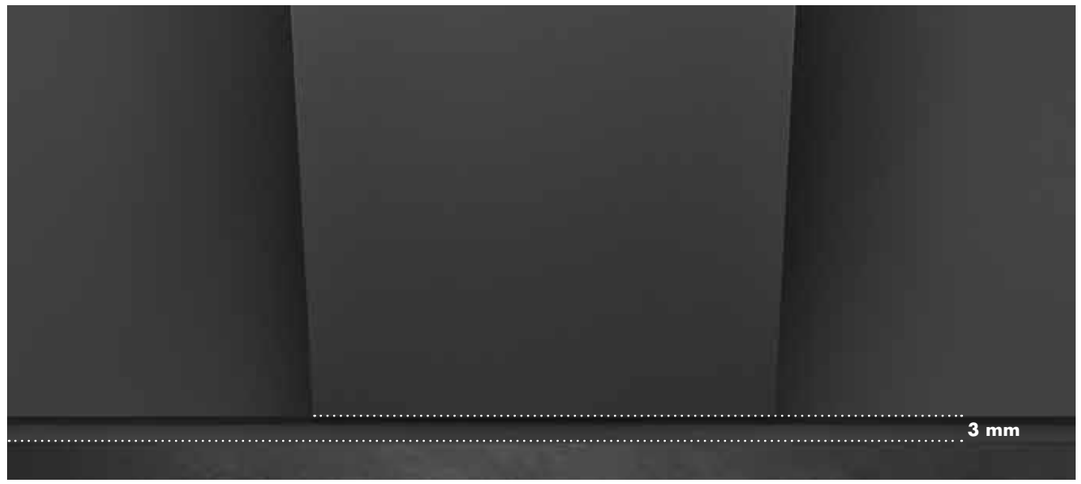

PROGRAMA HIGIENE 99,9%

La función "Higiene" elimina el 99,9% de las bacterias gracias a un ciclo de lavado a 70 °C y un enjuague a 75 °C durante 2 horas. Es ideal para lavar la vajilla de bebés o de personas con alergias. Este programa, probado y validado por los laboratorios del organismo alemán VDE, garantiza un nivel de higiene máximo.

PROGRAMA SILENCIO

El programa "Silencio" reduce en 2 dB(A) el nivel sonoro inicial del lavavajillas. Es ideal para cocinas abiertas y para uso nocturno, especialmente durante las horas valle, ofreciendo una discreción total.

APERTURA AUTOMÁTICA "DRY ASSIST"

La mayoría de los lavavajillas de 60 cm están equipados con un sistema de apertura automática de la puerta al final del ciclo. La puerta se abre 10 cm mediante un pulsador para mejorar el rendimiento de secado.

La función de apertura automática puede desactivarse fácilmente apagando esta opción. En los modelos que no incluyen esta función, la apertura de la puerta se realiza únicamente con el programa ECO.

LAVAVAJILLAS INTEGRACIÓN

UNIVERSAL

60CM


STL324BQLH


STL332CH


STL7324AQLLW


STL324BQLLW


STL324BQL


STL7322AL


STL323BL


STL333CL


STL7332CL


STL5352C


STL7272D


STL281DS


STL362DQ


STL262D

45 CM


ST4533IN


ST4522IN


ST4512IN

50'STYLE


STFABCR3


STFABRD3


STFABWH3


STFABBL3

LAVAVAJILLAS LIBRE INSTALACIÓN

60 CM


LVS345BQSTX


LVS345CQSX


LVS342CQSX


LVS262DSX


LVS262EB

LVFABCR3


LVFABBL3

STL324BQLH 1.390 €

INTEGRACIÓN TOTAL, PLATA



PROGRAMAS
- Sistema planetario
- Número de programas: 12+2
- Opción de programas especiales
- Higiene 99,9%
- Express 27'

CARACTERÍSTICAS
- Maxi, 86 cm
- 60 cm
- Bisagra deslizante FLEXIFIT
- Nº Cestos: 3, FlexiDuo
- Número de cubiertos: 14
- Temperaturas de lavado: 38, 45, 50, 55, 65, 70, 75 °C
- Color componentes cestos: Gris
- Color componentes internos: Azul
- Pantalla: programación de inicio retardado, Indicador duración programa, Consumos
- Tipo de pantalla: LED display
- Motor: Inverter 2.0
- Emisiones de ruido acústico aéreo: 42 dB(A) re 1 pW

CÓDIGO EAN
- 8017709307462

STL332CH 999 €

INTEGRACIÓN TOTAL, PLATA

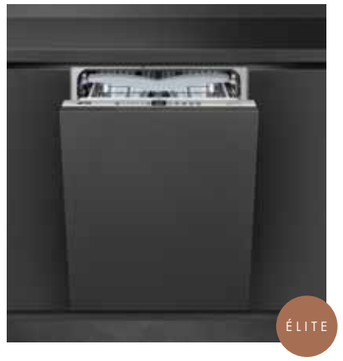

PROGRAMAS
- Sistema Orbital
- Número de programas: 10+1
- Opción de programas especiales
- Higiene 99,9%
- Express 27'

CARACTERÍSTICAS
- Maxi, 86 cm
- 60 cm
- Bisagra deslizante FLEXIFIT
- Nº Cestos: 3, Flexi
- Número de cubiertos: 13
- Temperaturas de lavado: 38, 45, 50, 55, 65, 70, 75 °C
- Color componentes cestos: Gris
- Color componentes internos: Azul
- Pantalla: programación de inicio retardado, Indicador duración programa
- Tipo de pantalla: Display LED (3 dígitos)
- Motor: Inverter 2.0
- Emisiones de ruido acústico aéreo: 43 dB(A) re 1 pW

CÓDIGO EAN
- 8017709307431

STL7324AQLLW 1.990 €

INTEGRACIÓN TOTAL, PLATA



PROGRAMAS
- Sistema planetario
- Número de programas: 12+2
- Opción de programas especiales
- Higiene 99,9%
- Express 27'

CARACTERÍSTICAS
- 82 cm
- 60 cm
- Bisagra deslizante FLEXIFIT
- Nº Cestos: 3, FlexiDuo
- Número de cubiertos: 14
- Temperaturas de lavado: 38, 45, 50, 55, 65, 70, 75 °C
- Color componentes cestos: Gris
- Color componentes internos: Verde
- Pantalla: programación de inicio retardado, Indicador duración programa, Consumos
- Tipo de pantalla: LED display
- Motor: Inverter 2.0
- Emisiones de ruido acústico aéreo: 42 dB(A) re 1 pW

CÓDIGO EAN
- TBC

STL7324BQLW 1.790 €

INTEGRACIÓN TOTAL, PLATA

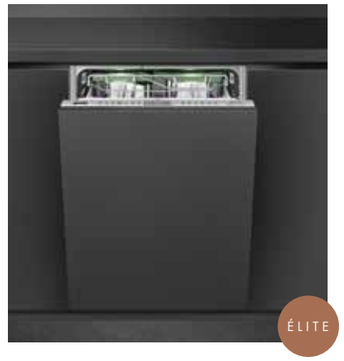

PROGRAMAS
- Sistema planetario
- Número de programas: 12+2
- Opción de programas especiales
- Higiene 99,9%
- Express 27'

CARACTERÍSTICAS
- 82 cm
- 60 cm
- Bisagra deslizante FLEXIFIT
- Nº Cestos: 3, FlexiDuo
- Número de cubiertos: 14
- Temperaturas de lavado: 38, 45, 50, 55, 65, 70, 75 °C
- Color componentes cestos: Gris
- Color componentes internos: Verde
- Pantalla: programación de inicio retardado, Indicador duración programa, Consumos
- Tipo de pantalla: LED display
- Motor: Inverter 2.0
- Emisiones de ruido acústico aéreo: 42 dB(A) re 1 pW

CÓDIGO EAN
- TBC

STL324BQL 1.499 €

INTEGRACIÓN TOTAL, PLATA



PROGRAMAS
- Sistema planetario
- Número de programas: 12+2
- Opción de programas especiales
- Higiene 99,9%
- Express 27'

CARACTERÍSTICAS
- 82 cm
- 60 cm
- Bisagra deslizante FLEXIFIT
- Nº Cestos: 3, FlexiDuo
- Número de cubiertos: 14
- Temperaturas de lavado: 38, 45, 50, 55, 65, 70, 75 °C
- Color componentes cestos: Gris
- Color componentes internos: Azul
- Pantalla: programación de inicio retardado, Indicador duración programa, Consumos
- Tipo de pantalla: LED display
- Motor: Inverter 2.0
- Emisiones de ruido acústico aéreo: 42 dB(A) re 1 pW

CÓDIGO EAN
- 8017709307042

STL7322AL 1.540 €

INTEGRACIÓN TOTAL, NEGRO



PROGRAMAS
- Sistema planetario
- Número de programas: 10+1
- Opción de programas especiales
- Higiene 99,9%
- Express 27'

CARACTERÍSTICAS
- 82 cm
- 60 cm
- Bisagra deslizante FLEXIFIT
- Nº Cestos: 3, FlexiDuo
- Número de cubiertos: 13
- Temperaturas de lavado: 38, 45, 50, 55, 65, 70, 75 °C
- Color componentes cestos: Gris
- Color componentes internos: Verde
- Pantalla: programación de inicio retardado, Indicador duración programa, Indicador tiempo residual
- Tipo de pantalla: Display LED (3 dígitos)
- Motor: Inverter 2.0
- Emisiones de ruido acústico aéreo: 42 dB(A) re 1 pW

CÓDIGO EAN
- 8017709357399



UNIVERSAL | INTEGRACIÓN | 60CM

STL323BL 1.290 €

INTEGRACIÓN TOTAL, PLATA



PROGRAMAS
- Sistema planetario
- Número de programas: 10+1
- Opción de programas especiales
- Higiene 99,9%
- Express 27'

CARACTERÍSTICAS
- 82 cm
- 60 cm
- Bisagra deslizante FLEXIFIT
- Nº Cestos: 3, FlexiDuo
- Número de cubiertos: 13
- Temperaturas de lavado: 38, 45, 50, 55, 65, 70, 75 °C
- Color componentes cestos: Gris
- Color componentes internos: Azul
- Pantalla: programación de inicio retardado, Indicador duración programa
- Tipo de pantalla: Display LED (3 dígitos)
- Motor: Inverter 2.0
- Emisiones de ruido acústico aéreo: 42 dB(A) re 1 pW

CÓDIGO EAN
- 8017709307028

STL333CL 1.099 €

INTEGRACIÓN TOTAL, PLATA



PROGRAMAS
- Sistema planetario
- Número de programas: 10+1
- Opción de programas especiales
- Higiene 99,9%
- Express 27'

CARACTERÍSTICAS
- 82 cm
- 60 cm
- Bisagra deslizante FLEXIFIT
- Nº Cestos: 3, FlexiDuo
- Número de cubiertos: 13
- Temperaturas de lavado: 38, 45, 50, 55, 65, 70, 75 °C
- Color componentes cestos: Gris
- Color componentes internos: Azul
- Pantalla: programación de inicio retardado, Indicador duración programa
- Tipo de pantalla: Display LED (3 dígitos)
- Motor: Inverter 2.0
- Emisiones de ruido acústico aéreo: 43 dB(A) re 1 pW

CÓDIGO EAN
- 8017709307011

STL7332CL 1.185 €

INTEGRACIÓN TOTAL, NEGRO,



PROGRAMAS
- Sistema Orbital
- Número de programas: 10+1
- Opción de programas especiales
- Higiene 99,9%
- Express 27'

CARACTERÍSTICAS
- 82 cm
- 60 cm
- Bisagra fija
- Nº Cestos: 3, FlexiDuo
- Número de cubiertos: 13
- Temperaturas de lavado: 38, 45, 50, 55, 65, 70, 75 °C
- Color componentes cestos: Gris
- Color componentes internos: Verde
- Pantalla: programación de inicio retardado, Indicador duración programa
- Tipo de pantalla: Display LED (3 dígitos)
- Motor: Inverter 2.0
- Emisiones de ruido acústico aéreo: 46 dB(A) re 1 pW

CÓDIGO EAN
- 8017709357375

STL5352C 1.090 €

INTEGRACIÓN TOTAL, NEGRO



PROGRAMAS
- Estándar
- Número de programas: 10+1
- Opción de programas especiales
- Higiene 99,9%
- Express 27'

CARACTERÍSTICAS
- 82 cm
- 60 cm
- Bisagra fija
- Nº Cestos: 3, Flexi
- Número de cubiertos: 13
- Temperaturas de lavado: 38, 45, 50, 55, 65, 70, 75 °C
- Color componentes cestos: Gris
- Color componentes internos: Verde
- Pantalla: programación de inicio retardado, Indicador duración programa
- Tipo de pantalla: LED display
- Motor: Inverter 2.0
- Emisiones de ruido acústico aéreo: 48 dB(A) re 1 pW

CÓDIGO EAN
- 8017709356439

STL7272D 955 €

INTEGRACIÓN TOTAL, PLATA



PROGRAMAS
- Sistema Orbital
- Número de programas: 10+1
- Opción de programas especiales
- Higiene 99,9%
- Express 27'

CARACTERÍSTICAS
- 82 cm
- 60 cm
- Bisagra deslizante FLEXIFIT
- Nº Cestos: 2
- Número de cubiertos: 13
- Temperaturas de lavado: 38, 45, 50, 55, 65, 70, 75 °C
- Color componentes cestos: Gris
- Color componentes internos: Verde
- Pantalla: programación de inicio retardado, Indicador duración programa
- Tipo de pantalla: Display LED (3 dígitos)
- Motor: Inverter 2.0
- Emisiones de ruido acústico aéreo: 47 dB(A) re 1 pW

CÓDIGO EAN
- 8017709357047

STL281DS 799 €

INTEGRACIÓN TOTAL, PLATA



PROGRAMAS
- Estándar
- Número de programas: 5

CARACTERÍSTICAS
- 82 cm
- 60 cm
- Bisagra deslizante FLEXIFIT
- Nº Cestos: 2
- Número de cubiertos: 13
- Temperaturas de lavado: 50, 65, 70 °C
- Color componentes cestos: Gris
- Color componentes internos: Azul
- Cotidiano 1/2 carga
- Motor: Monofase
- Emisiones de ruido acústico aéreo: 48 dB(A) re 1 pW
- Programa 1/2 carga

CÓDIGO EAN
- 8017709306915

STL362DQ 699 €

INTEGRACIÓN TOTAL, NEGRO



PROGRAMAS
- Estándar
- Número de programas: 7+1

CARACTERÍSTICAS
- 82 cm
- 60 cm
- Bisagra deslizante FLEXIFIT
- Nº Cestos: 3, Flexi
- Temperaturas de lavado: 50, 60 °C
- Color componentes cestos: Gris
- Color componentes internos: Azul
- Pantalla: programación de inicio retardado, Indicador duración programa, Indicador tiempo residual
- Tipo de pantalla: Display LED (3 dígitos)
- Motor: Inverter 2.0
- Emisiones de ruido acústico aéreo: 46 dB(A) re 1 pW

CÓDIGO EAN
- 8017709337353

STL262D 629 €

INTEGRACIÓN TOTAL, NEGRO



PROGRAMAS
- Estándar
- Número de programas: 7+1

CARACTERÍSTICAS
- 82 cm
- 60 cm
- Bisagra deslizante FLEXIFIT
- Nº Cestos: 2
- Número de cubiertos: 13
- Temperaturas de lavado: 50, 60 °C
- Color componentes cestos: Gris
- Color componentes internos: Gris
- Pantalla: programación de inicio retardado, Indicador duración programa
- Tipo de pantalla: Display LED (3 dígitos)
- Motor: Inverter 2.0
- Emisiones de ruido acústico aéreo: 46 dB(A) re 1 pW

CÓDIGO EAN
- 8017709337346



UNIVERSAL | INTEGRACIÓN | 45CM

ST4533IN — 955 €

INTEGRACIÓN TOTAL, NEGRO



PROGRAMAS
- Estándar
- Número de programas: 8

CARACTERÍSTICAS
- 82 cm
- 45 cm
- Bisagra deslizante FLEXIFIT
- Nº Cestos: 3, Flexi
- Número de cubiertos: 10
- Temperaturas de lavado: 50, 60 °C
- Color componentes cestos: Gris
- Color componentes internos: Gris
- Pantalla: programación de inicio retardado, Indicador duración programa, Consumos
- Tipo de pantalla: Display LED (3 dígitos)
- Motor: Inverter
- Emisiones de ruido acústico aéreo: 44 dB(A) re 1 pW
- Total Acquastop

CÓDIGO EAN
- 8017709302924

ST4522IN — 899 €

INTEGRACIÓN TOTAL, NEGRO



PROGRAMAS
- Estándar
- Número de programas: 6

CARACTERÍSTICAS
- 82 cm
- 45 cm
- Bisagra deslizante FLEXIFIT
- Nº Cestos: 2
- Número de cubiertos: 9
- Temperaturas de lavado: 50, 60 °C
- Color componentes cestos: Gris
- Color componentes internos: Gris
- Pantalla: programación de inicio retardado, Indicador duración programa, Consumos
- Motor: Inverter
- Emisiones de ruido acústico aéreo: 46 dB(A) re 1 pW
- Total Acquastop

CÓDIGO EAN
- 8017709302900

ST4512IN — 699 €

INTEGRACIÓN TOTAL, NEGRO



PROGRAMAS
- Estándar
- Número de programas: 5

CARACTERÍSTICAS
- 82 cm
- 45 cm
- Bisagra deslizante FLEXIFIT
- Nº Cestos: 2
- Número de cubiertos: 9
- Temperaturas de lavado: 50, 60 °C
- Color componentes cestos: Gris
- Color componentes internos: Gris
- Motor: Inverter
- Emisiones de ruido acústico aéreo: 49 dB(A) re 1 pW

CÓDIGO EAN
- 8017709302894

LVS345BQSTX 1.290 €

LIBRE INSTALACIÓN, ACERO INOXIDABLE



PROGRAMAS
- Sistema planetario
- Número de programas: 10+1
- Opción de programas especiales
- Higiene 99,9%
- Express 27'

CARACTERÍSTICAS
- 85 cm
- 60 cm
- Bisagra fija
- Nº Cestos: 3, FlexiDuo
- Número de cubiertos: 14
- Temperaturas de lavado: 38, 45, 50, 55, 65, 70, 75 °C
- Color componentes cestos: Gris
- Color componentes internos: Azul
- Pantalla: programación de inicio retardado, Indicador duración programa, Indicador tiempo residual
- Tipo de pantalla: Display LED (3 dígitos)
- Motor: Inverter 2.0
- Emisiones de ruido acústico aéreo: 44 dB(A) re 1 pW

CÓDIGO EAN
- 8017709334024

LVS345CQSX 1.070 €

LIBRE INSTALACIÓN, ACERO INOXIDABLE



PROGRAMAS
- Sistema Orbital
- Número de programas: 8

CARACTERÍSTICAS
- 85 cm
- 60 cm
- Bisagra fija
- Nº Cestos: 3, Flexi
- Temperaturas de lavado: 50, 60, 65, 70 °C
- Color componentes cestos: Gris
- Color componentes internos: Gris
- Pantalla: programación de inicio retardado, Indicador duración programa, Indicador tiempo residual
- Tipo de pantalla: LED display
- Motor: Inverter 2.0
- Emisiones de ruido acústico aéreo: 44 dB(A) re 1 pW
- Total Acquastop

CÓDIGO EAN
- 8017709334123

LVS342CQSX 810 €

LIBRE INSTALACIÓN, ACERO INOXIDABLE



PROGRAMAS
- Sistema Orbital
- Número de programas: 8

CARACTERÍSTICAS
- 85 cm
- 60 cm
- Bisagra fija
- Nº Cestos: 3, Flexi
- Temperaturas de lavado: 50, 60, 65, 70 °C
- Color componentes cestos: Gris
- Color componentes internos: Gris
- Pantalla: programación de inicio retardado, Indicador duración programa, Indicador tiempo residual
- Tipo de pantalla: LED (external)
- Motor: Inverter 2.0
- Emisiones de ruido acústico aéreo: 44 dB(A) re 1 pW

CÓDIGO EAN
- 8017709334116

LVS262DSX 730 €

LIBRE INSTALACIÓN, ACERO INOXIDABLE



PROGRAMAS
- Estándar
- Número de programas: 8

CARACTERÍSTICAS
- 85 cm
- 60 cm
- Bisagra fija
- Nº Cestos: 2
- Número de cubiertos: 13
- Temperaturas de lavado: 50, 60, 65, 70 °C
- Color componentes cestos: Gris
- Color componentes internos: Gris
- Pantalla: programación de inicio retardado, Indicador duración programa, Indicador tiempo residual
- Tipo de pantalla: LED display
- Motor: Inverter 2.0
- Emisiones de ruido acústico aéreo: 46 dB(A) re 1 pW

CÓDIGO EAN
- 8017709334109

LVS262EB 650 €

LIBRE INSTALACIÓN, BLANCO



PROGRAMAS
- Estándar
- Número de programas: 8

CARACTERÍSTICAS
- 85 cm
- 60 cm
- Bisagra fija
- Nº Cestos: 2
- Temperaturas de lavado: 50, 60, 65, 70 °C
- Color componentes cestos: Gris
- Color componentes internos: Gris
- Pantalla: programación de inicio retardado, Indicador duración programa, Indicador tiempo residual
- Tipo de pantalla: LED display
- Motor: Inverter 2.0
- Emisiones de ruido acústico aéreo: 46 dB(A) re 1 pW

CÓDIGO EAN
- 8017709334093

STFABCR3 — 1.899 €

CREMA





PROGRAMAS
- Sistema planetario
- Número de programas: 10+1
- Opción de programas especiales
- Higiene 99,9%
- Express 27'

CARACTERÍSTICAS
- 82 cm
- 60 cm
- Bisagra fija
- Nº Cestos: 3, FlexiDuo
- Número de cubiertos: 13
- Temperaturas de lavado: 38, 45, 50, 55, 65, 70, 75 °C
- Color componentes cestos: Gris
- Color componentes internos: Flexiduo gris, Planetarium gris, Soporte para copas
- Pantalla: programación de inicio retardado
- Tipo de pantalla: Display LED (1 dígito)
- Motor: Inverter 2.0
- Emisiones de ruido acústico aéreo: 44 dB(A) re 1 pW

CÓDIGO EAN
- 8017709305055

STFABRD3 — 1.599 €

ROJO



Código EAN: 8017709305062

STFABWH3 — 1.599 €

BLANCO



Código EAN: 8017709305079

STFABBL3 — 1.599 €

NEGRO



Código EAN: 8017709305048

LVFABCR3 — 1.899 €

LIBRE INSTALACIÓN, CREMA





PROGRAMAS
- Sistema planetario
- Número de programas: 10+1
- Opción de programas especiales
- Higiene 99,9%
- Express 27'

CARACTERÍSTICAS
- 85 cm
- 60 cm
- Bisagra fija
- Nº Cestos: 3, FlexiDuo
- Número de cubiertos: 13
- Temperaturas de lavado: 38, 45, 50, 55, 65, 70, 75 °C
- Color componentes cestos: Gris
- Color componentes internos: Flexiduo gris, Planetarium gris, Soporte para copas
- Pantalla: programación de inicio retardado
- Tipo de pantalla: Display LED (1 dígito)
- Motor: Inverter 2.0
- Emisiones de ruido acústico aéreo: 45 dB(A) re 1 pW

CÓDIGO EAN
- 8017709305109

LVFABBL3 — 1.899 €

LIBRE INSTALACIÓN, NEGRO



Código EAN: 8017709305116

ACCESORIOS

KITGH 110 €

KIT PORTAVASOS



- Debe instalarse en la primera cesta, pero sólo si hay rejillas plegables
- Código EAN:8017709206147

KITPLV2

KIT DE EXTENSIÓN PARA LAVAVAJILLAS Y LAVADORAS. LONGITUD 2 M.



- Código EAN: 8017709217037

KITFLEXI 30 €

KIT FOR 60CM DISHWASHERS WITH FLEXIFIT HINGES FOR DOOR PANEL WEIGHT >11 KG



- max 15 kg 82 cm and 13,5 kg 86 cm)
- Código EAN: 8017709300340

KITPL60FABB 95 €

KIT TOEKICK EN COLOR BLANCO CON ALTURA AJUSTABLE.



- Puede instalarse sobre todos los modelos totalmente integrados y bajo banco con fulcro fijo. Puede instalarse también en los modelos con fulcro variable o bisagras flexifit.
- Código EAN: 8017709247874

KITPL60FABX 95 €

KIT TOEKICK EN ACERO INOXIDABLE CON ALTURA AJUSTABLE.



- Puede instalarse sobre todos los modelos totalmente integrados y bajo banco con fulcro fijo. Puede instalarse también en los modelos con fulcro variable o bisagras flexifit.
- Código EAN: 8017709240202

KITPL60FABN 95 €

KIT TOEKICK EN COLOR NEGRO CON ALTURA AJUSTABLE



- Puede instalarse sobre todos los modelos totalmente integrados y bajo banco con fulcro fijo. Puede instalarse también en los modelos con fulcro variable o bisagras flexifit.
- Código EAN: 8017709247881

ESQUEMAS DE INSTALACIÓN

UNIVERSAL | INTEGRACIÓN | 60CM

STL324BQLH

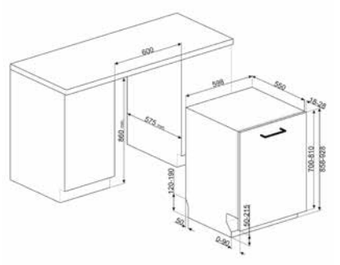

STL332CH

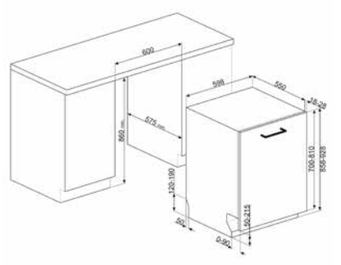

STL7324AQLLW

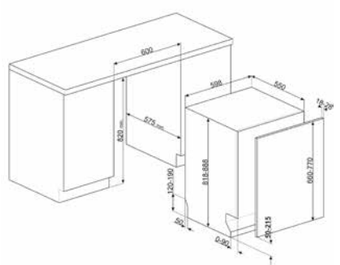

STL324BQLLW

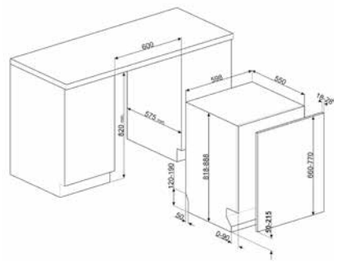

STL324BQL

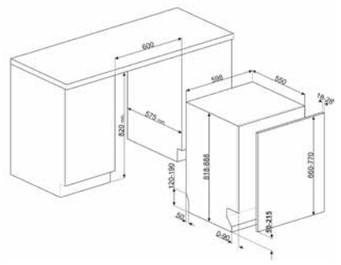

STL7322AL

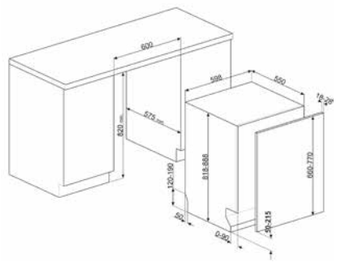

STL323BL

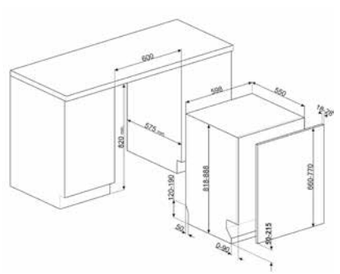

STL333CL

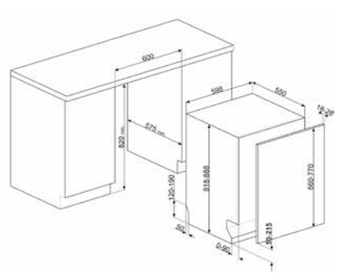

STL7332CL

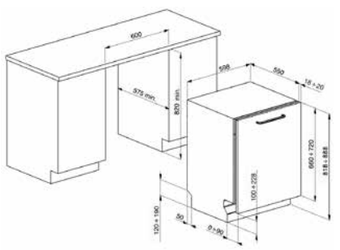

STL5352C

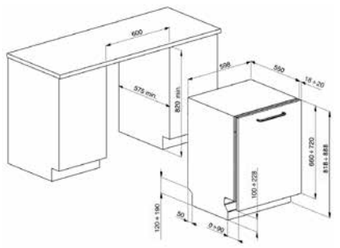

STL7272D

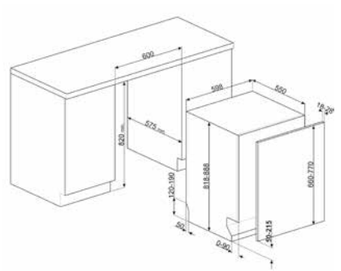

STL281DS

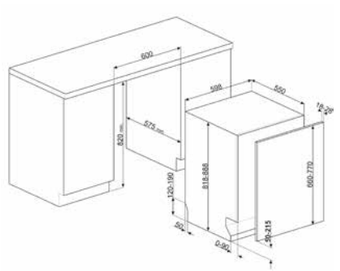

ESQUEMAS DE INSTALACIÓN

UNIVERSAL | INTEGRACIÓN | 60CM

STL362DQ

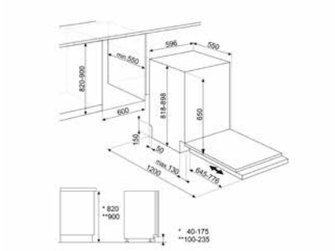

STL262D

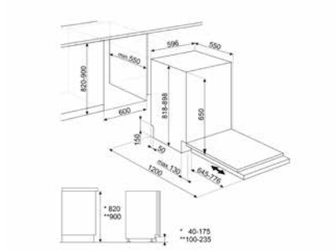

UNIVERSAL | INTEGRACIÓN | 45CM

ST4533IN

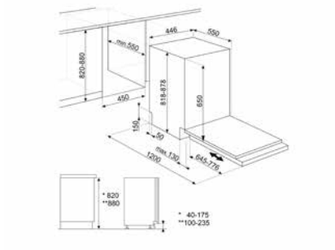

ST4522IN

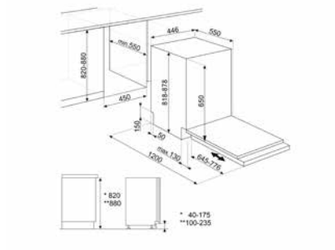

ST4512IN

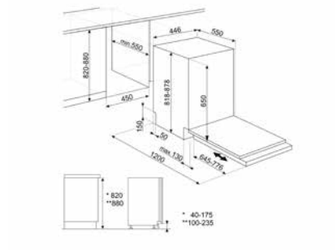

UNIVERSAL | LIBRE INSTALACIÓN | 60 CM

LVS345BQSTX

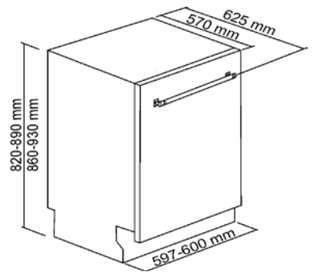

- INTEGRADO

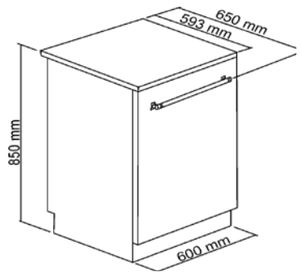

- LIBRE INSTALACIÓN

LVS345CQSX

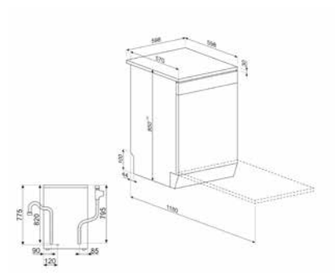

LVS342CQSX

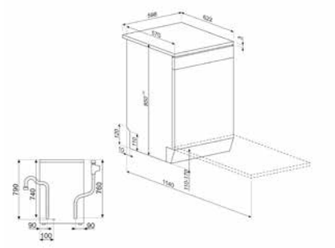

LVS262DSX

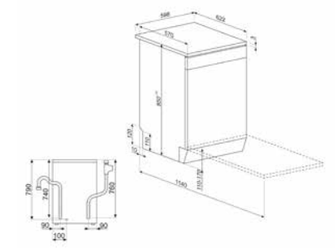

LVS262EB

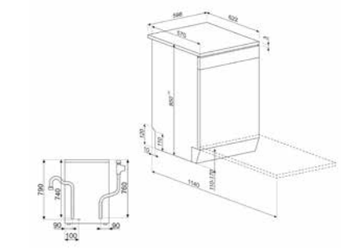

50'STYLE | INTEGRACIÓN | 60CM

STFABCR3 STFABWH3
STFABRD3 STFABBL3

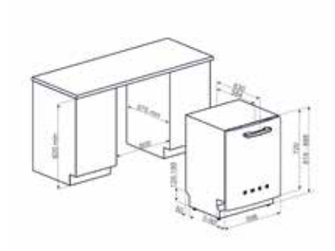

50'STYLE | LIBRE INSTALACIÓN | 60CM

LVFABCR3 LVFABBL3

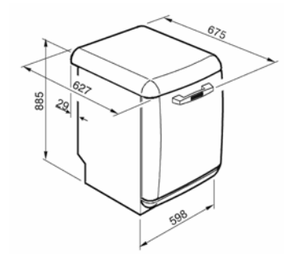

LAVADORA

LAVA-SECADORA

SECADORA

INTEGRACIÓN



LBI147



LSIA147



LSIA127

LIBRE INSTALACIÓN



WNP04SEAES1



LB2T92ASES



LB2T82ASES



LSF147E



DNP93SLES



DT282ES

INTEGRACIÓN

LAVADORA

LBI147 1.510 €

INTEGRACIÓN TOTAL, BLANCO



CARACTERÍSTICAS:



PROGRAMAS

- Número de programas: 15
- Programas: Camisas, Algodón, Delicado, Eco 40-60, Jeans, Lana, Lavado a mano, Mix, Nocturno, Edredón, Lavado rápido, Aclarado + Centrifuga, Desagüe + Centrifugado, Sintético, Sport
- Programas especiales: Camisas, Jeans, Nocturno, Rápido 15 min, Sport

CARACTERÍSTICAS

- 7 kg
- 1400 rpm
- Pantalla: Visualización del tiempo restante, Programación de inicio diferido, Indicación de avance de programa, Regulación centrifugado, Regulación de temperatura
- Mandos: Electrónicos
- Mando de selección de programas
- Sistema antidesbordamiento
- Apertura ojo de buey: 110°
- Cubeta de polipropileno
- Cesto: Acero inoxidable
- Rumorosidad en lavado: 56 dB(A) re 1 pW
- Rumorosidad en centrifugado: 72 dB(A) re 1 pW
- Clase de eficiencia del centrifugado: B

CÓDIGO EAN

- 8017709302818

ACCESORIOS

- Accesorios para detergentes líquidos incluidos

LAVA-SECADORA

LSIA147 1.725 €

LAVA-SECADORA, INTEGRACIÓN



CARACTERÍSTICAS



PROGRAMAS

- Número de programas: 15
- Programas: Eco 40-60, Algodón, Ropa limpia, Centrifugado delicado, Delicado, Desagüe + Centrifugado, Mix, Nocturno, Centrifugado normal, Lavado rápido, Aclarado + Centrifuga, Camisas, Sport, Sintético, Lana
- Función de secado

CARACTERÍSTICAS

- Capacidad de carga en lavado: 7 KG
- Capacidad de carga en secado: 4 kg
- Opción de lavado en frío: Sí, selección con tecla
- Volumen cesto: 52 l
- Funcionamiento con control electrónico
- Indicador de avance de programa
- Opción de lavado intensivo
- Número de mandos: 1
- Temperatura de lavado: Frío, 20°C, 30°C, 40°C, 60°C, 90°C

CÓDIGO EAN

- 8017709302733

LSIA127 1.500 €

LAVA-SECADORA, INTEGRADA



CARACTERÍSTICAS



PROGRAMAS

- Número de programas: 15
- Programas: Eco 40-60, Algodón, Algodón 20°, Algodón 40°, Algodón 60°, Algodón 90°, Ropa limpia, Delicada 30°, Centrifugado delicado, Desagüe + Centrifugado, Mix 30°, Centrifugado normal, Aclarado + Centrifuga, Sintético 30°, Sintético 40°, Lavado lana frío
- Función de secado

CARACTERÍSTICAS

- Capacidad de carga en lavado: 7 kg
- Capacidad de carga en secado: 4 kg
- Opción de lavado en frío: Sí, selección con tecla
- Volumen cesto: 52 l
- Funcionamiento con control electrónico
- Indicador de avance de programa
- Opción de lavado intensivo
- Número de mandos: 1
- Temperatura de lavado: Frío, 20°C, 30°C, 40°C, 60°C, 90°C

CÓDIGO EAN

- 8017709302726

LIBRE INSTALACIÓN

LAVADORA

WNP04SEAES1 710 €

LIBRE INSTALACIÓN, BLANCO



CARACTERÍSTICAS:



PROGRAMAS

- Número de programas: 15
- Programas especiales: Sport, Refresh, Antialérgico, Manchas, Rápido 14 min
- Pantalla: Visualización del tiempo restante,
- Programación de inicio diferido, Indicación de avance de programa

CARACTERÍSTICAS

- Mandos: Electrónicos
- Mando de selección de programas
- Regulación de temperatura con pantalla/ led
- Apertura ojo de buey: 160°
- Cubeta de polipropileno
- Cesto: Acero Inoxidable
- Potencia instalada: 2200 W
- Corriente: 10 A
- Frecuencia: 50 Hz
- Tensión (V): 230 V

CÓDIGO EAN

- 8017709323103

ACCESORIOS

- Accesorios para detergentes líquidos incluidos

LB2T92ASES 649 €

LIBRE INSTALACIÓN, BLANCO



CARACTERÍSTICAS:

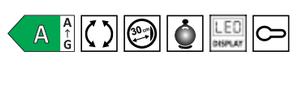

PROGRAMAS

- Número de programas: 15
- Programas: Rápido 15', Antialérgico, Color, Algodón, Algodón 20°, Algodón Prelavado, Eco 40-60, Tejano, Lana, Lavado a mano/Delicados, Edredón, Express 60', Remojo, Desagüe + Centrifugado, Sport
- Programas especiales: Antialérgico, Lana, Lavado a mano, Rápido 15 min, Sport

CARACTERÍSTICAS

- 9 kg
- 1200 rpm
- Pantalla: Visualización del tiempo restante, Programación de inicio diferido, Regulación centrifugado, Regulación de temperatura
- Mandos: Electrónicos
- Mando de selección de programas
- Regulación de temperatura con pantalla/ led
- Apertura ojo de buey: 160°
- Cubeta de polipropileno
- Cesto: Acero inoxidable

CÓDIGO EAN

- 8017709349738

LB2T82ASES 599 €

LIBRE INSTALACIÓN, BLANCO



CARACTERÍSTICAS:

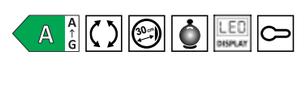

PROGRAMAS

- Número de programas: 15
- Programas: Rápido 15', Antialérgico, Color, Algodón, Algodón 20°, Algodón Prelavado, Eco 40-60, Tejano, Lana, Lavado a mano/Delicados, Mix, Express 60', Remojo, Desagüe + Centrifugado, Sport
- Programas especiales: Antialérgico, Lana, Lavado a mano, Rápido 15 min, Sport

CARACTERÍSTICAS

- 8 kg
- 1200 rpm
- Pantalla: Visualización del tiempo restante, Programación de inicio diferido, Regulación centrifugado, Regulación de temperatura
- Mandos: Electrónicos
- Mando de selección de programas
- Regulación de temperatura con pantalla/ led
- Sistema antidesbordamiento
- Apertura ojo de buey: 160°
- Cubeta de polipropileno
- Cesto: Acero inoxidable

CÓDIGO EAN

- 8017709349721

LIBRE INSTALACIÓN

LAVA-SECADORA

LSF147E 1.565 €

LAVA-SECADORA



CARACTERÍSTICAS



PROGRAMAS

- Número de programas: 15
- Programas: Eco 40-60, Algodón, Ropa limpia, Centrifugado delicado, Delicado, Desagüe + Centrifugado, Mix, Nocturno, Centrifugado normal, Lavado rápido, Aclarado + Centrifuga, Camisas, Sport, Sintético, Lana
- Función de secado

CARACTERÍSTICAS

- Sistema Aquastop: Total
- Capacidad de carga en lavado: 7 kg
- Capacidad de carga en secado: 4 kg
- Volumen cesto: 52 l
- Funcionamiento con control electrónico
- Indicador de avance de programa
- Opción de lavado intensivo
- Número de mandos: 1
- Temperatura de lavado: Frío, 20°C, 30°C, 40°C, 60°C, 90°C

CÓDIGO EAN

- 8017709302832

SECADORA

DT282ES 699 €

LIBRE INSTALACIÓN, 8 KG, TIPO DE SECADORA: BOMBA DE CALOR



CARACTERÍSTICAS:



PROGRAMAS

- Número de programas: 15
- Programas: Wool Refresh|Secado por tiempo|Sport|Algodón Seco Plancha|Algodón Extra Seco|Sintético Seco Plancha|Sintético Seco Armario|Delicados|Refresh|Bebé|Algodón Seco Armario|Mix|Edredón|Quick 34'|Shirts 20'
- Programa algodón estándar: Si
- Programas especiales: Sport, Shirts 20 min, Lana, Bebé

CARACTERÍSTICAS

- 8 kg
- Mandos: Electrónicos
- Pantalla: Nivel de secado, Duración del programa, Programación de inicio diferido, Visualización del tiempo restante
- Volumen cesto: 100 l
- Material del cesto: Acero inoxidable
- Selección duración secado: Desde 10 hasta 180 min
- Opción de inicio retardado: Desde 1h hasta 23h
- Opción de reducción de la temperatura/ delicados
- Opción de exclusión de señal acústica
- Fase de enfriamiento
- Indicador vaciado de contenedor de condensación
- Indicador limpieza filtro
- Filtro condensador

CÓDIGO EAN

- 8017709352158

DNP93SLES 960 €

LIBRE INSTALACIÓN, 9 KG, SISTEMA DE SECADO: DE CONDENSACIÓN CON BOMBA



CARACTERÍSTICAS:



PROGRAMAS

- Número de programas: 14
- Programas: Algodón Eco | Higiene secado | Rápido | Refresh Hygiene | Refresh Vapor | Algodón | Sintéticos | Silent |Camisas | Jeans | Mix | Secado por tiempo | Lana | Edredón
- Opción de reducción de la temperatura/ delicados
- Opción de exclusión de señal acústica

CARACTERÍSTICAS

- 9 kg
- Mandos: Electrónicos
- Pantalla: Nivel de secado, Duración del programa, Secado por tiempo, Programación de inicio diferido, Visualización del tiempo restante
- Volumen cesto: 118 l
- Material del cesto: Acero Inoxidable
- Selección duración secado: De 10 a 160 min
- Opción de inicio retardado: Hasta 24 horas
- Fase de enfriamiento
- Indicador vaciado de contenedor de condensación
- Indicador limpieza filtro

CÓDIGO EAN

- 8017709323134

ACCESORIOS

KITSPBELT 90 €

KIT DE APILADO PARA LAVADORA Y SECADORA



Código EAN:
8017709331597



ESQUEMAS DE INSTALACIÓN

INTEGRACIÓN

LAVADORA

LBI147

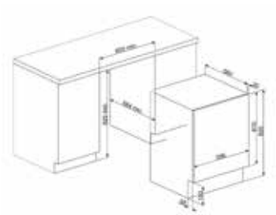

LAVA-SECADORA

LSIA147

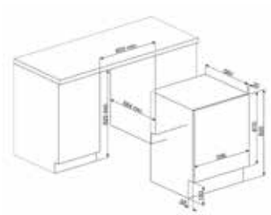

LSIA127

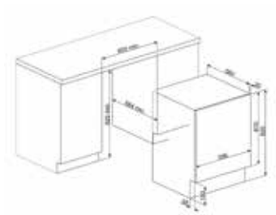

LIBRE INSTALACIÓN

LAVADORA

WNP04SEAES1

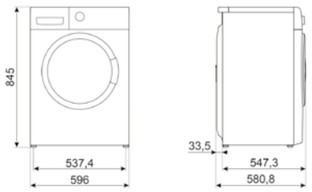

LAVA-SECADORA

LSF147E





LAVADORAS Y SECADORAS

Con un rendimiento excelente y un estilo muy apreciado, el diseño característico de las lavadoras y secadoras Smeg las convierte en algo más que simples aparatos útiles para realizar las tareas domésticas. También son piezas de mobiliario inspiradoras, que combinan practicidad, tecnología y diseño para realzar tu cocina.



HORNOS
MICROONDAS
CAFETERAS Y CAJONES
ENCIMERAS
COCINAS
CAMPANAS
FRIGORÍFICOS Y CONGELADORES
VINOTECAS Y ABATIDORES
LAVAVAJILLAS
LAVADORAS Y SECADORAS
FREGADEROS Y GRIFOS
PEQUEÑO APARATO ELECTRODOMÉSTICO
MENAJE

LAVADORAS

LA MEJOR ELECCIÓN

Las lavadoras Smeg ofrecen eficiencia y cuidado en cada lavado. Gracias a los sensores inteligentes, se logra un lavado seguro y eficiente. Ajustan automáticamente los parámetros según el tipo de carga, garantizando un rendimiento óptimo y un uso mínimo de recursos. Además, cuentan con programas especializados para tratar con delicadeza los tejidos más sensibles.

ESTÉTICA CLÁSICA

Las lavadoras Smeg combinan elegancia y funcionalidad en su diseño. Forman parte de una gama que destaca por su puerta con acabado blanco, aportando un toque tradicional y discreto al ambiente.



PANEL DE MANDOS

En el panel de control, encontramos el mando giratorio para seleccionar el programa deseado y una pantalla LED que hace más intuitivo el uso de configuraciones extra como son el centrifugado, la programación diferida o el cambio de temperatura. Además de poder visualizar el tiempo de lavado.

DISPLAY

Pantallas LED y comandos de tacto suave que facilitan el manejo y la visualización.

PUERTA

Lavadoras con puertas de Ø34 cm, diseñadas para facilitar la colocación y el retiro de la ropa del tambor.

Las lavadoras Smeg se caracterizan por su tecnología, que ofrece soluciones silenciosas pero eficientes para el lavado de la ropa. Smeg dispone de una amplia gama de lavadoras, que se diferencian según su tipo de instalación: empotrables, parcialmente empotrables o independientes, así como por su clase de eficiencia energética.

Existen modelos con distintas capacidades de carga, incluyendo lavadoras de gran capacidad. Además, el catálogo de Smeg cuenta con numerosos accesorios y secadoras que complementan perfectamente nuestras lavadoras y secadoras.



LAVADO CON VAPOR

En algunas funciones es posible añadir vapor, este es imprescindible para un lavado eficiente y obtener resultados óptimos. Gracias al vapor, la suciedad se ablanda más fácilmente y el detergente penetra mejor en las prendas, por lo tanto, las manchas más difíciles desaparecerán.



MOTOR INVERTER

Son más silenciosos al no tener vibraciones, por lo que tampoco sufren desgastes. El motor trabaja de manera constante, reduce el consumo energético y alarga el periodo de funcionamiento de la máquina.



CLASE ENERGÉTICA

Estos modelos disponen de la nueva clase energética A. Esta es la clase energética con máxima eficiencia del mercado.

SECADORAS

TECNOLOGÍA, EFICIENCIA Y CUIDADO

Las secadoras Smeg combinan tecnología avanzada y eficiencia energética. Gracias a sus sensores inteligentes, ajustan automáticamente el ciclo de secado según el tipo de tejido, garantizando un secado perfecto sin perjudicar las prendas. Además, incluyen programas específicos que cuidan las prendas más delicadas, manteniéndolas suaves y prolongando su vida útil. Su diseño elegante y funcional se adapta a cualquier espacio, ofreciendo siempre un rendimiento excepcional.

BOMBA DE CALOR

Las nuevas secadoras Smeg utilizan tecnología de bomba de calor. El aire caliente suaviza las fibras de los tejidos, devolviéndolos a su forma original sin arrugas ni pliegues.
Este sistema convierte el calor en vapor de agua mediante una resistencia eléctrica. Cuando el vapor se enfría, se recoge en un depósito que debe vaciarse periódicamente. Este tipo de secadoras son más eficientes, ya que reutilizan el aire después de eliminarle la humedad, reintroduciéndolo en el tambor.

INTERIOR SECADORA

La boca de carga del modelo de secadora tiene un diámetro de 38 cm. Además, cuenta con un tambor de gran capacidad, con un volumen de 112 litros e iluminación interna.
Se recomienda respetar la capacidad de carga de las secadoras. El manual de usuario indica la capacidad máxima según el tipo de prenda y programa seleccionado

SENSOR HUMEDAD

Este sensor mide el nivel de humedad y configura un grado de secado adecuado según la preferencia (planchado, armario seco, o extra seco), optimizando los tiempos y ahorrando energía.





La estructura del tambor, en forma de corazón, crea una capa amortiguadora de aire entre la ropa y el tambor a medida que esta cae, lo que reduce la fricción y minimiza el daño a los tejidos. Además, el tambor genera una elevación adicional de las prendas, facilitando un mejor flujo de aire y un rendimiento de secado excelente.
Las lavadoras y secadoras Smeg, ya sea de forma individual o combinada, pueden colocarse en alineación vertical u horizontal. Para ello, se dispone de un kit de conexión especialmente diseñado, que permite formar un solo módulo para una mayor comodidad de uso.

CLASE ENERGÉTICA

Estos modelos cuentan con la mejor clasificación energética del mercado: A+++.

NIVEL DE SECADO

Es posible ajustar el nivel de secado deseado. El tiempo del programa puede cambiar dependiendo de la selección.

SECADO POR TIEMPO

Es posible seleccionar entre programas de tiempo entre 10 y 160 minutos para lograr el nivel de secado deseado a baja temperatura. La secadora funciona durante el tiempo establecido independientemente del nivel de secado de la ropa.

HORNOS
MICROONDAS
CAFETERAS Y CAJONES
ENCIMERAS
COCINAS
CAMPANAS
FRIGORÍFICOS Y CONGELADORES
VINOTECAS Y ABATIDORES
LAVAVAJILLAS
LAVADORAS Y SECADORAS
FREGADEROS Y GRIFOS
PEQUEÑO APARATO ELECTRODOMÉSTICO
MENAJE

FREGADEROS Y GRIFOS

Descubre la fusión perfecta entre diseño y funcionalidad con los fregaderos y grifos Smeg. Diseñados para integrarse con elegancia en tu cocina, los fregaderos Smeg destacan por su sofisticación y practicidad, mientras que los grifos, con su diseño ergonómico y acabados de alta calidad, aportan el toque final. Juntos, crean un espacio donde la belleza y la comodidad van de la mano, elevando tu cocina a un nuevo nivel de estilo. Con Smeg, transforma tu hogar y disfruta de una experiencia única en cada detalle.



HORNOS
MICROONDAS
CAFETERAS Y CAJONES
ENCIMERAS
COCINAS
CAMPANAS
FRIGORÍFICOS Y CONGELADORES
VINOTECAS Y ABATIDORES
LAVAVAJILLAS
LAVADORAS Y SECADORAS
FREGADEROS Y GRIFOS
PEQUEÑO APARATO ELECTRODOMÉSTICO
MENAJE

FREGADEROS DE ACERO INOXIDABLE

Soluciones de encastre

Los fregaderos de Smeg están hechos de acero AISI304 de alta calidad, tratado para ofrecer prestaciones especiales. Además del acero inoxidable, se pueden elegir fregaderos de materiales compuestos en varios colores. El acero AISI304 contiene un 9% de níquel, lo que facilita la deformación sin riesgo de rotura, y ofrece alta higiene, resistencia a la corrosión y capacidad para soportar altas temperaturas.

TRIPLE INSTALACIÓN

Los fregaderos ofrecen gran flexibilidad ya que pueden instalarse de tres formas:



SOBRE ENCIMERA

El marco evita que el agua se derrame sobre la superficie de la cocina, mientras que el borde exterior, doblado hacia abajo, descansa sobre la encimera.



ENRASADO

Fregadero de instalación muy sencilla: el borde, de solo 1 mm de altura, se apoya discretamente sobre la encimera de trabajo, creando un efecto estético perfecto.



BAJO ENCIMERA

El fregadero incluye todos los accesorios necesarios para una instalación bajo encimera. La fijación es estéticamente limpia, ya que permite superficies de cocina continuas.



ATENCIÓN POR LOS DETALLES

El fregadero tiene un grosor de 1 mm desde el borde hasta el fondo de la cubeta en todos los lados, loque garantiza la máxima resistencia y los bordes de solo 2 cm de ancho aseguran una instalación perfecta.



Los rebosaderos en nuestros fregaderos evitan que el agua se desborde cuando están llenos. Ofrecemos modelos con rebosaderos redondos o cuadrados para adaptarse a diferentes diseños de fregaderos.



Los tapones filtro en los fregaderos ofrecen acabados que complementan su diseño, garantizando un aspecto elegante y funcional.

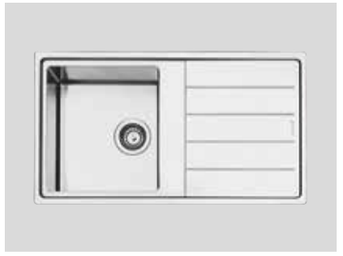

La mayoría de los fregaderos son reversibles, lo que les brinda la versatilidad de adaptarse a diferentes diseños de cocina. Esto permite una instalación sin complicaciones y garantiza una funcionalidad óptima.



FREGADEROS DE RADIO MÍNIMO

Nuestros fregaderos siguen la última tendencia del mercado en productos con un estilo minimalista y máxima eficiencia para el usuario. Gracias a las esquinas de radio mínimo de 10, 12 o 15 mm en algunos modelos, los fregaderos son más fáciles de limpiar que los de lados rectos (radio 0 mm), sin renunciar a un diseño minimalista.



FREGADEROS DE COMPOSITE

Resistentes y duraderos

Los fregaderos de composite Smeg combinan la resistencia del granito con la versatilidad de la resina. Están elaborados con un 80% de partículas de granito y un 20% de resina.
El granito aporta la belleza y resistencia de la piedra natural, mientras que la resina crea una superficie lisa, fácil de limpiar y altamente duradera. Gracias a esta combinación, los fregaderos Smeg resisten manchas, calor, impactos y arañazos, además de contar con propiedades antibacterianas que garantizan mayor higiene en tu cocina.



El proceso de ceramización es un método específico para colorear las partículas de granito. La pigmentación no se limita a la superficie, sino que impregna toda la masa de las partículas mediante un proceso especial a más de 700 °C.

De este modo, el color penetra hasta el núcleo de las partículas, lo que garantiza una mayor resistencia al blanqueo. La selección del granito de color y la combinación de sus tonalidades determinan la coloración del producto final.

ALTA RESISTENCIA A CAMBIOS TÉRMICOS

MAYOR RESISTENCIA A ALTAS TEMPERATURAS

ALTA RESISTENCIA A IMPACTOS

PROTECCIÓN CONTRA LOS RAYOS UV

ANTIBACTERIANO

FÁCIL DE LIMPIAR

ANTI-ARAÑAZOS

HORNOS
MICROONDAS
CAFETERAS Y CAJONES
ENCIMERAS
COCINAS
CAMPANAS
FRIGORÍFICOS Y CONGELADORES
VINOTECAS Y ABATIDORES
LAVAVAJILLAS
LAVADORAS Y SECADORAS
FREGADEROS Y GRIFOS
PEQUEÑO APARATO ELECTRODOMÉSTICO
MENAJE

FREGADEROS

PVD

90-80

BAJO ENCIMERA


VSTR71DKX

60


VSTR50DKX


VSTR40DKX

INOX

90-80

TRIPLE INSTALACIÓN


VR12S3434


VR12S70


VR12S50


VFU71SFR


VFU50SFR


VFU45SFR


VFU40SFR

BAJO ENCIMERA


UM4040


UM50


UM45

SOBRE ENCIMERA


LYP792


LYG800


LYP501


LDR116-2


LDR861-2

SINTÉTICOS

SOBRE ENCIMERA


VSGX860MN


VZP76N

SOBRE Y BAJO ENCIMERA


VZP56N

SOBRE ENCIMERA


VZ57N

50-45

TRIPLE INSTALACIÓN


VR12S34


VFU34SFR

BAJO ENCIMERA


UM40


UM34


UM30


VFU43SFR


LYP401


LYP401FD


LYP791S


LYP791D

SOBRE Y BAJO ENCIMERA


VZP45N

SOBRE ENCIMERA


VZ45N

UNIVERSAL | ACERO INOXIDABLE PVD | BAJO ENCIMERA

VSTR71DKX — 860 €

CUBETA MONOSTAMPA, DARK INOX, ACABADO: PVD CEPILLADO



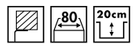

INSTALACIÓN
- Bajo encimera
- Medida mueble empotrable: 80 cm

CARACTERÍSTICAS
- Acero inoxidable
- Número de cubetas: 1
- Dimensiones cubeta , L x P x A (mm): 710 x 400 x 200 mm
- Espesor acero cubeta (mm): 1 mm
- Radio angular cubeta: 15 mm
- Rebosadero: Sí, alíneado
- Agujero para grifo / Agujero para grifo precortado: No agujero
- Diámetro del orificio del grifo: 35 mm

CÓDIGO EAN
- 8017709276829

ACCESORIOS
- Equipo accesorios montaje: Sifón con conexión para lavavajillas, Ganchos montaje

VSTR71CUX — 1.055 €

CUBETA MONOSTAMPA, COBRE, ACABADO: PVD CEPILLADO



Código EAN: 8017709276867

VSTR71BRX — 660 €

CUBETA MONOSTAMPA, BRONCE, ACABADO: PVD CEPILLADO



Código EAN: 8017709303037

Este esquema aplica a:
VSTR71DKX, VSTR71CUX, VSTR71BRX

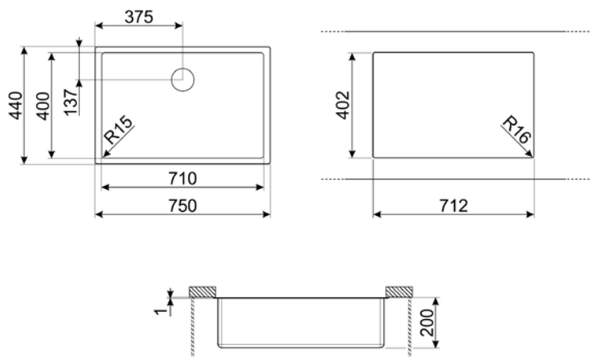



UNIVERSAL | ACERO INOXIDABLE PVD | BAJO ENCIMERA

VSTR50DKX 575 €

CUBETA MONOSTAMPA, DARK INOX, ACABADO: PVD CEPILLADO





INSTALACIÓN
- Bajo encimera
- Medida mueble empotrable: 60 cm

CARACTERÍSTICAS
- Acero inoxidable
- Número de cubetas: 1
- Dimensiones cubeta , L x P x A (mm): 500 x 400 x 200 mm
- Espesor acero cubeta (mm): 1 mm
- Radio angular cubeta: 15 mm
- Rebosadero: Sí, alíneado
- Agujero para grifo / Agujero para grifo precortado: No agujero
- Diámetro del orificio del grifo: 35 mm

CÓDIGO EAN
- 8017709276812

ACCESORIOS
- Equipo accesorios montaje: Sifón con conexión para lavavajillas, Ganchos montaje

VSTR50CUX 620 €

CUBETA MONOSTAMPA, COBRE, ACABADO: PVD CEPILLADO



Código EAN: 8017709276850

VSTR50BRX 500 €

CUBETA MONOSTAMPA, BRONCE, ACABADO: PVD CEPILLADO



Código EAN: 8017709303020

Este esquema aplica a:
VSTR50DKX, VSTR50CUX, VSTR50CUX

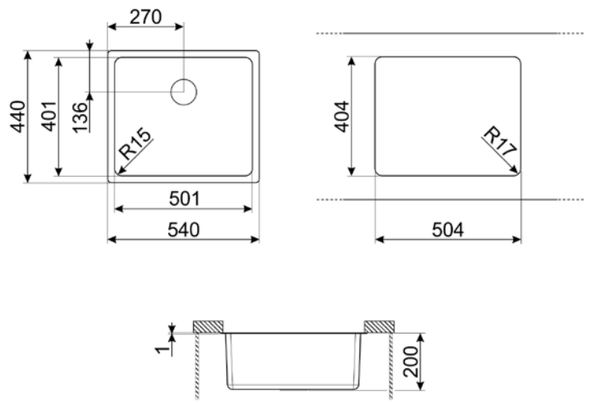

UNIVERSAL | ACERO INOXIDABLE PVD | BAJO ENCIMERA

VSTR40DKX 480 €

CUBETA MONOSTAMPA, DARK INOX, ACABADO: PVD CEPILLADO





INSTALACIÓN
- Bajo encimera
- Medida mueble empotrable: 60 cm

CARACTERÍSTICAS
- Acero inoxidable
- Número de cubetas: 1
- Dimensiones cubeta, L x P x A (mm): 400 x 400 x 200 mm
- Espesor acero cubeta (mm): 1 mm
- Radio angular cubeta: 15 mm
- Rebosadero: Sí, alíneado
- Agujero para grifo / Agujero para grifo precortado: No agujero
- Diámetro del orificio del grifo: 35 mm

CÓDIGO EAN
- 8017709276805

ACCESORIOS
- Equipo accesorios montaje: Sifón con conexión para lavavajillas, Ganchos montaje

VSTR40CUX 595 €

CUBETA MONOSTAMPA, COBRE, ACABADO: PVD CEPILLADO



Código EAN: 8017709276843

VSTR40BRX 445 €

CUBETA MONOSTAMPA, BRONCE, ACABADO: PVD CEPILLADO



Código EAN: 8017709303013

Este esquema aplica a:
VSTR40DKX, VSTR40CUX, VSTR40BRX

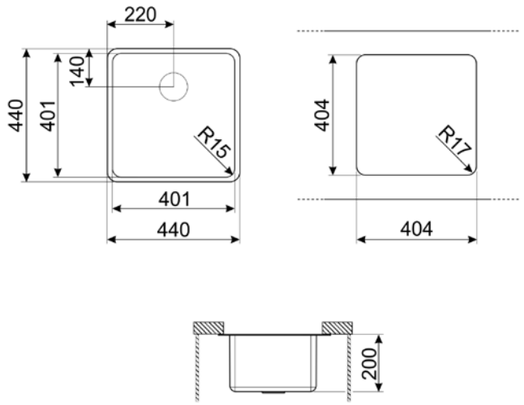

UNIVERSAL | ACERO INOXIDABLE | TRIPLE INSTALACIÓN

VR12S3434 — 685 €

CUBETA SOLDADA, ACERO INOXIDABLE, ACABADO: CEPILLADO





INSTALACIÓN
- Filotop, Plato, Bajo encimera
- Medida mueble empotrable: 80, 90 cm

CARACTERÍSTICAS
- Acero inoxidable
- Número de cubetas: 2
- Dimensiones cubeta , L x P x A (mm): 340 x 400 x 200 mm
- Dimensiones cubeta izq, L x P x A (mm): 340 x 400 x 200 mm
- Espesor acero cubeta (mm): 1 mm
- Espesor acero cubeta izq (mm): 1 mm
- Radio angular cubeta: 12 mm
- Radio angular cubeta izq: 12 mm
- Rebosadero cubeta: Sí, alíneado
- Rebosadero cubeta izquierda: Sí, alíneado
- Agujero para grifo / Agujero para grifo precortado: No agujero

CÓDIGO EAN
- 8017709308124

ACCESORIOS
- Equipo accesorios montaje: Sifón con conexión para lavavajillas, Ganchos montaje, Silicona

VR12S70 — 435 €

CUBETA SOLDADA, ACERO INOXIDABLE, ACABADO: CEPILLADO





INSTALACIÓN
- Filotop, Plato, Bajo encimera
- Medida mueble empotrable: 80, 90 cm

CARACTERÍSTICAS
- Acero inoxidable
- Número de cubetas: 1
- Dimensiones cubeta , L x P x A (mm): 700 x 400 x 200 mm
- Espesor acero cubeta (mm): 1 mm
- Radio angular cubeta: 12 mm
- Rebosadero: Sí, alíneado
- Agujero para grifo / Agujero para grifo precortado: No agujero

CÓDIGO EAN
- 8017709308117

ACCESORIOS
- Equipo accesorios montaje: Sifón con conexión para lavavajillas, Ganchos montaje, Silicona



Válvula integrada

Este esquema aplica a:
VR12S3434

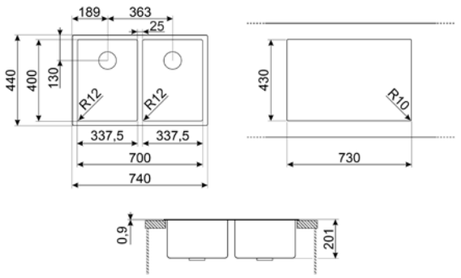

Este esquema aplica a:
VR12S70

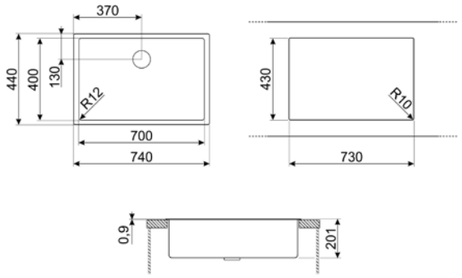

HORNOS
MICROONDAS
CAFETERAS Y CAJONES
ENCIMERAS
COCINAS
CAMPANAS
FRIGORÍFICOS Y CONGELADORES
VINOTECAS Y ABATIDORES
LAVAVAJILLAS
LAVADORAS Y SECADORAS
FREGADEROS Y GRIFOS
PEQUEÑO APARATO ELECTRODOMÉSTICO
MENAJE

UNIVERSAL | ACERO INOXIDABLE | TRIPLE INSTALACIÓN

VR12S50 — 380 €

CUBETA SOLDADA, ACERO INOXIDABLE, ACABADO: CEPILLADO





INSTALACIÓN
- Filotop, Plato, Bajo encimera
- Medida mueble empotrable: 60, 80 cm

CARACTERÍSTICAS
- Acero inoxidable
- Número de cubetas: 1
- Dimensiones cubeta , L x P x A (mm): 500 x 400 x 200 mm
- Espesor acero cubeta (mm): 1 mm
- Radio angular cubeta: 12 mm
- Rebosadero: Sí, alíneado
- Agujero para grifo / Agujero para grifo precortado: No agujero

CÓDIGO EAN
- 8017709308100

ACCESORIOS
- Equipo accesorios montaje: Sifón con conexión para lavavajillas, Ganchos montaje, Silicona

VR12S34 — 335 €

CUBETA SOLDADA, ACERO INOXIDABLE, ACABADO: CEPILLADO



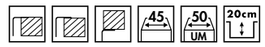

INSTALACIÓN
- Filotop, Plato, Bajo encimera
- Medida mueble empotrable: 45, 50 cm

CARACTERÍSTICAS
- Acero inoxidable
- Número de cubetas: 1
- Dimensiones cubeta , L x P x A (mm): 340 x 400 x 200 mm
- Espesor acero cubeta (mm): 1 mm
- Radio angular cubeta: 12 mm
- Rebosadero: Sí, alíneado
- Agujero para grifo / Agujero para grifo precortado: No agujero

CÓDIGO EAN
- 8017709308094

ACCESORIOS
- Equipo accesorios montaje: Sifón con conexión para lavavajillas, Ganchos montaje, Silicona

Este esquema aplica a:
VR12S50

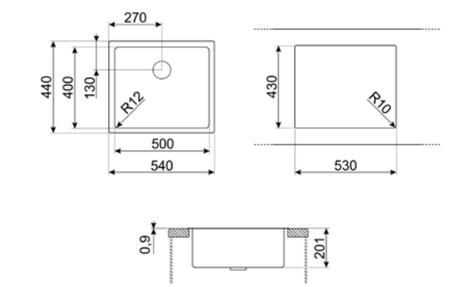

Este esquema aplica a:
VR12S34

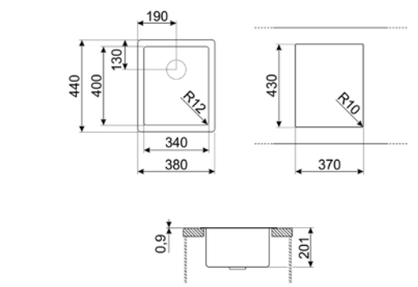

UNIVERSAL | ACERO INOXIDABLE | TRIPLE INSTALACIÓN

VFU71SFR — 445 €

CUBETA MONOSTAMPA, ACERO INOXIDABLE, ACABADO: CEPILLADO





INSTALACIÓN
- Filotop, Plato, Bajo encimera
- Medida mueble empotrable: 80 cm

CARACTERÍSTICAS
- Acero inoxidable
- Número de cubetas: 1
- Dimensiones cubeta , L x P x A (mm): 710 x 400 x 200 mm
- Espesor acero cubeta (mm): 1 mm
- Radio angular cubeta: 15 mm
- Rebosadero: Sí, alíneado
- Agujero para grifo / Agujero para grifo precortado: No agujero

CÓDIGO EAN
- 8017709304676

ACCESORIOS
- Equipo accesorios montaje: Sifón con conexión para lavavajillas, Ganchos montaje, Silicona

Este esquema aplica a:
VFU71SFR

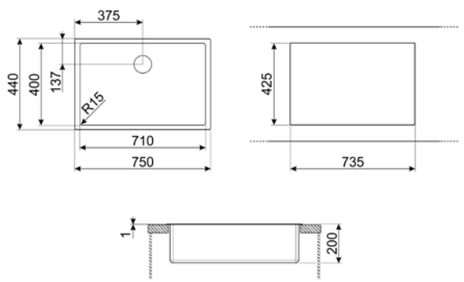

VFU50SFR — 295 €

CUBETA MONOSTAMPA, ACERO INOXIDABLE, ACABADO: CEPILLADO





INSTALACIÓN
- Filotop, Plato, Bajo encimera
- Medida mueble empotrable: 60 cm

CARACTERÍSTICAS
- Acero inoxidable
- Número de cubetas: 1
- Dimensiones cubeta , L x P x A (mm): 500 x 400 x 200 mm
- Espesor acero cubeta (mm): 1 mm
- Radio angular cubeta: 15 mm
- Rebosadero: Sí, alíneado
- Agujero para grifo / Agujero para grifo precortado: No agujero

CÓDIGO EAN
- 8017709304669

ACCESORIOS
- Equipo accesorios montaje: Sifón con conexión para lavavajillas, Ganchos montaje, Silicona

Este esquema aplica a:
VFU50SFR

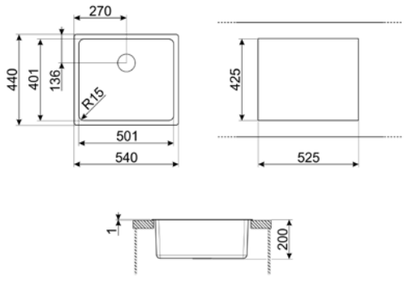

UNIVERSAL | ACERO INOXIDABLE | TRIPLE INSTALACIÓN

VFU45SFR — 270 €

CUBETA MONOSTAMPA, ACERO INOXIDABLE, ACABADO: CEPILLADO





INSTALACIÓN
- Filotop, Plato, Bajo encimera
- Medida mueble empotrable: 60 cm

CARACTERÍSTICAS
- Acero inoxidable
- Número de cubetas: 1
- Dimensiones cubeta , L x P x A (mm): 450 x 400 x 200 mm
- Espesor acero cubeta (mm): 1 mm
- Radio angular cubeta: 15 mm
- Rebosadero: Sí, alíneado
- Agujero para grifo / Agujero para grifo precortado: No agujero

CÓDIGO EAN
- 8017709304652

ACCESORIOS
- Equipo accesorios montaje: Sifón con conexión para lavavajillas, Ganchos montaje, Silicona

Este esquema aplica a:
VFU45SFR

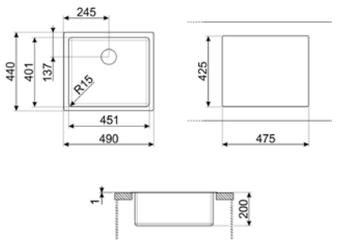

VFU40SFR — 245 €

CUBETA MONOSTAMPA, ACERO INOXIDABLE, ACABADO: CEPILLADO





INSTALACIÓN
- Filotop, Plato, Bajo encimera
- Medida mueble empotrable: 60 cm

CARACTERÍSTICAS
- Acero inoxidable
- Número de cubetas: 1
- Dimensiones cubeta , L x P x A (mm): 400 x 400 x 200 mm
- Espesor acero cubeta (mm): 1 mm
- Radio angular cubeta: 15 mm
- Rebosadero: Sí, alíneado
- Agujero para grifo / Agujero para grifo precortado: No agujero

CÓDIGO EAN
- 8017709304645

ACCESORIOS
- Equipo accesorios montaje: Sifón con conexión para lavavajillas, Ganchos montaje, Silicona

Este esquema aplica a:
VFU40SFR

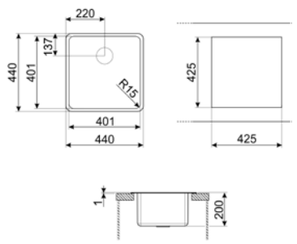

VFU34SFR — 230 €

CUBETA MONOSTAMPA, ACERO INOXIDABLE, ACABADO: CEPILLADO





INSTALACIÓN
- Filotop, Plato, Bajo encimera
- Medida mueble empotrable: 45 cm

CARACTERÍSTICAS
- Acero inoxidable
- Número de cubetas: 1
- Dimensiones cubeta , L x P x A (mm): 340 x 400 x 200 mm
- Espesor acero cubeta (mm): 1 mm
- Radio angular cubeta: 15 mm
- Rebosadero: Sí, alíneado
- Agujero para grifo / Agujero para grifo precortado: No agujero

CÓDIGO EAN
- 8017709304638

ACCESORIOS
- Equipo accesorios montaje: Sifón con conexión para lavavajillas, Ganchos montaje, Silicona

Este esquema aplica a:
VFU34SFR

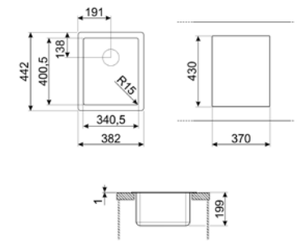

UNIVERSAL | ACERO INOXIDABLE | BAJO ENCIMERA

UM4040 — 215 €

FREGADERO DE APOYO, ACERO INOXIDABLE, ACABADO: CEPILLADO



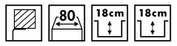

INSTALACIÓN
- Bajo encimera
- Medida mueble empotrable: 80 cm

CARACTERÍSTICAS
- Acero inoxidable
- Número de cubetas: 2
- Dimensiones cubeta , L x P x A (mm): 340 x 400 x 180 mm
- Dimensiones cubeta izq, L x P x A (mm): 340 x 400 x 180 mm
- Espesor acero cubeta (mm): 0.6 mm
- Espesor acero cubeta izq (mm): 0.6 mm
- Radio angular cubeta: 80 mm
- Radio angular cubeta izq: 80 mm
- Rebosadero cubeta: Sí, tradicional
- Rebosadero cubeta izquierda: Sí, tradicional
- Diámetro del orificio del grifo: 35 mm

CÓDIGO EAN
- 8017709176617

ACCESORIOS
- Equipo accesorios montaje: Sifón con conexión para lavavajillas, Ganchos montaje

UM50 — 160 €

CUBETA MONOSTAMPA, ACERO INOXIDABLE, ACABADO: CEPILLADO





INSTALACIÓN
- Bajo encimera
- Medida mueble empotrable: 60 cm

CARACTERÍSTICAS
- Acero inoxidable
- Número de cubetas: 1
- Dimensiones cubeta , L x P x A (mm): 500 x 400 x 200 mm
- Espesor acero cubeta (mm): 0.8 mm
- Radio angular cubeta: 58 mm
- Rebosadero: Sí, tradicional
- Diámetro del orificio del grifo: 35 mm

CÓDIGO EAN
- 8017709175184

ACCESORIOS
- Equipo accesorios montaje: Ganchos montaje

Este esquema aplica a:
UM4040

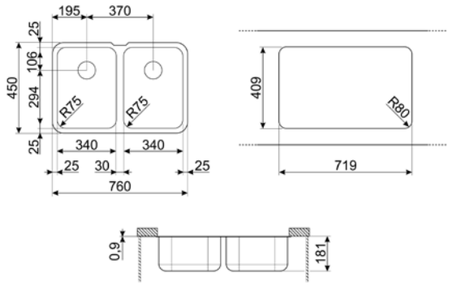

Este esquema aplica a:
UM50

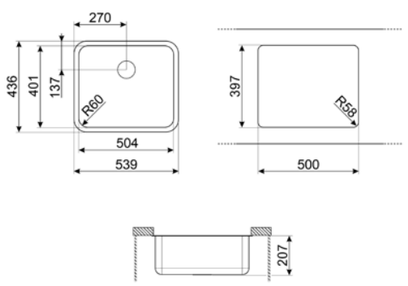

UNIVERSAL | ACERO INOXIDABLE | BAJO ENCIMERA

UM45 — 95 €

CUBETA MONOSTAMPA, ACERO INOXIDABLE, ACABADO: CEPILLADO





INSTALACIÓN
- Bajo encimera
- Medida mueble empotrable: 60 cm

CARACTERÍSTICAS
- Acero inoxidable
- Número de cubetas: 1
- Dimensiones cubeta , L x P x A (mm): 450 x 400 x 180 mm
- Espesor acero cubeta (mm): 0.7 mm
- Radio angular cubeta: 72 mm
- Rebosadero: Sí, tradicional
- Diámetro del orificio del grifo: 35 mm

CÓDIGO EAN
- 8017709064570

ACCESORIOS
- Equipo accesorios montaje: Ganchos montaje

UM40 — 85 €

CUBETA MONOSTAMPA, ACERO INOXIDABLE, ACABADO: CEPILLADO





INSTALACIÓN
- Bajo encimera
- Medida mueble empotrable: 45 cm

CARACTERÍSTICAS
- Acero inoxidable
- Número de cubetas: 1
- Dimensiones cubeta , L x P x A (mm): 400 x 340 x 180 mm
- Espesor acero cubeta (mm): 0.6 mm
- Radio angular cubeta: 75 mm
- Rebosadero: Sí, tradicional
- Diámetro del orificio del grifo: 35 mm

CÓDIGO EAN
- 8017709140199

ACCESORIOS
- Equipo accesorios montaje: Ganchos montaje

Este esquema aplica a:
UM45

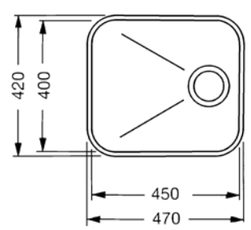

Este esquema aplica a:
UM40

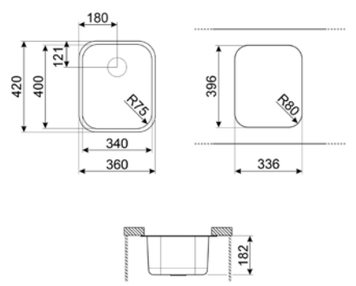

UNIVERSAL | ACERO INOXIDABLE | BAJO ENCIMERA

UM34 — 85 €

CUBETA MONOSTAMPA, ACERO INOXIDABLE, ACABADO: CEPILLADO





INSTALACIÓN
- Bajo encimera
- Medida mueble empotrable: 45 cm

CARACTERÍSTICAS
- Acero inoxidable
- Número de cubetas: 1
- Dimensiones cubeta , L x P x A (mm): 340 x 400 x 180 mm
- Espesor acero cubeta (mm): 0.6 mm
- Radio angular cubeta: 72 mm
- Rebosadero: Sí, tradicional
- Agujero para grifo / Agujero para grifo precortado: No agujero
- Diámetro del orificio del grifo: 35 mm

CÓDIGO EAN
- 8017709064563

ACCESORIOS
- Equipo accesorios montaje: Ganchos montaje

UM30 — 85 €

CUBETA MONOSTAMPA, ACERO INOXIDABLE, ACABADO: CEPILLADO





INSTALACIÓN
- Bajo encimera
- Medida mueble empotrable: 45 cm

CARACTERÍSTICAS
- Acero inoxidable
- Número de cubetas: 1
- Dimensiones cubeta , L x P x A (mm): 300 x 400 x 180 mm
- Espesor acero cubeta (mm): 0.6 mm
- Radio angular cubeta: 75 mm
- Rebosadero: Sí, tradicional
- Diámetro del orificio del grifo: 35 mm

CÓDIGO EAN
- 8017709064556

ACCESORIOS
- Equipo accesorios montaje: Ganchos montaje

Este esquema aplica a:
UM34

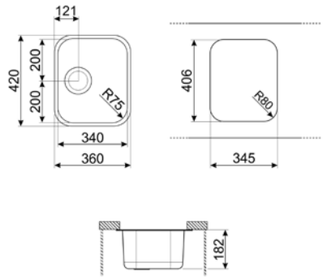

Este esquema aplica a:
UM30

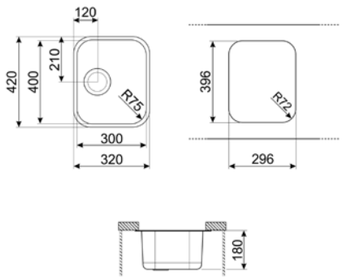

UNIVERSAL | ACERO INOXIDABLE | SOBRE ENCIMERA

LYP792 — 160 €

MONOBLOCK SINK, ACERO INOXIDABLE, ACABADO: PRE-POLISHED



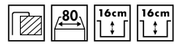

INSTALACIÓN
- Estándar
- Medida mueble empotrable: 80 cm

CARACTERÍSTICAS
- Acero inoxidable
- Número de cubetas: 2
- Dimensiones cubeta , L x P x A (mm): 330 * 370 * 160 mm
- Dimensiones cubeta izq, L x P x A (mm): 330 * 370 * 160 mm
- Espesor acero cubeta (mm): 0.6 mm
- Espesor acero cubeta izq (mm): 0.6 mm
- Radio angular cubeta: 90 mm
- Radio angular cubeta izq: 90 mm
- Orificio mezclador
- Rebosadero cubeta: Sí, tradicional
- Agujero para grifo / Agujero para grifo precortado: 1 agujero
- Diámetro del orificio del grifo: 35 mm

CÓDIGO EAN
- 8017709251604

ACCESORIOS
- Equipo accesorios montaje: Sifón con conexión para lavavajillas, Ganchos montaje, Junta

LYG800 — 215 €

CUBETA MONOSTAMPA, ACERO INOXIDABLE, ACABADO: CEPILLADO





INSTALACIÓN
- Estándar
- Medida mueble empotrable: 90 cm

CARACTERÍSTICAS
- Acero inoxidable
- Número de cubetas: 1
- Dimensiones cubeta , L x P x A (mm): 720*414*191 mm
- Espesor acero cubeta (mm): 0.8 mm
- Radio angular cubeta: 60 mm
- Orificio mezclador
- Rebosadero: Sí, tradicional
- Agujero para grifo / Agujero para grifo precortado: 1 agujero
- Diámetro del orificio del grifo: 35 mm

CÓDIGO EAN
- 8017709273071

ACCESORIOS
- Equipo accesorios montaje: Sifón con conexión para lavavajillas, Ganchos montaje, Junta

Este esquema aplica a:
LYP792

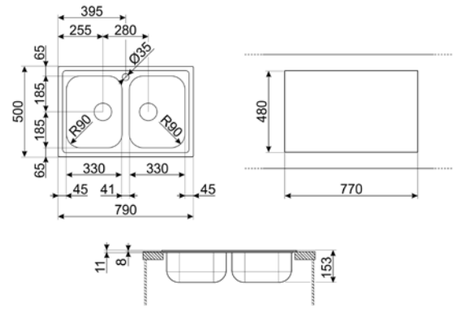

Este esquema aplica a:
LYG800

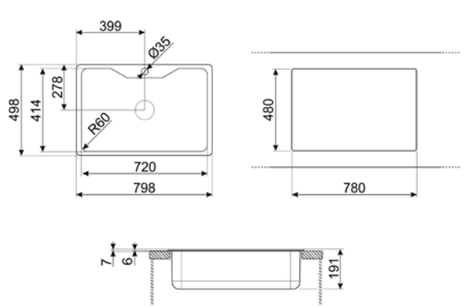

UNIVERSAL | ACERO INOXIDABLE | SOBRE ENCIMERA

VFU43SFR 130 €

CUBETA MONOSTAMPA, ACERO INOXIDABLE, ACABADO: CEPILLADO





INSTALACIÓN
- Estándar, Bajo encimera
- Medida mueble empotrable: 45 cm

CARACTERÍSTICAS
- Acero inoxidable
- Número de cubetas: 1
- Dimensiones cubeta , L x P x A (mm): diametro 375 mm
- Espesor acero cubeta (mm): 1 mm
- Rebosadero: Sí, tradicional
- Agujero para grifo / Agujero para grifo precortado: No agujero
- Diámetro del orificio del grifo: 35 mm

CÓDIGO EAN
- 8017709304584

ACCESORIOS
- Equipo accesorios montaje: Ganchos montaje, Junta

LYP501 75 €

CUBETA MONOSTAMPA, ACERO INOXIDABLE, ACABADO: PRE-POLISHED





INSTALACIÓN
- Semifilo
- Medida mueble empotrable: 60 cm

CARACTERÍSTICAS
- Acero inoxidable
- Número de cubetas: 1
- Dimensiones cubeta , L x P x A (mm): 410 x 360 x 165 mm
- Espesor acero cubeta (mm): 0.6 mm
- Radio angular cubeta: 90 mm
- Orificio mezclador
- Rebosadero: Sí, tradicional
- Agujero para grifo / Agujero para grifo precortado: 1 agujero
- Diámetro del orificio del grifo: 35 mm

CÓDIGO EAN
- 8017709284817

ACCESORIOS
- Equipo accesorios montaje: Sifón con conexión para lavavajillas , Ganchos montaje, Junta

Este esquema aplica a:
VFU43SFR

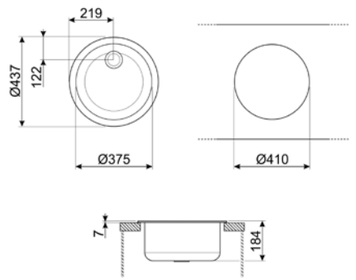

Este esquema aplica a:
LYP501

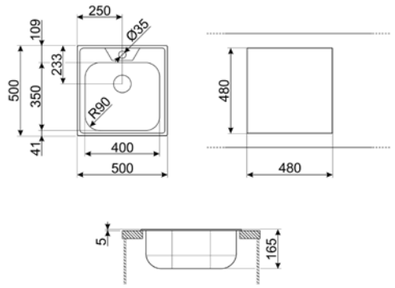

HORNOS
MICROONDAS
CAFETERAS Y CAJONES
ENCIMERAS
COCINAS
CAMPANAS
FRIGORÍFICOS Y CONGELADORES
VINOTECAS Y ABATIDORES
LAVAVAJILLAS
LAVADORAS Y SECADORAS
FREGADEROS Y GRIFOS
PEQUEÑO APARATO ELECTRODOMÉSTICO
MENAJE

UNIVERSAL | ACERO INOXIDABLE | SOBRE ENCIMERA

LYP401 70 €

CUBETA MONOSTAMPA, ACERO INOXIDABLE, ACABADO: PRE-POLISHED





INSTALACIÓN
- Semifilo
- Medida mueble empotrable: 45 cm

CARACTERÍSTICAS
- Acero inoxidable
- Número de cubetas: 1
- Dimensiones cubeta , L x P x A (mm): 385 x 343 x 161 mm
- Espesor acero cubeta (mm): 0.6 mm
- Radio angular cubeta: 80 mm
- Orificio mezclador
- Rebosadero: Sí, tradicional
- Agujero para grifo / Agujero para grifo precortado: 1 agujero
- Diámetro del orificio del grifo: 35 mm

CÓDIGO EAN
- 8017709284824

ACCESORIOS
- Equipo accesorios montaje: Sifón con conexión para lavavajillas , Ganchos montaje, Junta

LYP401FD 70 €

CUBETA MONOSTAMPA, ACERO INOXIDABLE, ACABADO: PRE-POLISHED





INSTALACIÓN
- Semifilo
- Medida mueble empotrable: 45 cm

CARACTERÍSTICAS
- Acero inoxidable
- Número de cubetas: 1
- Dimensiones cubeta , L x P x A (mm): 385 x 343 x 161 mm
- Espesor acero cubeta (mm): 0.6 mm
- Radio angular cubeta: 80 mm
- Orificio mezclador
- Rebosadero: Sí, tradicional
- Agujero para grifo / Agujero para grifo precortado: 1 agujero
- Diámetro del orificio del grifo: 35 mm

CÓDIGO EAN
- 8017709287139

ACCESORIOS
- Equipo accesorios montaje: Sifón con conexión para lavavajillas , Ganchos montaje, Junta

Este esquema aplica a:
LYP401

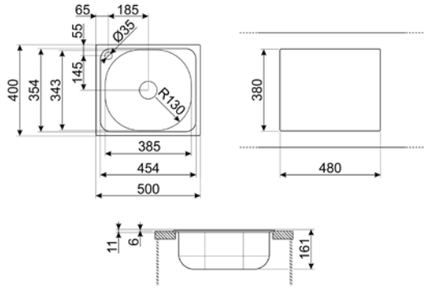

Este esquema aplica a:
LYP401FD

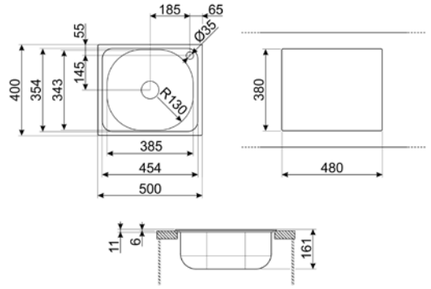

UNIVERSAL | ACERO INOXIDABLE | SOBRE ENCIMERA

LDR116-2 — 500 €

SOLDADO, REVERSIBILE, ACERO INOXIDABLE, ACABADO: SCOTCH BRITE



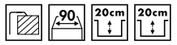

INSTALACIÓN
- Semifilo
- Medida mueble empotrable: 90 cm

CARACTERÍSTICAS
- Acero inoxidable
- Reversibile
- Número de cubetas: 2
- Dimensiones cubeta , L x P x A (mm): 340 x 400 x 200 mm
- Dimensiones cubeta izq, L x P x A (mm): 340 x 400 x 200 mm
- Espesor acero cubeta (mm): 1 mm
- Espesor acero cubeta izq (mm): 1 mm
- Radio angular cubeta: 15 mm
- Radio angular cubeta izq: 15 mm
- Doble mando automático
- Mando tapón emergente: Sí, dos vías
- Orificio mezclador
- Rebosadero cubeta: Sí, alíneado
- Agujero para grifo / Agujero para grifo precortado: 2 agujeros
- Diámetro del orificio del grifo: 35 mm

CÓDIGO EAN
- 8017709304607

ACCESORIOS
- Equipo accesorios montaje: Sifón con conexión para lavavajillas, Ganchos montaje, Junta, Automatic pop - up with roudn rotary control

LDR861-2 — 315 €

SOLDADO, REVERSIBILE, ACERO INOXIDABLE, ACABADO: SCOTCH BRITE





INSTALACIÓN
- Semifilo
- Medida mueble empotrable: 60 cm

CARACTERÍSTICAS
- Acero inoxidable
- Reversibile
- Número de cubetas: 1
- Dimensiones cubeta izq, L x P x A (mm): 340 x 400 x 200 mm
- Espesor acero cubeta izq (mm): 1 mm
- Radio angular cubeta izq: 15 mm
- Mando automático
- Mando tapón emergente: Sí, una vía
- Orificio mezclador
- Rebosadero cubeta izquierda: Sí, alíneado
- Agujero para grifo / Agujero para grifo precortado: 2 agujeros
- Diámetro del orificio del grifo: 35 mm

CÓDIGO EAN
- 8017709304614

ACCESORIOS
- Equipo accesorios montaje: Sifón con conexión para lavavajillas, Ganchos montaje, Junta, Automatic pop - up with roudn rotary control

Este esquema aplica a:
LDR116-2

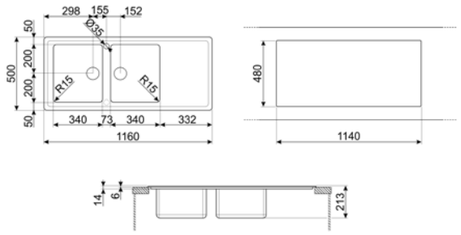

Este esquema aplica a:
LDR861-2

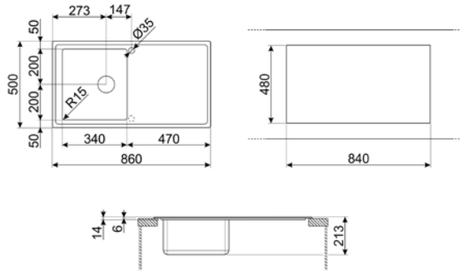

UNIVERSAL | ACERO INOXIDABLE | SOBRE ENCIMERA

LYP791S — 140 €

MONOBLOCK SINK, IZQUIERDO, ACERO INOXIDABLE, ACABADO: PRE-POLISHED





INSTALACIÓN
- Estándar
- Medida mueble empotrable: 45 cm

CARACTERÍSTICAS
- Acero inoxidable
- Izquierdo
- Número de cubetas: 1
- Dimensiones cubeta , L x P x A (mm): 370 x 370 x 150 mm
- Espesor acero cubeta (mm): 0.6 mm
- Radio angular cubeta: 80 mm
- Orificio mezclador
- Rebosadero cubeta: Sí, tradicional
- Agujero para grifo / Agujero para grifo precortado: 1 agujero
- Diámetro del orificio del grifo: 35 mm

CÓDIGO EAN
- 8017709273576

ACCESORIOS
- Equipo accesorios montaje: Sifón con conexión para lavavajillas , Ganchos montaje, Junta

LYP791D — 140 €

MONOBLOCK SINK, DERECHO, ACERO INOXIDABLE, ACABADO: PRE-POLISHED





INSTALACIÓN
- Estándar
- Medida mueble empotrable: 45 cm

CARACTERÍSTICAS
- Acero inoxidable
- Derecho
- Número de cubetas: 1
- Dimensiones cubeta izq, L x P x A (mm): 370 x 370 x 150 mm
- Espesor acero cubeta izq (mm): 0.6 mm
- Radio angular cubeta izq: 80 mm
- Orificio mezclador
- Rebosadero cubeta izquierda: Sí, tradicional
- Agujero para grifo / Agujero para grifo precortado: 1 agujero
- Diámetro del orificio del grifo: 35 mm

CÓDIGO EAN
- 8017709273569

ACCESORIOS
- Equipo accesorios montaje: Sifón con conexión para lavavajillas , Ganchos montaje, Junta

Este esquema aplica a:
LYP791S

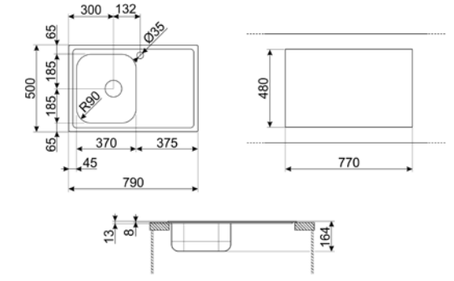

Este esquema aplica a:
LYP791D

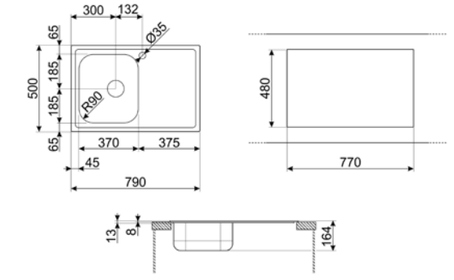

UNIVERSAL | COMPOSITE | SOBRE ENCIMERA

VSGX860MN 530 €

CUBETA DE COMPOSITE, NEGRO





INSTALACIÓN
- Estándar
- Medida mueble empotrable: 90 cm

CARACTERÍSTICAS
- Granito
- Número de cubetas: 1
- Dimensiones cubeta , L x P x A (mm): 796 x 386 x 215 mm
- Radio angular cubeta: 6 mm
- Orificio mezclador
- Rebosadero cubeta: Sí, alíneado
- Agujero para grifo / Agujero para grifo precortado: Preparado
- Diámetro del orificio del grifo: 35 mm

CÓDIGO EAN
- 8017709311735

ACCESORIOS
- Equipo accesorios montaje: Sifón con conexión para lavavajillas, Ganchos montaje
- Escurridor de pasta
- Tabla de corte

Este esquema aplica a:
VSGX860MN

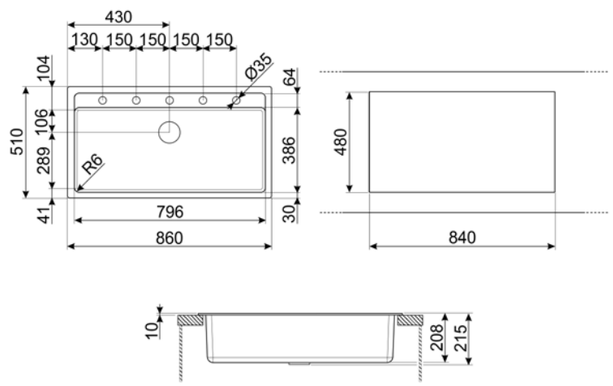

UNIVERSAL | COMPOSITE | SOBRE ENCIMERA Y BAJO ENCIMERA

VZP76N 430 €

CUBETA DE COMPOSITE, NEGRO





INSTALACIÓN
- Estándar, Bajo encimera
- Medida mueble empotrable: 80 cm

CARACTERÍSTICAS
- Granito
- Número de cubetas: 1
- Dimensiones cubeta , L x P x A (mm): 700 x 400 x 215 mm
- Radio angular cubeta: 10 mm
- Rebosadero: Sí, alíneado
- Agujero para grifo / Agujero para grifo precortado: No agujero

CÓDIGO EAN
- 8017709294038

ACCESORIOS
- Equipo accesorios montaje: Sifón con conexión para lavavajillas, Ganchos montaje

VZP76CT 430 €

CUBETA DE COMPOSITE, CEMENTO



8017709294021

VZP76B 430 €

CUBETA DE COMPOSITE, BLANCO



8017709294014

Este esquema aplica a:
VZP76N, VZP76CT, VZP76B

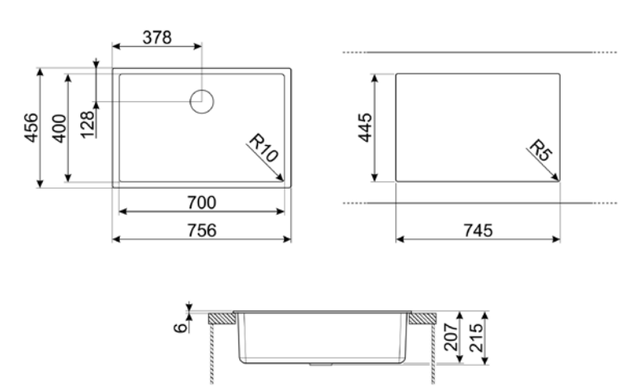

VZP56N 405 €

CUBETA DE COMPOSITE, NEGRO





INSTALACIÓN
- Estándar, Bajo encimera
- Medida mueble empotrable: 60 cm

CARACTERÍSTICAS
- Granito
- Número de cubetas: 1
- Dimensiones cubeta , L x P x A (mm): 500 x 400 x 215 mm
- Radio angular cubeta: 10 mm
- Rebosadero: Sí, alíneado
- Agujero para grifo / Agujero para grifo precortado: No agujero

CÓDIGO EAN
- 8017709294076

ACCESORIOS
- Equipo accesorios montaje: Sifón con conexión para lavavajillas, Ganchos montaje

VZP56CT 405 €

CUBETA DE COMPOSITE, CEMENTO



Código EAN: 8017709294069

VZP56B 405 €

CUBETA DE COMPOSITE, BLANCO



Código EAN: 8017709294052

Este esquema aplica a:
VZP56N, VZP56CT, VZP56B

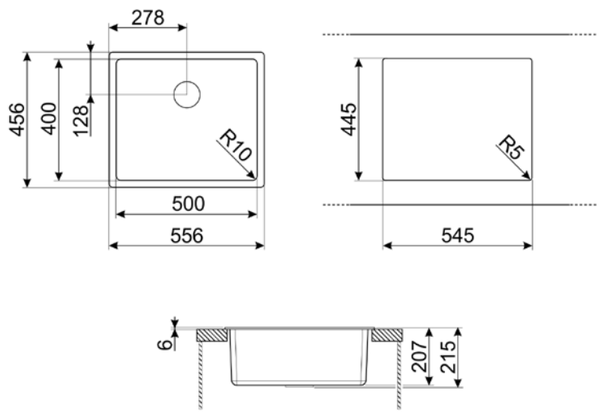

VZP45N 365 €

CUBETA DE COMPOSITE, NEGRO





INSTALACIÓN
- Estándar, Bajo encimera
- Medida mueble empotrable: 45, 50 cm

CARACTERÍSTICAS
- Granito
- Número de cubetas: 1
- Dimensiones cubeta , L x P x A (mm): 400 x 400 x 215 mm
- Radio angular cubeta: 10 mm
- Rebosadero: Sí, alíneado
- Agujero para grifo / Agujero para grifo precortado: No agujero

CÓDIGO EAN
- 8017709294137

ACCESORIOS
- Equipo accesorios montaje: Sifón con conexión para lavavajillas, Ganchos montaje

VZP45CT 365 €

CUBETA DE COMPOSITE, CEMENTO



Código EAN: 8017709294120

VZP45B 365 €

CUBETA DE COMPOSITE, BLANCO



EAN: 8017709294113

Este esquema aplica a:
VZP45N, VZP45CT, VZP45B

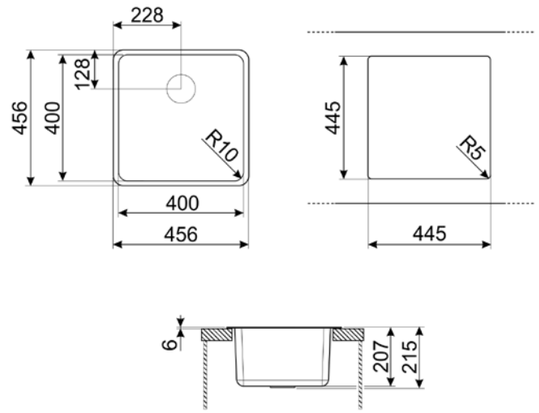

UNIVERSAL | COMPOSITE | SOBRE ENCIMERA

VZ57N 345 €

CUBETA DE COMPOSITE, NEGRO





INSTALACIÓN
- Estándar
- Medida mueble empotrable: 60 cm

CARACTERÍSTICAS
- Granito
- Número de cubetas: 1
- Dimensiones cubeta , L x P x A (mm): 500 x 400 x 210 mm
- Radio angular cubeta: 5 mm
- Orificio mezclador
- Rebosadero: Sí, tradicional
- Agujero para grifo / Agujero para grifo precortado: Preparado
- Diámetro del orificio del grifo: 35 mm

CÓDIGO EAN
- 8017709183363

ACCESORIOS
- Equipo accesorios montaje: Sifón con conexión para lavavajillas, Ganchos montaje

VZ57CT 345 €

CUBETA DE COMPOSITE, CEMENTO



Código EAN: 8017709251819

VZ57B 345 €

CUBETA DE COMPOSITE, BLANCO



Código EAN: 8017709183356

Este esquema aplica a:
VZ57N, VZ57CT, VZ57B

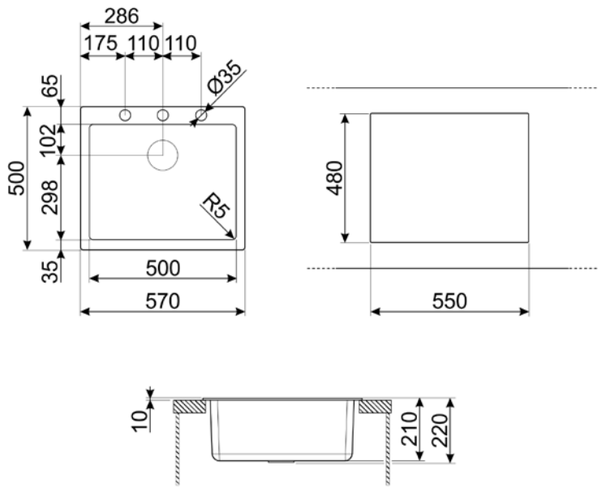

UNIVERSAL | COMPOSITE | SOBRE ENCIMERA

VZ45N 325 €

CUBETA DE COMPOSITE, NEGRO



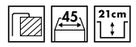

INSTALACIÓN
- Estándar
- Medida mueble empotrable: 45 cm

CARACTERÍSTICAS
- Granito
- Número de cubetas: 1
- Dimensiones cubeta , L x P x A (mm): 400 x 400 x 210 mm
- Radio angular cubeta: 5 mm
- Orificio mezclador
- Rebosadero: Sí, tradicional
- Agujero para grifo / Agujero para grifo precortado: Preparado
- Diámetro del orificio del grifo: 35 mm

CÓDIGO EAN
- 8017709311704

ACCESORIOS
- Equipo accesorios montaje: Sifón con conexión para lavavajillas, Ganchos montaje

VZ45CT 325 €

CUBETA DE COMPOSITE, CEMENTO



Código EAN: 8017709311711

VZ45B 325 €

CUBETA DE COMPOSITE, BLANCO



Código EAN: 8017709311728

Este esquema aplica a:
VZ45N, VZ45CT, VZ45B

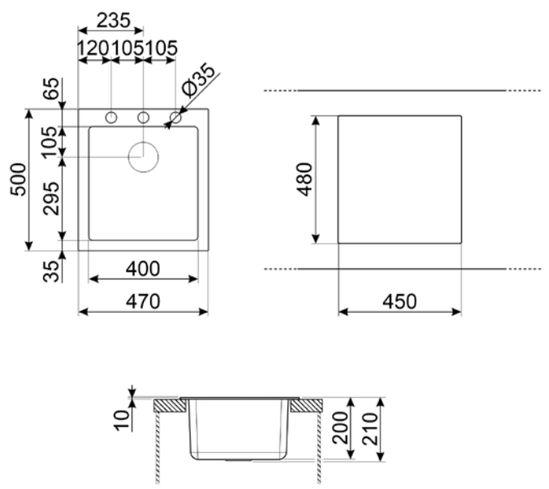

COL19H 140 €

FAMILIA: ACCESORIOS

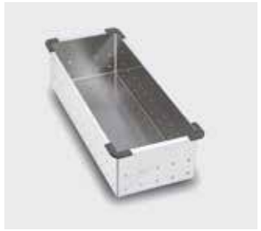

- St/Steel colander to fit MINIMUM radius mm bowl, measures 200 x 410 x 100 mm
- Código EAN: 8017709311315

RND2V 65 €

FAMILIA: ACCESORIOS



- 2 Bowls standard Rondò waste kit with rectangular overflow
- Código EAN: 8017709176594

RND1V 40 €

FAMILIA: ACCESORIOS



- Rondò waste kit 1 bowl with standard overflow
- Código EAN: 8017709176587



GRIFOS

Funcionalidad y eficiencia

Smeg ofrece una amplia gama de grifos diseñados para adaptarse a cualquier estilo de cocina. Disponibles en acabados como inox cepillado, brillante o cromado, y con opciones de caño giratorio o extraíble, cada modelo combina funcionalidad y diseño para integrarse perfectamente con el fregadero.
Algunos modelos de grifos Smeg incluyen sistemas funcionales que permiten un gran ahorro de agua y energía.

WSC

Gracias al sistema WSC (Water Saving Cartridge), si la leva de funcionamiento se queda a mitad del recorrido, el grifo gestiona el 50% del flujo de agua. En caso de necesitar mayor cantidad, basta con abrir más la leva para alcanzar el 100% de presión.

ESC

Con el sistema ESC (Energy Saving Cartridge), la leva de mando en posición central suministra únicamente agua fría, en lugar de una mezcla de agua fría y caliente. De este modo, el uso del grifo no activa el calentador, que solo se encenderá cuando lo consideremos necesario.



GRIFOS

	SEMI-PROFESSIONAL MONOMANDO		MONOMANDO EXTRAÍBLE		MONOMANDO	
UNIVERSAL	 MID65S	 MID20CR	 MRMG4DCR	 MID2CR	 MRMG3CR	 MI3MN
	 MIDR55CR	 MID5CR	 MD22CUX	 MID1NS	 MID9CR	 MD14CR
	 MTD5CR				 MI4CR	 MI1CR
COLONIAL	 MIDR7CR-2				 MIR60-2	
50'STYLE	 MDF50SS					

BIMANDO

UNIVERSAL	 MAP99CR					

HORNOS
MICROONDAS
CAFETERAS Y CAJONES
ENCIMERAS
COCINAS
CAMPANAS
FRIGORÍFICOS Y CONGELADORES
VINOTECAS Y ABATIDORES
LAVAVAJILLAS
LAVADORAS Y SECADORAS
FREGADEROS Y GRIFOS
PEQUEÑO APARATO ELECTRODOMÉSTICO
MENAJE

MID6SS — 960 €

SEMI-PROFESSIONAL MONOMANDO, ACERO INOXIDABLE, ACABADO: CEPILLADO



360°

CARACTERÍSTICAS
- Semi-professional monomando
- Acero inoxidable
- Caño giratorio
- Rotación caño giratorio: 360 °
- Tipo de cartucho: 25 Ø
- Conexión de mangueras flexibles.: 3/8 "
- Longitud mangueras flexibles: 700 mm
- Número de mangueras flexibles: 2
- Número de cavidades: 1

CÓDIGO EAN
- 8017709269012

MID6DKX — 960 €

SEMI-PROFESSIONAL MONOMANDO, ACERO INOXIDABLE, ACABADO: CEPILLADO



Código EAN:
8017709269029

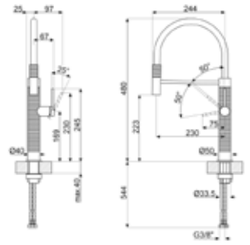

Este esquema aplica a:
MID6SS, MID6DKX

MIDR55CR — 400 €

SEMI-PROFESSIONAL MONOMANDO, ESC, WSC, CROMO, ACABADO: BRILLANTE



ESC WSC 180°

CARACTERÍSTICAS
- Semi-professional monomando
- Latón
- Caño giratorio
- Rotación caño giratorio: 180 °
- Tipo de cartucho: 35 Ø
- Conexión de mangueras flexibles.: 3/8 "
- Longitud mangueras flexibles: 500 mm
- Número de mangueras flexibles: 2
- Número de cavidades: 1

CÓDIGO EAN
- 8017709211554

MID5CR — 380 €

SEMI-PROFESSIONAL MONOMANDO, ESC, WSC, CROMO, ACABADO: BRILLANTE



Código EAN:
8017709173654

Este esquema aplica a:
MIDR55CR

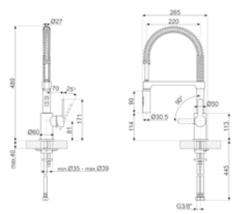

Este esquema aplica a:
MID5CR

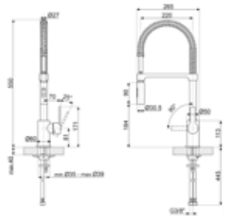

MID20CR — 510 €

SEMI-PROFESSIONAL MONOMANDO, CHROME AND BLACK MATT, ACABADO: BRILLANTE



360°

CARACTERÍSTICAS
- Semi-professional monomando
- Latón
- Caño giratorio
- Rotación caño giratorio: 360 °
- Tipo de cartucho: 35 Ø
- Conexión de mangueras flexibles.: 3/8 "
- Longitud mangueras flexibles: 450 mm
- Número de mangueras flexibles: 2
- Número de cavidades: 1

CÓDIGO EAN
- 8017709311636

MID20MN — 585 €

SEMI-PROFESSIONAL MONOMANDO, NEGRO, ACABADO: MATT BLACK



Código EAN:
8017709311643

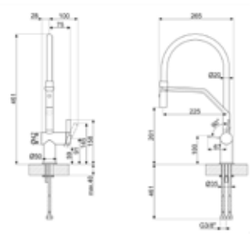

Este esquema aplica a:
MID20CR, MID20MN

MRMG4DCR — 320 €

MONOMANDO, CROMO, ACABADO: BRILLANTE, CAÑO EXTRAÍBLE



360°

CARACTERÍSTICAS
- Monomando extraíble
- Latón
- Caño giratorio
- Rotación caño giratorio: 360 °
- Tipo de cartucho: 35 Ø
- Conexión de mangueras flexibles.: 3/8 "
- Longitud mangueras flexibles: 350 mm
- Número de mangueras flexibles: 2
- Número de cavidades: 1

CÓDIGO EAN
- 8017709252564

MRMG3CR — 230 €

MONOMANDO, CROMO, ACABADO: BRILLANTE, CAÑO FIJO



Código EAN:
8017709252557

Este esquema aplica a:
MRMG4DCR

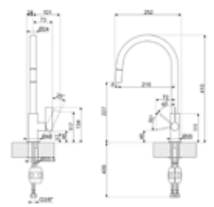

Este esquema aplica a:
MRMG3CR

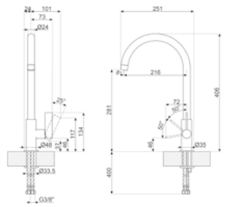

MID2CR 230 €

MONOMANDO, ESC, WSC, CROMO, ACABADO: BRILLANTE, CAÑO EXTRAÍBLE



CARACTERÍSTICAS
- Monomando extraíble
- Latón
- Caño giratorio
- Rotación caño giratorio: 180 °
- Tipo de cartucho: 35 Ø
- Conexión de mangueras flexibles.: 3/8 "
- Longitud mangueras flexibles: 400 mm
- Número de mangueras flexibles: 2
- Número de cavidades: 1

CÓDIGO EAN
- 8017709173623

MID2MN 335 €

MONOMANDO, ESC, WSC, NEGRO, ACABADO: MATE, CAÑO EXTRAÍBLE



Código EAN:
8017709309534

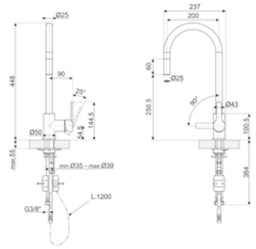

Este esquema aplica a:
MID2CR, MID2MN

MI3MN 305 €

MONOMANDO, ESC, NEGRO, ACABADO: MATT BLACK



CARACTERÍSTICAS
- Monomando
- Latón
- Caño giratorio
- Rotación caño giratorio: 360 °
- Tipo de cartucho: 35 Ø
- Conexión de mangueras flexibles.: 3/8 "
- Longitud mangueras flexibles: 370 mm
- Número de mangueras flexibles: 2
- Número de cavidades: 1

CÓDIGO EAN
- 8017709311537

MI3CR 215 €

MONOMANDO, ESC, CROMO, ACABADO: BRILLANTE



Código EAN:
8017709173630

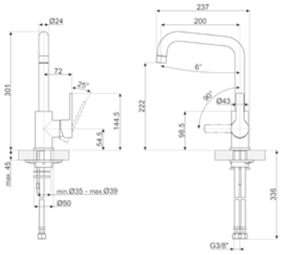

Este esquema aplica a:
MI3MN, MI3CR

MID9CR 325 €

SEMI-PROFESSIONAL MONOMANDO, CROMO, ACABADO: BRILLANTE



CARACTERÍSTICAS
- Semi-professional monomando
- Latón
- Caño giratorio
- Rotación caño giratorio: 360 °
- Tipo de cartucho: 35 Ø
- Conexión de mangueras flexibles.: 3/8 "
- Longitud mangueras flexibles: 360 mm
- Número de mangueras flexibles: 2
- Número de cavidades: 1

CÓDIGO EAN
- 8017709216948

Este esquema aplica a:
MID9CR

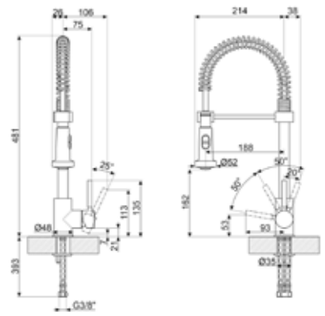

MD14CR 435 €

MONOMANDO, CROMO, ACABADO: BRILLANTE, CAÑO EXTRAÍBLE



CARACTERÍSTICAS
- Monomando extraíble
- Latón
- Caño giratorio
- Rotación caño giratorio: 170 °
- Tipo de cartucho: 25 Ø
- Conexión de mangueras flexibles.: 3/8 "
- Longitud mangueras flexibles: 500 mm
- Número de mangueras flexibles: 2
- Número de cavidades: 1

CÓDIGO EAN
- 8017709108328

Este esquema aplica a:
MD14CR

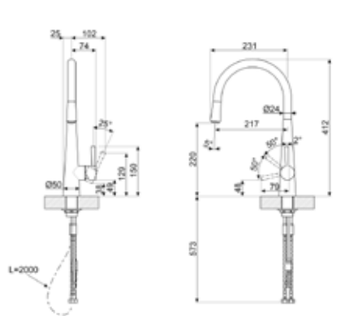

MI4CR 175 €

MONOMANDO, ESC, CROMO, ACABADO: BRILLANTE



CARACTERÍSTICAS
- Monomando
- Latón
- Caño giratorio
- Rotación caño giratorio: 360 °
- Tipo de cartucho: 35 Ø
- Conexión de mangueras flexibles.: 3/8 "
- Longitud mangueras flexibles: 370 mm
- Número de mangueras flexibles: 2
- Número de cavidades: 1

CÓDIGO EAN
- 8017709173647

Este esquema aplica a:
MI4CR

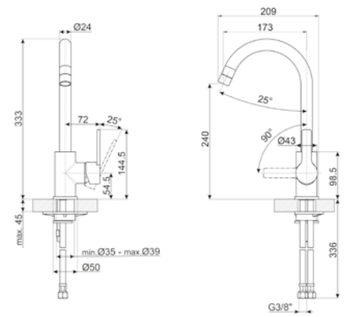

MD22CUX 630 €

MONOMANDO, COBRE, ACABADO: PVD CEPILLADO, CAÑO EXTRAÍBLE



CARACTERÍSTICAS
- Monomando extraíble
- Latón
- Caño giratorio
- Rotación caño giratorio: 360 °
- Tipo de cartucho: 25 Ø
- Conexión de mangueras flexibles.: 3/8 "
- Longitud mangueras flexibles: 450 mm
- Número de mangueras flexibles: 2
- Número de cavidades: 1

CÓDIGO EAN
- 8017709302573

MD22DKX 630 €

MONOMANDO, DARK INOX, ACABADO: PVD CEPILLADO, CAÑO EXTRAÍBLE



Código EAN:
8017709302580

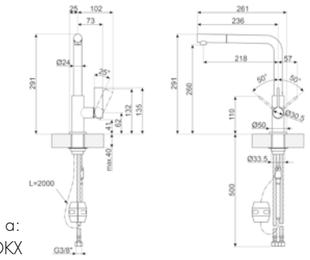

Este esquema aplica a:
MD22CUX, MD22DKX

MID1NS 410 €

MONOMANDO, ESC, WSC, NÍQUEL, ACABADO: SATINADO, CAÑO EXTRAÍBLE



CARACTERÍSTICAS
- Monomando extraíble
- Latón
- Caño giratorio
- Rotación caño giratorio: 180 °
- Tipo de cartucho: 35 Ø
- Conexión de mangueras flexibles.: 3/8 "
- Longitud mangueras flexibles: 400 mm
- Número de mangueras flexibles: 2
- Número de cavidades: 1

CÓDIGO EAN
- 8017709311513

MID1MN 335 €

MONOMANDO, ESC, WSC, NEGRO, ACABADO: MATT BLACK, CAÑO EXTRAÍBLE



Código EAN:
8017709311520

MID1CR 230 €

MONOMANDO, ESC, WSC, CROMO, ACABADO: BRILLANTE, CAÑO EXTRAÍBLE



Código EAN:
8017709173609

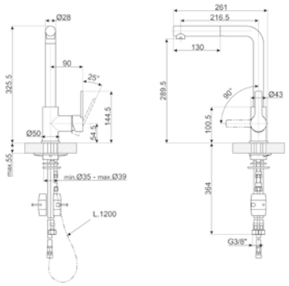

Este esquema aplica a:
MID1NS, MID1MN, MID1CR

MAP99CR 760 €

BIMANDO CON FILTRO DE AGUA, ESC, CROMO, ACABADO: BRILLANTE



CARACTERÍSTICAS
- Bimando con filtro de agua
- Latón
- Caño giratorio
- Rotación caño giratorio: 360 °
- Tipo de cartucho de agua filtrada: 20x1
- Tipo de cartucho: 35 Ø
- Caño salida agua filtrada
- Conexión de mangueras flexibles.: 3/8 "
- Longitud mangueras flexibles: 360 mm
- Número de mangueras flexibles: 3
- Número de cavidades: 1
- Filtro depuración agua

CÓDIGO EAN
- 8017709235314

Este esquema aplica a:
MAP99CR

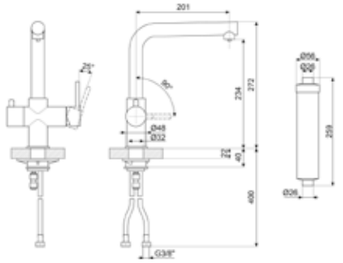

MTD5CR 435 €

SOLDADO, CROMO, ACABADO: BRILLANTE, CAÑO EXTRAÍBLE



CARACTERÍSTICAS
- Monomando extraíble
- Soldado
- Latón
- Caño giratorio
- Rotación caño giratorio: 360 °
- Tipo de cartucho: 25 Ø
- Conexión de mangueras flexibles.: 3/8 "
- Longitud mangueras flexibles: 500 mm
- Número de mangueras flexibles: 2
- Número de cavidades: 2

CÓDIGO EAN
- 8017709282554

Este esquema aplica a:
MTD5CR

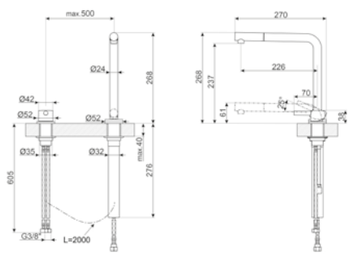

MI1CR 185 €

MONOMANDO, ESC, WSC, CROMO, ACABADO: BRILLANTE



CARACTERÍSTICAS
- Monomando
- Latón
- Caño giratorio
- Rotación caño giratorio: 360 °
- Tipo de cartucho: 35 Ø
- Conexión de mangueras flexibles.: 3/8 "
- Longitud mangueras flexibles: 370 mm
- Número de mangueras flexibles: 2
- Número de cavidades: 1

CÓDIGO EAN
- 8017709282448

Este esquema aplica a:
MI1CR

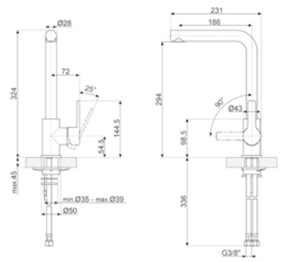

COLONIAL

MIDR7CR-2 — 815 €

SEMI-PROFESSIONAL MONOMANDO, ESC, WSC, CROMO, ACABADO: BRILLANTE



ESC WSC 180°

CARACTERÍSTICAS
- Semi-professional monomando
- Latón
- Caño giratorio
- Rotación caño giratorio: 180 °
- Tipo de cartucho: 35 Ø
- Conexión de mangueras flexibles.: 3/8 "
- Longitud mangueras flexibles: 500 mm
- Número de mangueras flexibles: 2
- Número de cavidades: 1

CÓDIGO EAN
- 8017709186807

MIDR7O-2 — 815 €

SEMI-PROFESSIONAL MONOMANDO, ESC, WSC, BRONCE, ACABADO: LATÓN ENVEJECIDO



Código EAN:
8017709186814

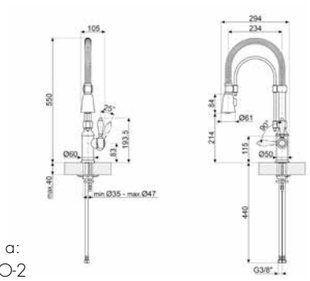

Este esquema aplica a:
MIDR7CR-2, MIDR7O-2

MIR6O-2 — 315 €

MONOMANDO, ESC, BRONCE, ACABADO: LATÓN ENVEJECIDO



ESC 360°

CARACTERÍSTICAS
- Monomando
- Latón
- Caño giratorio
- Rotación caño giratorio: 360 °
- Tipo de cartucho: 35 Ø
- Conexión de mangueras flexibles.: 3/8 "
- Longitud mangueras flexibles: 370 mm
- Número de mangueras flexibles: 2
- Número de cavidades: 1

CÓDIGO EAN
- 8017709233815

MIR6CR-2 — 315 €

MONOMANDO, ESC, CROMO, ACABADO: BRILLANTE



Código EAN:
8017709233808

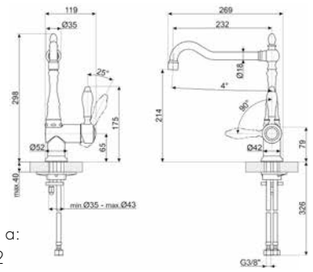

Este esquema aplica a:
MIR6O-2, MIR6CR-2

50'STYLE

MDF50SS — 749 €

SEMI-PROFESSIONAL MONOMANDO, ESC, CROMO, ACABADO: CROMO



ESC 360°

CARACTERÍSTICAS
- Semi-professional monomando
- Latón
- Caño giratorio
- Rotación caño giratorio: 360 °
- Tipo de cartucho: 25 Ø
- Conexión de mangueras flexibles.: 3/8 "
- Longitud mangueras flexibles: 450 mm
- Número de mangueras flexibles: 2
- Número de cavidades: 1

CÓDIGO EAN
- 8017709273965

MDF50RD — 749 €

SEMI-PROFESSIONAL MONOMANDO, ESC, ROJO, ACABADO: CROMO



Código EAN:
8017709273927

MDF50CR — 749 €

SEMI-PROFESSIONAL MONOMANDO, ESC, CREMA, ACABADO: CROMO



Código EAN:
8017709273910

MDF50WH — 749 €

SEMI-PROFESSIONAL MONOMANDO, ESC, BLANCO, ACABADO: CROMO



Código EAN:
8017709273958

MDF50PB — 749 €

SEMI-PROFESSIONAL MONOMANDO, ESC, AZUL, ACABADO: CROMO



Código EAN:
8017709273934

MDF50PG — 749 €

SEMI-PROFESSIONAL MONOMANDO, ESC, VERDE AGUA, ACABADO: CROMO



Código EAN:
8017709273941

Este esquema aplica a:
MDF50SS, MDF50RD, MDF50CR, MDF50WH, MDF50PB, MDF50PG

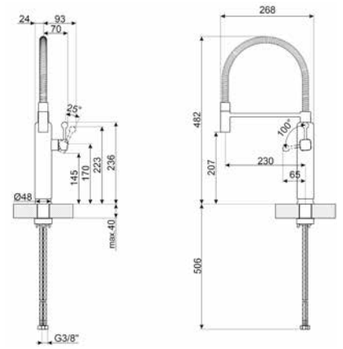

PEQUEÑO APARATO ELECTRODOMÉSTICO

Con un rendimiento excepcional y un diseño inconfundible, los pequeños electrodomésticos de Smeg van más allá de su funcionalidad práctica. Cada pieza combina tecnología avanzada con una estética única, convirtiéndose en un elemento decorativo para la cocina y transformando las tareas diarias en una experiencia de diseño y estilo.



HORNOS
MICROONDAS
CAFETERAS Y CAJONES
ENCIMERAS
COCINAS
CAMPANAS
FRIGORÍFICOS Y CONGELADORES
VINOTECAS Y ABATIDORES
LAVAVAJILLAS
LAVADORAS Y SECADORAS
FREGADEROS Y GRIFOS
PEQUEÑO APARATO ELECTRODOMÉSTICO
MENAJE

PEQUEÑOS ELECTRODOMÉSTICOS

Aliados perfectos en la cocina

EL TRITAN™ RENEW

Desde hace varios años, Smeg ha emprendido un enfoque ambiental y refuerza su compromiso con el desarrollo sostenible. Esto se traduce en diversas acciones, como la renovación de sus productos para garantizar una mayor durabilidad.

Así, Smeg ha adoptado el Tritan™ Renew, un material con un 50% de contenido reciclado certificado*, fabricado a partir de residuos plásticos difíciles de reciclar. Estos residuos sustituyen a los recursos fósiles tradicionales para crear nuevos materiales vírgenes.

tritan RENEW MADE WITH 50% RECYCLED MATERIAL

PARTICIPACIÓN EN LA ECONOMÍA CIRCULAR

El Tritan™ Renew se obtiene mediante avanzadas tecnologías de reciclaje circular que emplean plástico reciclado como materia prima. Este proceso reduce el consumo de combustibles fósiles y disminuye las emisiones de gases de efecto invernadero, contribuyendo a un modelo de producción más sostenible y responsable con el medioambiente.

CALIDAD Y SEGURIDAD

El Tritan™ Renew es un material duradero y de alto rendimiento que garantiza una calidad óptima. Este termoplástico transparente está certificado sin BPA y ofrece una gran resistencia al lavavajillas (hasta 100°C), a los impactos, a las manchas y a los olores.

UNA HUELLA DE CARBONO NOTABLEMENTE MÁS BAJA

Gracias a estas avanzadas tecnologías de reciclaje circular, los residuos plásticos se descomponen hasta su forma molecular, evitando que terminen en vertederos y reduciendo los desechos en los océanos.

Varios productos Smeg están equipados con Tritan™ Renew, fabricado con un 50% de materiales reciclados certificados*:


HBF03


PBF01


MFF11


BLF03


CJF11


CGF11

DOS ESTILOS ICÓNICOS DE SMEG:

50'S STYLE Y LÍNEA CONTEMPORÁNEA

50'S STYLE

El 50's Style de Smeg reinventa el encanto del pasado con una estética retro inspirada en los años 50. Este estilo combina curvas suaves, colores vibrantes y acabados brillantes que llenan cualquier espacio de personalidad y nostalgia. Una mezcla perfecta entre diseño vintage y tecnología moderna que convierte cualquier electrodoméstico en el protagonista de tu cocina.

- Años 50, diseño retro
- Colores vibrantes y pasteles
- Curvas suaves
- Lacados brillantes





COLLEZIONE LINE

En contraste, la Línea Contemporánea de Smeg apuesta por un diseño elegante, minimalista y sofisticado. Con líneas rectas, acabados en acero inoxidable o negro mate, y una funcionalidad impecable, esta línea responde a las necesidades del día a día. Ideal para quienes buscan un estilo moderno, atemporal y lleno de innovación.

- Minimalismo, líneas puras
- Colores neutros y metálicos
- Líneas rectas
- Acabados mate



PEQUEÑO APARATO ELECTRODOMÉSTICO

PREPARACIÓN DE ALIMENTOS

BRILLANTES


SMF02BLEU


SMF03RDEU


HBF11CREU


HBF03BLEU


PBF01PBEU


HMF01PKEU


KSF01BLWW


BLF03PGEU

MATES


BLC02BLMEU


KSC01EGMUS

DOLCE&GABBANA


SMF03DGEU


BLF01DGEU

UTENSILIOS


KBSF02BL

COCCIÓN


COF01WHEU


PIC01WHMEU

DESAYUNO


KLF03PBEU


KLF04PGEU


KLF05PKEU


WKF01BL


TSF01RDEU


TSF02CREU


TSF03WHEU


CJF11PBEU


MFF11PKEU


KLF03PBEU


TSF01BLMEU


CJF01BLMEU


KLF03DGBEU


KLF03DGEU


TSF01DGBEU


TSF01DGEU


CJF01DGBEU


CJF01DGEU


MFF01DGBEU

CAFÉ


CGF11PGEU


CGF11PGEU


ECF02BLEU


EGF03RDEU


CGF02SSEU


CGF11PGEU

EMC02WHMEU

BCC13EGMEU

CGF01DGBEU

ECF02DGBEU

BCC11BLMEU

BCC12WHMEU

ROBOT DE COCINA CON BASE INOX

SMF02BLEU 399 €

NEGRO



CARACTERÍSTICAS
- Capacidad de 4,8 litros
- Palanca de control en acero inoxidable
- Cuerpo de aluminio fundido en color
- Base de aluminio fundido en gris metalizado
- Base antideslizante

FUNCIONES Y SEGURIDAD
- 10 velocidades con inicio progresivo
- Movimiento planetario
- Salida frontal para accesorios
- Motor de transmisión directa
- Sistema de seguridad contra bloqueo del motor
- Protección contra sobrecarga del motor

CAPACIDAD
- Claras de huevo mínimo 2 y máximo 12
- Masa para tartas máximo 2 kg
- Masa para bizcochos máximo 2,6 kg
- Masa para pan pizza o pasta 1,8 kg en total con un máximo de 1,2 kg de harina
- Preparación de pasta con huevo 500 g en total con 3 huevos
- Nata montada mínimo 100 ml y máximo 1 litro

INFORMACIÓN TÉCNICA
- Potencia 800 W
- Dimensiones (Al x An x Pr): 37,8 cm 49 cm con la cabeza levantada x 40,5 cm x 22,1 cm

ACCESORIOS INCLUIDOS
- Incluye 1 bol de acero inoxidable, 1 batidor de varillas de acero inoxidable, 1 batidor plano de aluminio, 1 gancho amasador de aluminio y 1 tapa vertedora antisalpicaduras de plástico

CÓDIGO EAN
- 8017709269128

SMF02CREU 399 €

CREMA



Código EAN:
8017709269135

SMF02WHEU 399 €

BLANCO



Código EAN:
8017709277680

SMF02PKEU 399 €

ROSA PASTEL



Código EAN:
8017709269180

ROBOT DE COCINA CON BASE A TODO COLOR

SMF03RDEU 539 €

ROJO



CARACTERÍSTICAS
- Capacidad de 4,8 litros
- Palanca de control en acero inoxidable
- Cuerpo de aluminio fundido en color
- Base de aluminio fundido en color
- Base antideslizante

FUNCIONES Y SEGURIDAD
- 10 velocidades con inicio progresivo
- Movimiento planetario
- Salida frontal para accesorios
- Motor de transmisión directa
- Sistema de seguridad contra bloqueo del motor
- Protección contra sobrecarga del motor

CAPACIDAD
- Claras de huevo mínimo 2 y máximo 12
- Masa para tartas máximo 2 kg
- Masa para bizcochos máximo 2,6 kg
- Masa para pan pizza o pasta 1,8 kg en total con un máximo de 1,2 kg de harina
- Preparación de pasta con huevo 500 g en total con 3 huevos
- Nata montada mínimo 100 ml y máximo 1 litro

INFORMACIÓN TÉCNICA
- Potencia 800 W
- Dimensiones (Al x An x Pr): 37,8 cm 49 cm con la cabeza levantada x 40,5 cm x 22,1 cm

ACCESORIOS INCLUIDOS
- Incluye 1 bol de acero inoxidable, 1 batidor de varillas de acero inoxidable, 1 batidor plano de aluminio, 1 gancho amasador de aluminio, 1 batidor de bordes flexibles en acero inoxidable y siliconanay 1 tapa vertedora antisalpicaduras de plástico

CÓDIGO EAN
- 8017709269203

SMF03BLEU 539 €

NEGRO



Código EAN:
8017709269142

SMF03CREU 539 €

CREMA



Código EAN:
8017709269159

SMF03WHEU 539 €

BLANCO



Código EAN:
8017709277697

SMF03PBEU 539 €

AZUL PASTEL



Código EAN:
8017709311902

SMF03PGEU 539 €

VERDE PASTEL



Código EAN:
8017709304492

SMF03PKEU 539 €

ROSA PASTEL



Código EAN:
8017709319212

SMF03DGEU 1.399 €

SICILY IS MY LOVE, SMEG & DOLCE&GABBA



Código EAN:
8017709248369

BATIDORA DE MANO

HBF11CREU 79 €

CREMA



CARACTERÍSTICAS
- Control mediante botones y anillo giratorio
- Cuerpo de ABS en color
- Pie y cuchillas de acero inoxidable
- Mango ergonómico y antideslizante
- Sistema de corte Flowblend

TECNOLOGÍA
- Velocidad variable
- Rotación máxima de 14 850 revoluciones por minuto
- Función Turbo
- Recogecable integrado

ACCESORIOS INCLUÍDOS
- Jarra medidora de 1,4 litros con tapa de TritanTM Renew
- Picador en TritanTM Renew
- Batidor de varillas

INFORMACIÓN TÉCNICA
- Potencia 800 W
- Dimensiones (Al x An x Pr): 37,8 cm 49 cm con la cabeza levantada x 40,5 cm x 22,1 cm

ACCESORIOS INCLUIDOS
- Incluye 1 bol de acero inoxidable, 1 batidor de varillas de acero inoxidable, 1 batidor plano de aluminio, 1 gancho amasador de aluminio y 1 tapa vertedora antisalpicaduras de plástico

CÓDIGO EAN
- 8017709269128

HBF11BLEU 79 €

NEGRO



Código EAN:
8017709319588

HBF11RDEU 79 €

ROJO



Código EAN:
8017709319618

HBF11PBEU 79 €

AZUL PASTEL



Código EAN:
8017709319601

BATIDORA DE MANO CON ACCESORIOS

HBF03WHEU 129 €

BLANCO



CARACTERÍSTICAS
- Control mediante botones y anillo giratorio
- Cuerpo de ABS en color
- Pie y cuchillas de acero inoxidable
- Mango ergonómico y antideslizante
- Sistema de corte Flowblend

TECNOLOGÍA
- Velocidad variable
- Rotación máxima de 14 850 revoluciones por minuto
- Función Turbo
- Recogecable integrado

INFORMACIÓN TÉCNICA
- Potencia 700 W
- Dimensiones (Al x An x Pr): 41,4 x 6,5 x 6,5 cm

ACCESORIOS INCLUIDOS
- Incluye 1 bol de acero inoxidable, 1 batidor de varillas de acero inoxidable, 1 batidor plano de aluminio, 1 gancho amasador de aluminio y 1 tapa vertedora antisalpicaduras de plástico

CÓDIGO EAN
- 8017709343811

HBF03RDEU 129 €

ROJO



Código EAN:
8017709343804

HBF03CREU 129 €

CREMA



Código EAN:
8017709343781

HBF03BLEU 129 €

NEGRO



Código EAN:
8017709343774

HBF03PBEU 129 €

AZUL PASTEL



Código EAN:
8017709343798

MINI BATIDORA DE VASO

PBF01PBEU 129 €

AZUL PASTEL



CARACTERÍSTICAS
- Capacidad de 600 ml / 3 tazas
- Control mediante mando
- 2 botellas con tapa en Tritan™ Renew aptas para lavavajillas
- Cuchilla doble de acero inoxidable extraíble
- Base antideslizante

FUNCIONES
- 2 velocidades
- Rotación máxima de 24 000 revoluciones por minuto
- Bloqueo de seguridad si el motor se sobrecarga o el vaso no está bien colocado
- Recogecable integrado

INFORMACIÓN TÉCNICA
- Potencia 300 W
- Dimensiones (Al x An x Pr): 33,5 x 14,2 x 13,6 cm

CÓDIGO EAN
- 8017709313067

PBF01BLEU 129 €

NEGRO



Código EAN:
8017709313029

PBF01RDEU 129 €

ROJO



Código EAN:
8017709313012

PBF01CREU 129 €

CREMA



Código EAN:
8017709313005

PBF01WHEU 129 €

BLANCO



Código EAN:
8017709313098

PBF01PGEU 129 €

VERDE PASTEL



Código EAN:
8017709313074

PBF01PKEU 129 €

ROSA PASTEL



Código EAN:
8017709313081

BATIDORA DE VASO

BLF03PGEU 249 €

VERDE PASTEL



CARACTERÍSTICAS
- Capacidad de 1,5 litros / 6 tazas
- Control mediante mando y botones retroiluminados
- Cuerpo de aluminio fundido
- 1 vaso con tapa y tapón medidor en Tritan™ Renew
- Grupo de cuchillas de acero inoxidable no extraíble
- Base antideslizante
- Recogecable integrado

FUNCIONES
- 4 velocidades con rotación máxima de 18 000 revoluciones por minuto
- 4 programas: Smoothie, Green Smoothie, Hielo picado y Auto-limpieza
- Función Pulse
- Motor con inicio progresivo
- Bloqueo de seguridad si el motor se sobrecarga o el vaso no está bien colocado

INFORMACIÓN TÉCNICA
- Potencia 800 W
- Dimensiones (Al x An x Pr): 39,7 x 19,7 x 16,3 cm

CÓDIGO EAN
- 8017709328481

BLF01DGEU 869 €

SICILY IS MY LOVE, DOLCE&GABBANA



Código EAN:
8017709248352

BLF03BLEU 249 €

NEGRO



Código EAN:
8017709328467

BLF03RDEU 249 €

ROJO



Código EAN:
8017709313012

BLF03CREU 249 €

CREMA



Código EAN:
8017709328443

BLF03WHEU 249 €

BLANCO



Código EAN:
8017709328498

BLF03PBEU 249 €

AZUL PASTEL



Código EAN:
8017709328474

BLF03PKEU 249 €

ROSA PASTEL



Código EAN:
8017709332549

BATIDORA DE VASO DE ALTO RENDIMIENTO

BLC02BLMEU 479 €

NEGRO



BLC02WHMEU 479 €

BLANCO



Código EAN:
8017709347468

CARACTERÍSTICAS
- Capacidad de 1,5 litros / 6 tazas
- Mando de control con pantalla
- Cuerpo de plástico
- Panel frontal de aluminio cepillado con borde pulido
- 1 vaso con tapa y tapón medidor en Tritan™ Renew apto para lavavajillas
- Grupo de cuchillas de acero inoxidable no extraíble
- Base antideslizante

FUNCIONES
- 9 velocidades
- Rotación máxima de 22 000 revoluciones por minuto
- 5 programas: Smoothie, Green Smoothie, Postre helado, Hielo picado y Auto-limpieza
- Modo individual o familiar para las funciones Smoothie, Green Smoothie y Postre helado
- Funciones: Pausa y Pulse
- Temporizador con cuenta regresiva
- Motor con inicio progresivo
- Bloqueo de seguridad si el motor se sobrecarga o el vaso no está bien colocado

INFORMACIÓN TÉCNICA
- Potencia 1400 W
- Dimensiones Al x An x Pr 42,1 x 16,8 x 22,5 cm

ACCESORIOS INCLUIDOS
- Incluye bomba de vacío, prensador, espátula y cepillo de limpieza

CÓDIGO EAN
- 8017709347451

BATIDORA AMASADORA

HMF01PKEU 129 €

ROSA PASTEL



CARACTERÍSTICAS
- Control mediante gatillo y botones
- Pantalla LED oculta con indicador de minutos y segundos
- Cuerpo de ABS en color
- Palanca y botones de acero inoxidable
- Mango ergonómico y antideslizante
- Recogecable integrado

FUNCIONES
- 9 velocidades
- Función Turbo
- Motor con inicio progresivo
- Control electrónico de la velocidad
- Protección contra sobrecarga del motor

INFORMACIÓN TÉCNICA
- Potencia 250 W
- Dimensiones (Al x An x Pr): 17,1 x 22 x 10 cm

ACCESORIOS INCLUIDOS
- 2 batidores de varillas de acero inoxidable
- 2 batidores planos de acero inoxidable
- 2 ganchos amasadores de acero inoxidable
- 1 bolsa de almacenamiento para los accesorios

CÓDIGO EAN
- 8017709301866

HMF01BLEU 129 €

NEGRO



Código EAN:
8017709301835

HMF01RDEU 129 €

ROJO



Código EAN:
8017709301828

HMF01CREU 129 €

CREMA



Código EAN:
8017709301811

HMF01WHEU 129 €

BLANCO



Código EAN:
8017709301873

HMF01PBEU 129 €

AZUL PASTEL



Código EAN:
8017709301842

HMF01PGEU 129 €

VERDE PASTEL



Código EAN:
8017709301859

SET DE 6 CUCHILLOS CON BASE

KBSF02CR 349 €

CREMA



CARACTERÍSTICAS
- Cuerpo de acero inoxidable recubierto de polvo de carbono
- No apto para lavavajillas
- Base interior de madera de acacia
- Base antideslizante de ABS
- Cuchillos con hojas de acero inoxidable alemán pulido y mangos ergonómicos de acero inoxidable cepillado

CONTENIDO
- Cuchillo para verduras de 8 cm
- Cuchillo multiusos de 13 cm
- Cuchillo para carne de 15 cm
- Cuchillo Santoku de 18 cm
- Cuchillo para pan de 19 cm
- Cuchillo de chef de 19 cm

INFORMACIÓN TÉCNICA
- Dimensiones (Al x An x Pr): 34,4 x 19,4 x 15 cm

CÓDIGO EAN
- 8017709344184

BÁSCULA DE COCINA DIGITAL

KSC01EGMWW 149 €

VERDE ESMERALDA MATE



CARACTERÍSTICAS
- Pantalla LED intuitiva
- Botones de aluminio cepillado con anillo de luz LED blanca
- Cuerpo fijo de plástico mate
- Panel de aluminio cepillado
- Base de plástico mate
- Bol de acero inoxidable extraíble y apto para lavavajillas
- Base antideslizante

FUNCIONES
- Precisión de 1 gramo
- Capacidad de hasta 5 kg o 5 litros
- Modo de espera automático
- Funciones Cambio de unidad y Tara
- Batería recargable con autonomía de 23 horas y puerto USB (la báscula puede usarse mientras se carga)

INFORMACIÓN TÉCNICA
- Dimensiones Al x An x Pr 15 x 20,5 x 20,5 cm

ACCESORIOS INCLUIDOS
- Incluye cable USB-C

CÓDIGO EAN
- 8017709338206

KBSF02BL 349 €

NEGRO



Código EAN:
8017709344191

KBSF02PB 349 €

AZUL PASTEL



Código EAN:
8017709344207

KSC01BLMWW 149 €

NEGRO MATE



Código EAN:
8017709338220

KSC01WHMWW 149 €

BLANCO MATE



Código EAN:
8017709338190

BÁSCULA DE COCINA ANALÓGICA Y DIGITAL

KSF01BLWW 189 €

NEGRO



CARACTERÍSTICAS
- Pantalla LED blanca
- Palanca de control en acero inoxidable brillante
- Interruptor de encendido y apagado
- Cuerpo fijo de plástico
- Bol de acero inoxidable apto para lavavajillas
- Base antideslizante cromada y brillante

FUNCIONES
- Precisión de 1 gramo
- Capacidad de hasta 5 kg o 5 litros
- Modo de espera automático
- Funciones Cambio de unidad y Tara
- Batería recargable con autonomía de 36 horas y puerto USB la báscula puede usarse mientras se carga

INFORMACIONES TÉCNICAS
- Dimensiones (Al x An x Pr): 31,5 x 18 x 25 cm

ACCESORIOS INCLUIDOS
- Incluye cable USB-C

CÓDIGO EAN
- 8017709344542

KSF01CRWW 189 €

CREMA



Código EAN:
8017709344535

KSF01PBWW 189 €

AZUL PASTEL



Código EAN:
8017709344511

KSF01PGWW 129 €

VERDE PASTEL



Código EAN:
8017709344528

KSF01RDWW 129 €

ROJO



Código EAN:
8017709344559

KSF01WHWW 129 €

BLANCO



Código EAN:
8017709344566

HORNO DE SOBREMESA

COF01WHEU 899 €

BLANCO



COF01BLEU 899 €

NEGRO



Código EAN:
8017709333850

COF01RDEU 899 €

ROJO



Código EAN:
8017709333867

COF01CREU 899 €

CREMA



Código EAN:
8017709329570

COF01PBEU 899 €

AZUL PASTEL



Código EAN:
8017709333874

COF01PGEU 899 €

VERDE PASTEL



Código EAN:
8017709333881

CARACTERÍSTICAS
- Modo de cocción combinado con vapor
- Controles con botones y mandos giratorios
- Cuerpo de plástico brillante
- Marco de la puerta en plástico cromado y cristal de vidrio
- Base antideslizante y cable extraíble
- Interior con esmalte liso
- Pantalla LCD en color
- 3 menús de cocción tradicional vapor y chef

FUNCIONES Y PRESTACIONES
- 10 funciones de cocción: 7 tradicionales incluyendo calor ventilado y 3 con vapor
- 33 programas automáticos (organizados en 5 categorías)

TECNOLOGÍA
- 3 niveles de cocción con guías laterales extraíbles para facilitar la limpieza
- 2 resistencias calefactoras grill e inferior y ventilador de aireación
- Iluminación halógena
- Cavidad esmaltada de 30 litros netos
- Puerta con cristal templado
- Potente generador de vapor: Cocción 100% vapor y cocción combinada con vapor y niveles de humedad ajustables del 20% al 70%
- Carga de agua manual
- Depósito de agua extraíble de 0,8 litros
- Vapor continuo 24 horas al día
- 90 minutos de cocción al vapor sin interrupciones sin necesidad de rellenar el depósito
- Alarmas disponibles: depósito de agua vacío y aviso de descalcificación

INFORMACIONES TÉCNICAS
- IPotencia: 1800W
- Dimensiones (Al x An x Pr): 40 x 50 x 51 cm con asas

ACCESORIOS INCLUIDOS
- 1 parrilla, 1 bandeja esmaltada y 1 bandeja perforada de acero inoxidable

CÓDIGO EAN
- 8017709333843

PLACA DE COCCIÓN PORTÁTIL CON ZONA DE COCCIÓN ÚNICA

PIC01WHMEU 349 €

BLANCO MATE



PIC01BLMEU 349 €

NEGRO MATE



Código EAN:
8017709339739

PIC01EGMEU 349 €

VERDE ESMERALDA MATE



Código EAN:
8017709339746

CARACTERÍSTICAS
- Superficie de inducción con serigrafía en gris claro
- Cuerpo de plástico mate
- Panel de aluminio con acabado cepillado y bisel brillante
- Cristal cerámico negro
- Base antideslizante
- Cable extraíble
- Pantalla de control táctil y visualización LED en rojo
- Control deslizante para ajustar la potencia
- Botones para controlar las funciones preconfiguradas y el temporizador
- Botones para controlar 2 programas de la sonda: temperatura objetivo y temporizador

TECNOLOGÍA
- 1 zona de inducción de 2100 W en modo boost
- Selección rápida de potencia y tiempo para realizar varias funciones de cocción: 9 niveles de potencia más Boost
- Temporizador de hasta 99 minutos
- Modos preconfigurados: mantenimiento en caliente, BBQ y FRY (con parámetros de cocción adicionales para los modos BBQ y FRY)
- Funciones: apagado automático y pausa
- Diámetro de cacerola compatible de 12 a 24 cm
- Detección automática del recipiente
- Seguridad bloqueo de mandos protección contra sobrecalentamiento protección contra desbordamiento e indicador de calor residual

INFORMACIÓN TÉCNICA
- Potencia nominal 2100 W
- Dimensiones Al x An x Pr 54 x 31,5 x 41,2 cm

ACCESORIOS INCLUIDOS
- Sonda de temperatura externa para preparaciones que requieren control y mantenimiento de temperatura (de 40 a 99 grados)
- Soporte de fijación para la sonda el clip se puede sujetar al borde de una cacerola o una olla
- Estuche para guardar los accesorios

CÓDIGO EAN
- 8017709329433

KLF03PBEU 169 €

AZUL PASTEL



CARACTERÍSTICAS
- Capacidad de 1,7 litros / 7 tazas
- Tapa de apertura progresiva
- Palanca de control retroiluminada
- Cuerpo de acero inoxidable
- Mango y base de plástico cromado
- Filtro antical de acero inoxidable extraíble
- Elementos calefactores ocultos
- Base antideslizante con conexión a 360°
- Recogecable integrado

FUNCIONES
- Indicador de nivel de agua
- Apagado automático cuando la temperatura alcanza los 100°C y en ausencia de agua

INFORMACIÓN TÉCNICA
- Potencia 2400 W
- Dimensiones Al x An x Pr 24,8 x 22,6 x 17,1 cm

CÓDIGO EAN
- 8017709227913

KLF03BLEU 169 €

NEGRO



Código EAN:
8017709227791

KLF03RDEU 169 €

ROJO



Código EAN:
8017709228095

KLF03CREU 169 €

CREMA



Código EAN:
8017709227852

KLF03WHEU 169 €

BLANCO



Código EAN:
8017709230999

KLF03SSEU 199 €

ACERO



Código EAN:
8017709228156

KLF03PGEU 169 €

VERDE PASTEL



Código EAN:
8017709227975

KLF03PKEU 169 €

ROSA PASTEL



Código EAN:
8017709228033

KLF03EGMEU 199 €

VERDE ESMERALDA MATE



Código EAN:
8017709329617

KLF03BLMEU 199 €

NEGRO MATE



Código EAN:
8017709290795

KLF03SBMEU 199 €

AZUL TORMENTA MATE



Código EAN:
8017709343736

KLF03WHMEU 199 €

BLANCO MATE



Código EAN:
8017709290719

KLF03DGBEU 599 €

BLU MEDITERRANEO, DOLCE&GABBANA



Código EAN:
8017709301781

KLF03DGEU 599 €

SICILY IS MY LOVE, DOLCE&GABBANA



Código EAN:
8017709248314

HERVIDOR DE AGUA TEMPERATURA VARIABLE

KLF04PGEU 199 €

VERDE PASTEL



CARACTERÍSTICAS
- Capacidad de 1,7 litros / 7 tazas
- Tapa de apertura progresiva
- Palanca de control y botones retroiluminados
- Cuerpo de acero inoxidable
- Mango y base de plástico cromado
- Filtro antical de acero inoxidable extraíble
- Elementos calefactores ocultos
- Base antideslizante con conexión a 360°
- Recogecable integrado

FUNCIONES
- Pantalla de temperatura mediante LEDs retroiluminados
- 7 niveles de ajuste de 50°C a 100°C
- Mantenimiento del calor durante 20 minutos
- Función silencio
- Indicador de nivel de agua
- Apagado automático cuando se alcanza la temperatura y en ausencia de agua

INFORMACIÓN TÉCNICA
- Potencia 2400 W
- Dimensiones Al x An x Pr 27,5 x 22,6 x 17,1 cm

CÓDIGO EAN
- 8017709231514

KLF04SSEU 219 €

ACERO



Código EAN:
8017709231743

KLF04BLEU 199 €

NEGRO



Código EAN:
8017709231309

KLF04RDEU 199 €

ROJO



Código EAN:
8017709231675

KLF04CREU 199 €

CREMA



Código EAN:
8017709231378

KLF04WHEU 199 €

BLANCO



Código EAN:
8017709231811

KLF04PBEU 199 €

AZUL PASTEL



Código EAN:
8017709231446

KLF04PKEU 199 €

ROSA PASTEL



Código EAN:
8017709231606

MINI HERVIDOR DE AGUA

KLF05PKEU 129 €

ROSA PASTEL



CARACTERÍSTICAS
- Doble pared
- Capacidad de 0,8 litro / 3 tazas
- Tapa de apertura manual amplia (80°)
- Palanca de control retroiluminada
- Cuerpo de plástico
- Mango y base de plástico cromado
- Filtro antical de acero inoxidable
- Elementos calefactores ocultos
- Base antideslizante con conexión a 360°
- Recogecable integrado

FUNCIONES
- Indicador de nivel de agua
- Apagado automático cuando la temperatura alcanza los 100°C y en ausencia de agua

INFORMACIÓN TÉCNICA
- Potencia 1400 W
- Dimensiones Al x An x Pr 20 x 20 x 15,2 cm

CÓDIGO EAN
- 8017709302214

KLF05BLEU 129 €

NEGRO



Código EAN:
8017709302184

KLF05RDEU 129 €

ROJO



Código EAN:
8017709302177

KLF05CREU 129 €

CREMA



Código EAN:
8017709302160

KLF05WHEU 129 €

BLANCO



Código EAN:
8017709302221

KLF05PBEU 129 €

AZUL PASTEL



Código EAN:
8017709302191

KLF05PGEU 129 €

VERDE PASTEL



Código EAN:
8017709302207

HERVIDOR SILBANTE

WKF01BL — 139 €

NEGRO



WKF01RD — 139 €

ROJO



Código EAN:
8017709347925

WKF01CR — 139 €

CREMA



Código EAN:
8017709347871

WKF01WH — 139 €

BLANCO



Código EAN:
8017709347901

WKF01PB — 139 €

AZUL PASTEL



Código EAN:
8017709347895

CARACTERÍSTICAS
- Capacidad de 2,3 litros / 10 tazas
- Tapa de fácil apertura
- Cuerpo, mango y pico vertedor de acero inoxidable
- Botón de la tapa de acero inoxidable con logo SMEG
- Silbido fijo de tono único
- Protección del mango de silicona antideslizante, ergonómica y fría al tacto
- Pico cónico para un vertido fácil sin derrames
- Base de acero inoxidable y aluminio

FUNCIONES
- Indicador de nivel de agua
- Base Ø 20 cm compatible con todo tipo de fuegos, incluida inducción

INFORMACIÓN TÉCNICA
- Dimensiones Al x An x Pr 27,7 x 24,3 x 20,5 cm

CÓDIGO EAN
- 8017709347918

WKF01SS — 139 €

ACERO INOXIDABLE



Código EAN:
8017709347949

WKF01PG — 139 €

VERDE PASTEL



Código EAN:
8017709347888

WKF01PK — 139 €

ROSA PASTEL



Código EAN:
8017709347932



TSF01RDEU 169 €

ROJO



CARACTERÍSTICAS
- 2 rebanadas
- 2 ranuras extra anchas de 36 mm
- 1 palanca de control retroiluminada
- Cuerpo de acero inoxidable
- 1 bandeja recogemigas de acero inoxidable fácil de extraer
- Base antideslizante
- Recogecable integrado

FUNCIONES
- 6 niveles de dorado
- 3 funciones: Calentamiento, Descongelación y Bagel
- Centrado automático de las rebanadas
- Expulsión de las rebanadas al finalizar la cocción

INFORMACIÓN TÉCNICA
- Potencia: 950 W
- Dimensiones (Al x An x Pr): 19,8 x 31 (32,5 con palanca incluida) x 19,5 cm

CÓDIGO EAN
- 8017709186968

TSF01BLEU 169 €

NEGRO



Código EAN:
8017709187002

TSF01CREU 169 €

CREMA



Código EAN:
8017709186920

TSF01WHEU 169 €

BLANCO



Código EAN:
8017709231057

TSF01PBEU 169 €

AZUL PASTEL



Código EAN:
8017709189099

TSF01SSEU 199 €

ACERO



Código EAN:
8017709189136

TSF01PGEU 169 €

VERDE PASTEL



Código EAN:
8017709189051

TSF01PKEU 169 €

ROSA PASTEL



Código EAN:
8017709189013

TSF01BLMEU 199 €

NEGRO MATE



Código EAN:
8017709290757

TSF01WHMEU 199 €

BLANCO MATE



Código EAN:
8017709290672

TSF01EGMEU 199 €

VERDE ESMERALDA MATE



Código EAN:
8017709329662

TSF01SBMEU 199 €

AZUL TORMENTA MATE



Código EAN:
8017709343699

TSF01DGBEU 599 €

BLU MEDITERRANEO, DOLCE&GABANNA



Código EAN:
8017709301767

TSF01DGEU 599 €

SICILY IS MY LOVE, DOLCE&GABANNA



Código EAN:
8017709248291

TOSTADORA 2X2

TSF02CREU 199 €

CREMA, NO. DE TOSTADAS: 4



CARACTERÍSTICAS
- 4 rebanadas
- 2 ranuras extra anchas de 36 mm
- 1 palanca de control retroiluminada
- Cuerpo de acero inoxidable
- 1 bandeja recogemigas de acero inoxidable fácil de extraer
- Base antideslizante
- Recogecable integrado

FUNCIONES
- 6 niveles de dorado
- 3 funciones: Calentamiento, Descongelación y Bagel
- Centrado automático de las rebanadas
- Expulsión de las rebanadas al finalizar la cocción

INFORMACIÓN TÉCNICA
- Potencia: 950 W
- Dimensiones (Al x An x Pr): 21,5 x 39,4 (41 con palanca incluida) x 20,8 cm

CÓDIGO EAN
- 8017709190712

TSF02BLEU 199 €

NEGRO



Código EAN:
8017709190798

TSF02RDEU 199 €

ROJO



Código EAN:
8017709190750

TSF02WHEU 199 €

BLANCO



Código EAN:
8017709231125

TSF02PBEU 199 €

AZUL PASTEL



Código EAN:
8017709190958

TSF02SSEU 219 €

ACERO



Código EAN:
8017709190835

TSF02PGEU 199 €

VERDE PASTEL



Código EAN:
8017709190910

TSF02PKEU 199 €

ROSA PASTEL



Código EAN:
8017709190873

TOSTADORA 4X4

TSF03WHEU 219 €

BLANCO



CARACTERÍSTICAS
- 4 rebanadas
- 4 ranuras extra anchas de 36 mm
- 1 palanca de control retroiluminada
- Cuerpo de acero inoxidable
- 1 bandeja recogemigas de acero inoxidable fácil de extraer
- Base antideslizante
- Recogecable integrado

FUNCIONES
- 6 niveles de dorado
- 3 funciones: Calentamiento, Descongelación y Bagel
- Centrado automático de las rebanadas
- Expulsión de las rebanadas al finalizar la cocción

INFORMACIÓN TÉCNICA
- Potencia: 950 W
- Dimensiones (Al x An x Pr): 20 x 30 (32 con palanca incluida) x 33 cm

CÓDIGO EAN
- 8017709263409

TSF03BLEU 219 €

NEGRO



Código EAN:
8017709263362

TSF02RDEU 219 €

ROJO



Código EAN:
8017709263355

TSF03CREU 219 €

CREMA



Código EAN:
8017709263348

TSF03PBEU 219 €

AZUL PASTEL



Código EAN:
8017709263379

TSF03SSEU 239 €

ACERO



Código EAN:
8017709263416

TSF03PGEU 219 €

VERDE PASTEL



Código EAN:
8017709263386

TSF03PKEU 219 €

ROSA PASTEL



Código EAN:
8017709263393

EXPRIMIDOR DE CÍTRICOS

CJF11PBEU 169 €

AZUL PASTEL



CARACTERÍSTICAS
- Cuerpo en ABS de color, cono y filtro en acero inoxidable
- Palanca de control
- Pico vertedor antigoteo en acero inoxidable
- Bol para zumo y tapa en TritanTM Renew
- Base antideslizante
- Recogecable integrado

FUNCIONES
- Puesta en marcha automática por presión

INFORMACIÇON TÉCNICA
- Potencia: 70 W
- Dimensiones Al x An x Pr: 28,1 x 16,5 x 18,9 cm

CÓDIGO EAN
- 8017709318895

CJF11BLEU 169 €

NEGRO



Código EAN:
8017709318871

TSF01CREU 169 €

ROJO



Código EAN:
8017709318925

CJF11PGEU 169 €

VERDE PASTEL



Código EAN:
8017709318901

CJF11PKEU 169 €

ROSA PASTEL



Código EAN:
8017709318918

CJF11CREU 169 €

CREMA



Código EAN:
8017709318888

CJF11WHEU 169 €

BLANCO



Código EAN:
8017709318932

CJF01BLMEU 199 €

NEGRO MATE



Código EAN:
8017709317812

CJF01WHMEU 199 €

BLANCO MATE



Código EAN:
8017709317805

CJF01DGEU 599 €

SICILY IS MY LOVE, DOLCE&GABBANA



Código EAN:
8017709248338

CJF01DGBEU 599 €

BLU MEDITERRANEO, DOLCE&GABBANA



Código EAN:
8017709301743

ESPUMADOR DE LECHE

MFF11PKEU 189 €

ROSA PASTEL



CARACTERÍSTICAS
- Capacidad de la jarra para calentar: 600 ml
- Capacidad de la jarra para espumar: 250 ml
- Palanca de control
- Cuerpo y jarra removible en acero inoxidable
- Tapa y tapón dosificador en TritanTM Renew
- Base cromada brillante antideslizante
- Recogecable integrado

FUNCIONES
- 7 funciones: Chocolate caliente, leche caliente, leche caliente con espuma ligera, leche caliente con espuma gruesa, leche fría con espuma ligera, leche fría con espuma densa, manual
- Sistema de calefacción por inducción con apagado automático

INFORMACIÓN TÉCNICA
- Potencia: 500 W
- Dimensiones Al x An x Pr: 25,1 x 19,7 x 14,2 cm

ACCESORIOS INCLUIDOS
- Disco plano para calentar
- Disco dentado para espumar en frío o caliente

CÓDIGO EAN
- 8017709316129

MFF01DGBEU 599 €

BLU MEDITERRANEO, DOLCE&GABBANA



Código EAN:
8017709323790

MFF11BLEU 189 €

NEGRO



Código EAN:
8017709316082

MFF11RDEU 189 €

ROJO



Código EAN:
8017709316099

MFF11CREU 189 €

CREMA



Código EAN:
8017709316075

MFF11WHEU 189 €

BLANCO



Código EAN:
8017709316136

MFF11PBEU 189 €

AZUL PASTEL



Código EAN:
8017709316105

MFF11PGEU 189 €

VERDE PASTEL



Código EAN:
8017709316112

MOLINO DE CAFÉ

CGF11PGEU 229 €

VERDE AGUA



CARACTERÍSTICAS
- Capacidad del contenedor de café en grano: 350 g
- Capacidad del recipiente de café molido: 130 g
- Sistema antiestrático
- Control por palanca y maneta
- Botón retroiluminado para ajustes de funciones
- Cuerpo en acero inoxidable
- Recipientes de granos y café molido en TritanTM Renew
- Molinillo de muelas cónicas de acero inoxidable con muela superior extraible
- Base antideslizante
- Recogecable integrado

FUNCIONES
- 2 funciones Expresso (simple y doble)
- 6 funciones café filtro
- 1 función manual
- 30 niveles de molienda disponibles
- Niveles de molienda ajustables: Fino, Medio, Grueso
- Cantidad de café ajustable
- Sistema de bloqueo giratorio en el depósito de granos
- Placa magnética removible en acero inoxidable

INFORMACIÓN TÉCNICA
- Potencia: 150 W
- Dimensiones (Al x An x Pr): 46 x 25 x 17 cm

ACCESORIOS INCLUIDOS
- Recipiente de café molido y brocha de limpieza

CÓDIGO EAN
- 8017709317997

CGF01DGBEU 799 €

BLU MEDITERRANEO, DOLCE&GABBANA



Código EAN:
8017709323745

CGF11BLEU 229 €

NEGRO



Código EAN:
8017709317966

CGF11RDEU 229 €

ROJO



Código EAN:
8017709318000

CGF11CREU 229 €

CREMA



Código EAN:
8017709317973

CGF11WHEU 229 €

BLANCO



Código EAN:
8017709318017

CGF11PBEU 229 €

AZUL



Código EAN:
8017709317980

CAFETERA DE GOTEO

DCF02PKEU 199 €

ROSA PASTEL



CARACTERÍSTICAS
- Depósito de agua de 1,4 litros con indicador de nivel
- Filtro de café reutilizable
- Control por palanca y botones
- Pantalla digital LED con botones de control
- Cuerpo en acero inoxidable y plástico
- Base en plástico cromado
- Jarra de vidrio con asa y tapa de plástico
- Base antideslizante

FUNCIONES
- Inicio programado a la hora indicada
- Intensidad del café ajustable en 2 niveles (ligero / intenso)
- Funciones: 4 tazas (media jarra) y Silencio
- Mantenimiento del calor durante 40 minutos
- Sistema anti-goteo
- Dureza del agua ajustable en 3 niveles
- Alarma de descalcificación
- Cucharilla dosificadora

INFORMACIÓN TÉCNICA
- Potencia: 1050 W
- Dimensiones (A x L x P): 36,1 x 24,5 x 25,6 cm

CÓDIGO EAN
- 8017709302993

DCF02BLEU 199 €

NEGRO



Código EAN:
8017709280512

DCF02RDEU 199 €

ROJO



Código EAN:
8017709280505

DCF02CREU 199 €

CREMA



Código EAN:
8017709280499

DCF02WHEU 199 €

BLANCO



Código EAN:
8017709280550

DCF02PBEU 199 €

AZUL PASTEL



Código EAN:
8017709280529

DCF02PGEU 199 €

VERDE PASTEL



Código EAN:
8017709280536

DCF02SSEU 229 €

ACERO INOXIDABLE



Código EAN:
8017709280543

DCF02BLMEU 229 €

NEGRO MATE



Código EAN:
8017709329419

DCF02SBMEU 229 €

AZUL TORMENTA MATE



Código EAN:
8017709344405



CAFETERA ESPRESSO

ECF02BLEU 399 €

NEGRO



CARACTERÍSTICAS
- Sistema de calentamiento Thermoblock, presión de 15 bares
- Depósito de agua extraíble de 1,1 litros con filtro opcional
- Botones de control intuitivos con 2 menús (blanco/naranja)
- Cuerpo en ABS colorido con base cromada
- Portafiltros, marco y soporte de tazas en acero inoxidable
- Válvula de agua caliente / vapor en acero inoxidable
- Base antideslizante

FUNCIONES
- 6 funciones: Espresso simple, Espresso doble, Vapor intensidad 1, Espresso simple largo, Espresso doble largo y Vapor intensidad 2
- Cajón recoje gotas extraíble
- Calentamiento pasivo de tazas, Alarma de descalcificación
- Longitud del café ajustable
- Función de espera programable 10 min / 30 min / 1 hora
- Dureza del agua y temperatura ajustables en 3 niveles

INFORMACIÓN TÉCNICA
- Potencia: 1350 W
- Dimensiones (A x L x P): 33 x 14,9 x 32,9 cm

ACCESORIOS INCLUIDOS
- 3 filtros (1 taza, 2 tazas y monodosis de papel), Cucharilla dosificadora y Cepillo de limpieza

CÓDIGO EAN
- 8017709324803

ECF02DGBEU 1.399 €

BLU MEDITERRANEO, DOLCE&GABBANA



Código EAN:
8017709333171

ECF02RDEU 399 €

ROJO



Código EAN:
8017709324797

ECF02WHEU 399 €

BLANCO



Código EAN:
8017709324810

ECF02PGEU 399 €

VERDE PASTEL



Código EAN:
8017709324780

ECF02CREU 399 €

CREMA



Código EAN:
8017709324827

ECF02PBEU 399 €

AZUL PASTEL



Código EAN:
8017709324766

ECF02PKEU 399 €

ROSA PASTEL



Código EAN:
8017709324773





CAFETERA ESPRESSO CON MOLINILLO

EGF03RDEU 869 €

ROJO



CARACTERÍSTICAS
- Sistema de calentamiento doble Thermoblock
- Presión de 20 bares (café) y 15 bares (vapor)
- Depósito de granos de 250 g
- Depósito de agua extraíble de 2,4 litros
- Controles intuitivos con 4 botones
- Cuerpo en aluminio fundido
- Base en plástico cromado
- Válvula de agua caliente / vapor en acero inoxidable
- Bandeja recoje gotas extraíble en acero inoxidable
- Molinillo cónico de acero inoxidable extraíble
- Compartimento interno de almacenamiento de accesorios
- Base antideslizante

FUNCIONES
- Funciones: Café simple o doble
- Manómetro para controlar la presión de extracción del café
- Válvula de vapor de 2 niveles + agua caliente
- Calentamiento pasivo de tazas
- Nivel de molienda ajustable
- Longitud y temperatura del café ajustables
- Dureza del agua ajustable en 4 niveles
- Función de espera programable 10 min / 30 min / 40 min / 1 h
- 4 perfiles de preinfusión
- Alarma de descalcificación

INFORMACIONES TÉCNICAS
- Potencia: 1650 W
- Dimensiones (A x L x P): 44,3 x 33,4 x 43 cm

ACCESORIOS INCLUIDOS
- Filtros presurizados y no presurizados (1 taza y 2 tazas)
- Portafiltro profesional Ø 58 mm, Tamper de café en acero inoxidable, Jarra de leche de 450 ml en acero inoxidable y Cepillo de limpieza

CÓDIGO EAN
- 8017709329822

EGF03BLEU 869 €

NEGRO



Código EAN:
8017709329846

EGF03CREU 869 €

CREMA



Código EAN:
8017709329839

EGF03WHEU 869 €

BLANCO



Código EAN:
8017709329853

EGF03PBEU 869 €

AZUL PASTEL



Código EAN:
8017709329815

EGF03PGEU 869 €

VERDE PASTEL



Código EAN:
8017709329860

HORNOS
MICROONDAS
CAFETERAS Y CAJONES
ENCIMERAS
COCINAS
CAMPANAS
FRIGORÍFICOS Y CONGELADORES
VINOTECAS Y ABATIDORES
LAVAVAJILLAS
LAVADORAS Y SECADORAS
FREGADEROS Y GRIFOS
PEQUEÑO APARATO ELECTRODOMÉSTICO
MENAJE

CAFETERA ESPRESSO MINIPRO

EMC02WHMEU 1.499 €

BLANCO MATE



CARACTERÍSTICAS
- Sistema de calentamiento Triple Thermoblock, Presión de 15 bares
- Depósito de agua extraíble de 1,7 litros con filtro opcional
- Doble salida de café
- Manómetro de presión de extracción
- Pantalla con 3 botones de control, Manivela y Palanca de vapor profesional
- Cuerpo en ABS colorido con base cromada
- Portafiltros Ø 58 mm, marco y soporte de tazas en acero inoxidable
- Válvula de vapor en acero inoxidable
- Base antideslizante

FUNCIÓN
- 3 funciones de café: Simple, Doble o Manual
- Función de agua caliente para té o bebidas calientes
- Función de vapor con intensidad ajustable en 3 niveles
- Longitud de café ajustable
- Temperatura del café ajustable de 90 a 100°C
- Calentador de tazas pasivo
- Modo Eco ajustable
- Alarmas de descalcificación y de depósito de agua vacío
- 4 perfiles de pre-infusión
- Modo de espera programable: 5 min / 10 min / 30 min / 1 hora
- Dureza del agua ajustable en 3 niveles

INFORMACIÓN TÉCNICA
- Potencia: 1650 W
- Dimensiones (A x L x P): 54,5 x 28,8 x 55,5 cm

ACCESORIOS INCLUIDOS
- 4 filtros (filtros de pared simple y doble para 1 taza, filtros de pared simple y doble para 2 tazas), Tamper de café, Jarra para leche, Cepillo de limpieza y Cepillo para limpiar la válvula de vapor

CÓDIGO EAN
- 8017709339883

EMC02BLMEU 1.499 €

NEGRO MATE

Código EAN:
8017709346935



EMC02EGMEU 1.499 €

VERDE ESMERALDA MATE

Código EAN:
8017709346973



MOLINILLO DE CAFÉ MINIPRO

CGF02SSEU 299 €

ACERO INOXIDABLE



CARACTERÍSTICAS
- Molino de café cónico
- Capacidad del recipiente para café en grano: 240g
- Sistema antistático
- Botón retroiluminado para ajuste de funciones
- Control con palanca y manivela
- Cuerpo de acero inoxidable
- Recipientes para café en grano de Tritan™ Renew
- Molino de muelas cónicas de acero inoxidable con muela superior extraíble
- Soporte universal para portafiltro de acero inoxidable
- Placa magnética extraíble de acero inoxidable
- Base antideslizante

FUNCIONES
- 2 funciones para Expreso (simple y doble)
- 1 función manual
- Ajuste de la finura de la molienda (adaptado a la máquina de café mini expresso EMC02)
- 50 etapas de micro-molienda divididas en 3 segmentos
- Súper fino: adecuado para EMC02 y filtro no presurizado
- Fino: adecuado para filtro expreso presurizado
- Medio: para otras preparaciones de café
- Cantidad de café ajustable
- Sistema de bloqueo giratorio en el depósito de granos

INFORMACIÓN TÉCNICA
- Potencia: 150 W
- Dimensiones (A x L x P): 34,5 x 25 x 15 cm

ACCESORIOS INCLUIDOS
- Centralizador de portafiltro, embudo Ø58 mm y cepillo de limpieza

CÓDIGO EAN
- 8017709339883



CAFETERA SUPERAUTOMÁTICA

BCC11BLMEU 599 €

NEGRO MATE



CARACTERÍSTICAS
- Sistema de calentamiento Thermoblock
- Presión de 19 bares
- Depósito de agua extraíble de 1,4 litros
- Depósito de granos de 150 g
- Panel de control intuitivo con 5 botones
- Cuerpo en ABS colorido
- Panel frontal de aluminio cepillado con borde pulido
- Bandeja de recuperación extraíble de aluminio
- Molinillo cónico de acero inoxidable integrado

FUNCIONES
- Nivel de molienda ajustable
- 8 bebidas: Ristretto, Expreso, Café, Ristretto ligero, Expreso ligero, Café largo, Americano y Agua caliente
- LED blanco o naranja para diferenciar los menús
- Longitud de café personalizable
- Distribuidor ajustable en altura con iluminación
- Enjuague automático y alarma de descalcificación
- Alarma de depósito de agua vacío y falta de café
- Alarma de depósito de posos de café lleno
- Apagado automático
- Dureza del agua ajustable en 3 niveles
- Grupo de infusión extraíble para una fácil limpieza

INFORMACIONES TÉCNICAS
- Potencia: 1350 W
- Dimensiones (A x L x P): 43,3 x 18 x 33,6 cm

ACCESORIOS INCLUIDOS
- Cepillo de limpieza

CÓDIGO EAN
- 8017709334734

BCC11WHMEU 599 €

BLANCO MATE



Código EAN:
8017709334819

CAFETERA SUPERAUTOMÁTICA CON VAPOR

BCC12WHMEU 699 €

BLANCO MATE



CARACTERÍSTICAS
- Sistema de calefacción Thermoblock
- Presión de 19 bar
- Depósito de agua extraíble de 1,4 litros
- Depósito de granos de 150 g
- Panel de control intuitivo con 5 botones
- Cuerpo de ABS coloreado
- Panel frontal de aluminio cepillado con borde pulido
- Bandeja de recuperación extraíble de aluminio
- Molinillo cónico integrado de acero inoxidable
- Nivel de molienda ajustable
- Válvula de agua caliente / vapor de acero inoxidable

FUNCIONES
- 8 bebidas: Ristretto, Expreso, Café, Ristretto ligero, Expreso ligero, Café largo, Vapor y Agua caliente
- LED blanca u orange para diferenciar los menús
- Longitud del café personalizable
- Distribuidor ajustable en altura con iluminación
- Enjuague automático y alarma de descalcificación
- Alarma por depósito de agua vacío y falta de café
- Alarma por depósito de posos lleno
- Apagado automático
- Dureza del agua ajustable en 3 niveles
- Grupo de infusión extraíble para limpieza fácil

INFORMACIÓN TÉCNICA
- Potencia: 1350 W
- Dimensiones (Al x An x Pr): 43,3 x 18 x 33,6 cm

ACCESORIOS INCLUIDOS
- Cepillo de limpieza

BCC12BLMEU 699 €

NEGRO MATE



Código EAN:
8017709334857

CAFETERA SUPERAUTOMÁTICA CON SISTEMA DE LECHE INTEGRADO

BCC13EGMEU 799 €

VERDE ESMERALDA MATE



CARACTERÍSTICAS
- Sistema de calefacción Thermoblock
- Presión de 19 bar
- Depósito de agua extraíble de 1,4 litros
- Depósito de granos de 150 g
- Panel de control intuitivo con 5 botones
- Cuerpo de ABS coloreado
- Panel frontal de aluminio cepillado con borde pulido
- Bandeja de recuperación extraíble de aluminio
- Molinillo cónico integrado de acero inoxidable
- Nivel de molienda ajustable

FUNCIONES
- 10 bebidas: Expreso, Café, Cappuccino, Latte Macchiato, Expreso ligero, Café largo, Americano, Expreso Macchiato, Espuma de leche y Agua caliente
- LED blanca u orange para diferenciar los menús
- Longitud del café personalizable
- Distribuidor ajustable en altura con iluminación
- Enjuague automático y alarma de descalcificación
- Alarma por depósito de agua vacío y falta de café
- Alarma por depósito de posos lleno
- Apagado automático
- Dureza del agua ajustable en 3 niveles
- Grupo de infusión extraíble para limpieza fácil

INFORMACIÓN TÉCNICA
- Potencia: 1350 W
- Dimensiones (Al x An x Pr): 43,3 x 18 x 33,6 cm

ACCESORIOS INCLUIDOS
- Jarra de leche en TritanTM con tapa, Tubo de leche con funda, Bandeja de limpieza del circuito de leche, Cepillo y aguja de limpieza

CÓDIGO EAN
- 8017709335014

BCC13BLMEU 799 €

NEGRO MATE



Código EAN:
8017709334970

BCC13WHMEU 799 €

BLANCO MATE



Código EAN:
8017709335052

ACCESORIOS ROBOT DE COCINA

INCLUIDO | SMF02 • SMF03 • SMF13

SMDH01 29 €

GANCHO AMASADOR



SMF02, SMF03, SMF13
Código EAN: 8017709198879

SMFB01 29 €

BATIDOR PLANO



SMF02, SMF03, SMF13
Código EAN: 8017709198862

SMWW02 39 €

BATIDOR DE ALAMBRE



SMF02, SMF03, SMF13
Código EAN: 8017709262648

SMFB02 59 €

BATIDOR BORDES FLEXIBLES



SMF03, SMF13
Código EAN: 8017709272975

SMPS01 29 €

TAPA ANTI SALPICADURAS



SMF02, SMF03
Código EAN: 8017709198893

SMB401 99 €

BOL DE ACERO INOXIDABLE 4,8L



SMF02, SMF03, SMF13
Código EAN: 8017709202927

SMGB01 119 €

BOL DE CRISTAL, 4,8 L



SMF13
Código EAN: 8017709265885

Los accesorios incluidos se pueden adquirir también por separado y son intercambiables entre cada modelo (SMF02, SMF03, SMF13).

OPCIONAL | SMF02 • SMF03 • SMF13

SMPC01 199 €

JUEGO DE RODILLO Y CORTADOR DE PASTA



Código EAN: 8017709198633

SMSG01 89 €

CORTADOR Y RALLADOR



Código EAN: 8017709222703

SMMG01 89 €

PICADOR DE ALIMENTOS



Código EAN: 8017709336707

SMIC01 119 €

HELADERA CON ACCESORIOS INCLUIDOS



Compatible con SMB401
Código EAN: 8017709279899

SMIC02 109 €

HELADERA SOLO BOL Y TAPA



Compatible con SMB401
Código EAN: 8017709279905

ACCESORIOS BATIDORA DE MANO

OPCIONAL I HBF11 · INCLUIDO I HBF03

HBAC11RD 59 €

SET ROJO



Código EAN: 8017709318635

HBFPCR11 59 €

SET CREMA



Código EAN: 8017709318567

HBAC11BL 59 €

SET NEGRO



Código EAN: 8017709318642

HBAC11PB 59 €

SET AZUL PASTEL



Código EAN: 8017709318659

OPCIONAL | HBF11 • HBF03

HBHD11 29 €

SOPORTE PARA BATIDORA DE MANO



Código EAN: 8017709318574

HBFP11 119 €

PROCESADOR DE ALIMENTOS



Código EAN: 8017709318550

ACCESORIOS BATIDORA DE VASO

OPCIONAL | BLF03

BGF03 39 €

BOTELLA PARA LLEVAR



Código EAN: 8017709328740

INCLUIDO| BLC02

VPC01 99 €

BOMBA DE VACÍO



Código EAN: 8017709336707

Los accesorios incluidos se pueden adquirir también por separado.

ACCESORIOS TOSTADORAS

OPCIONAL | TSF01 • TSF03

TSSR01 29 €

SÁNDWICH DE 2 PIEZAS



Código EAN: 8017709189334

TSBW01 19 €

CALENTADOR DE PANECILLOS



Código EAN: 8017709189358

OPCIONAL | TSF02

TSSR02 39 €

SÁNDWICH DE 4 PIEZAS



Código EAN: 8017709189341

TSBW02 24 €

CALENTADOR DE PANECILLOS

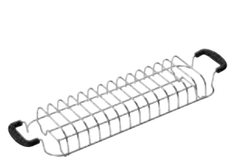

Código EAN: 8017709189365

ACCESORIOS CAFETERA

OPCIONAL | ECF02

ECTS01 89 €

TAMPER



Código EAN: 01779305901

OPCIONAL | ECF02 • EGF03 • EMC02 • BCC11/12/13

1ECWF01 15 €

FILTRO DE AGUA



Código EAN: 8017709284121

INCLUIDO | DCF02

DCGC01 29 €

JARRA GOTEO



Código EAN: 8017709281205

OPCIONAL I TODAS LAS CAFETERAS · INCLUIDO I EGF03

CMMJ01 22 €

JARRA DE LECHE



Código EAN: 017709323899

Los accesorios incluidos se pueden adquirir también por separado.



MENAJE

Con un rendimiento excepcional y un diseño inconfundible, el menaje de Smeg trasciende su utilidad diaria. Cada pieza combina materiales de alta calidad con una estética cuidada, aportando un toque de estilo a la cocina. Desde ollas y sartenes hasta cazos y woks, cada detalle está pensado para transformar cada preparación en una experiencia donde el diseño y la funcionalidad se unen a la perfección.



HORNOS
MICROONDAS
CAFETERAS Y CAJONES
ENCIMERAS
COCINAS
CAMPANAS
FRIGORÍFICOS Y CONGELADORES
VINOTECAS Y ABATIDORES
LAVAVAJILLAS
LAVADORAS Y SECADORAS
FREGADEROS Y GRIFOS
PEQUEÑO APARATO ELECTRODOMÉSTICO
MENAJE

MENAJE DE COCINA

COCINAR EN COLORES

Smeg presenta su colección de menaje de cocina diseñada por el estudio milanés @Deepdesign de Raffaella Mangiarotti y Matteo Bazzicalupo, completamente "Hecho en Italia". La gama de utensilios de cocina es el resultado del gran conocimiento de la marca en el universo culinario. Está compuesta por modelos adaptados a todo tipo de preparación y se ofrece en colores refinados como crema mate, negro mate y verde esmeralda mate.. Estos colores armonizan perfectamente con otros productos de la gama de Smeg.



VERDADEROS SOCIOS EN LA COCINA

COMPATIBLES CON TODO TIPO DE FUEGO

Todos los utensilios están fabricados en aluminio forjado en frío con una base patentada de acero, apta para todo tipo de cocinas: gas, inducción, vitrocerámica y eléctrica.

COMPATIBLES CON HORNOS HASTA 250°C

El uso de mangos de acero inoxidable, combinados con tapas de vidrio templado, hace que estos utensilios sean perfectos para su uso en el horno a temperaturas de hasta 250°C.

LAVABLES EN LAVAVAJILLAS

Toda la gama de utensilios de cocina es completamente lavable en lavavajillas. Las ranuras en los mangos aseguran una evacuación óptima del agua durante el lavado.

RECUBRIMIENTO ANTIADHERENTE SALUDABLE

No altera el sabor de los alimentos, garantiza una cocción uniforme sin quemaduras, es fácil de limpiar y perfecto para cocinar sin aceite.

100% MADE IN ITALY

Los utensilios de cocina Smeg están diseñados y fabricados en Italia.

TECNOLOGÍA CON ESTILO



CUERPO DE ALUMINIO

El aluminio asegura una conductividad térmica óptima y garantiza la distribución uniforme del calor en toda la superficie, evitando la formación de puntos calientes donde los alimentos podrían quemarse. Además, garantiza un aumento rápido de la temperatura.

BASE PATENTADA

La forma especial patentada asegura una conductividad térmica óptima y una distribución uniforme del calor, así como una excelente adherencia de la base de acero al cuerpo de aluminio.

TAPAS DE VIDRIO TEMPLADO

Fabricadas en vidrio templado con mango de acero, las tapas están equipadas con un orificio de ventilación que mejora la evaporación del vapor. Además, al ser transparentes, facilitan el seguimiento del proceso de cocción.



REVESTIMIENTO INTERIOR ANTIADHERENTE

El revestimiento interno permite utilizar menos aceite y grasas para una cocción más saludable. Es especialmente resistente a temperaturas elevadas y, gracias a la ausencia de porosidad, es muy fácil de limpiar.

MANGOS Y ASAS DE ACERO INOXIDABLE

Fabricados en acero inoxidable, todos los mangos para sartenes, cacerolas y woks, así como las asas dobles para cazuelas y sartenes altas, son resistentes, duraderos y compatibles con altas temperaturas. Están remachados al cuerpo, evitando cualquier riesgo de separación y asegurando una mayor durabilidad. Los mangos cuentan con ranuras que garantizan una evacuación óptima del agua durante el lavado.



MENAJE

SARTENES

30 CM	28 CM	24 CM	20 CM
	CKFF2801RDM	CKFF2401RDM	FPF2002BLM
	FPF2802BLM	FPF2402BLM	FPF2002CRM
	FPF2802CRM	FPF2402CRM	FPF2002EGM
	FPF2802EGM	FPF2402EGM	

OLLAS


CKFC2411RDM


CSF2412BLM


CSF2412CRM


CSF2412EGM

CACEROLAS


CKFD2811RDM


DPF2812BLM


DPF2812CRM


DPF2812EGM

WOKS


CKFW3001RDM


WOF3002BLM


WOF3002CRM


WOF3002EGM

CAZOS


CKFS2011RDM


SPF2012BLM


SPF2012CRM


SPF2012EGM

CKFF2801RDM 139 €

ROJO



CARACTERÍSTICAS
- Diámetro 28 cm
- Capacidad 2,7 litros
- Compatible con todo tipo de fuegos (inducción, gas, vitrocerámica, eléctrico)

MATERIALES
- Cuerpo de aluminio forjado en frío
- Revestimiento antiadherente de PTFE (3 capas) de color negro
- Base patentada de acero inoxidable de 4,5 mm de grosor
- Diámetro de contacto de la base de 214 mm
- Asas laterales remachadas en acero inoxidable brillante
- Apta para horno hasta 250°C
- Apta para lavavajillas

CÓDIGO EAN
- 8017709296520

CKFF2401RDM 119 €

ROJO



CARACTERÍSTICAS
- Diámetro 24 cm
- Capacidad 1,9 litros
- Compatible con todo tipo de fuegos (inducción, gas, vitrocerámica, eléctrico)

MATERIALES
- Cuerpo de aluminio forjado en frío
- Revestimiento antiadherente de PTFE (3 capas) de color negro
- Base patentada de acero inoxidable de 4,5 mm de grosor
- Diámetro de contacto de la base de 170 mm
- Asas laterales remachadas en acero inoxidable brillante
- Apta para horno hasta 250°C
- Apta para lavavajillas

CÓDIGO EAN
- 8017709296735

FPF2002EGM 109 €

VERDE ESMERALDA MATE



CARACTERÍSTICAS
- Diámetro 20 cm
- Capacidad 1,32 litros
- Compatible con todo tipo de fuegos (inducción, gas, vitrocerámica, eléctrico)

MATERIALES
- Cuerpo de aluminio forjado en frío
- Revestimiento cerámico
- Base patentada de acero inoxidable de 4,5 mm de grosor
- Diámetro de contacto de la base de 142 mm
- Asas laterales remachadas en acero inoxidable brillante
- Apta para horno hasta 250°C
- Apta para lavavajillas

CÓDIGO EAN
- 8017709356057

PRÓXIMOS LANZAMIENTOS

FPF2802BLM 139 €

NEGRO MATE



Código EAN:
8017709355999

FPF2802CRM 139 €

CREMA MATE



Código EAN:
8017709355890

FPF2802EGM 139 €

VERDE ESMERALDA MATE



Código EAN:
8017709356088

PRÓXIMOS LANZAMIENTOS

FPF2402BLM 119 €

NEGRO MATE



Código EAN:
8017709355975

FPF2402CRM 119 €

CREMA MATE



Código EAN:
8017709355876

FPF2402EGM 119 €

VERDE ESMERALDA MATE



Código EAN:
8017709356064

PRÓXIMOS LANZAMIENTOS

FPF2002BLM 109 €

NEGRO MATE



Código EAN:
8017709355968

FPF2002CRM 109 €

CREMA MATE



Código EAN:
8017709355753

MENAJE | WOKS

CKFW3001RDM 159 €

ROJO



CARACTERÍSTICAS
- Diámetro 30 cm
- Capacidad 5,2 litros
- Compatible con todo tipo de fuegos (inducción, gas, vitrocerámica, eléctrico)

MATERIALES
- Cuerpo de aluminio forjado en frío
- Revestimiento antiadherente de PTFE (3 capas) de color negro
- Base patentada de acero inoxidable de 4,5 mm de grosor
- Diámetro de contacto de la base de 158 mm
- Asas laterales remachadas en acero inoxidable brillante
- Apta para horno hasta 250°C
- Apta para lavavajillas

CÓDIGO EAN
- 8017709296544

MENAJE | CAZOS

CKFS2011RDM 159 €

ROJO



CARACTERÍSTICAS
- Diámetro 20 cm
- Capacidad 2,7 litros
- Compatible con todo tipo de fuegos (inducción, gas, vitrocerámica, eléctrico)

MATERIALES
- Cuerpo de aluminio forjado en frío
- Revestimiento antiadherente de PTFE (3 capas) de color negro
- Base patentada de acero inoxidable de 4,5 mm de grosor
- Diámetro de contacto de la base de 153v mm
- Asas laterales remachadas en acero inoxidable brillante
- Tapa de vidrio templado con orificio de ventilación
- Apta para horno hasta 250°C
- Apta para lavavajillas

CÓDIGO EAN
- 8017709308865

PRÓXIMOS LANZAMIENTOS

WOF3002BLM 159 €

NEGRO MATE



Código EAN:
8017709356033

WOF3002CRM 159 €

CREMA MATE



Código EAN:
8017709355944

WOF3002EGM 159 €

VERDE ESMERALDA MATE



Código EAN:
8017709356125

PRÓXIMOS LANZAMIENTOS

SPF2012BLM 159 €

NEGRO MATE



Código EAN:
8017709356040

SPF2012CRM 159 €

CREMA MATE



Código EAN:
8017709355951

SPF2012EGM 159 €

VERDE ESMERALDA MATE



Código EAN:
8017709356132

MENAJE | OLLAS

CKFC2411RDM 189 €

ROJO



CARACTERÍSTICAS
- Diámetro 24 cm
- Capacidad 4,6 litros
- Compatible con todo tipo de fuegos (inducción, gas, vitrocerámica, eléctrico)

MATERIALES
- Cuerpo de aluminio forjado en frío
- Revestimiento antiadherente de PTFE (3 capas) de color negro
- Base patentada de acero inoxidable de 4,5 mm de grosor
- Diámetro de contacto de la base de 170 mm
- Asas laterales remachadas en acero inoxidable brillante
- Tapa de vidrio templado con orificio de ventilación
- Apta para horno hasta 250°C
- Apta para lavavajillas

CÓDIGO EAN
- 8017709296568

MENAJE | CACEROLAS

CKFD2811RDM 189 €

ROJO



CARACTERÍSTICAS
- Diámetro 28 cm
- Capacidad 3,7 litros
- Compatible con todo tipo de fuegos (inducción, gas, vitrocerámica, eléctrico)

MATERIALES
- Cuerpo de aluminio forjado en frío
- Revestimiento antiadherente de PTFE (3 capas) de color negro
- Base patentada de acero inoxidable de 4,5 mm de grosor
- Diámetro de contacto de la base de 214 mm
- Asas laterales remachadas en acero inoxidable brillante
- Tapa de vidrio templado con orificio de ventilación
- Apta para horno hasta 250°C
- Apta para lavavajillas

CÓDIGO EAN
- 8017709296551

PRÓXIMOS LANZAMIENTOS

CSF2412BLM 189 €

NEGRO MATE



Código EAN:
8017709356019

CSF2412CRM 189 €

CREMA MATE



Código EAN:
8017709355913

CSF2412EGM 189 €

VERDE ESMERALDA MATE



Código EAN:
8017709356101

PRÓXIMOS LANZAMIENTOS

DPF2812BLM 189 €

NEGRO MATE



Código EAN:
8017709356026

DPF2812CRM 189 €

CREMA MATE



Código EAN:
8017709355920

DPF2812EGM 189 €

VERDE ESMERALDA MATE



Código EAN:
8017709356118

HORNOS

Bloqueo de control: la opción de bloqueo de mandos, presente en diferentes tipos de productos, le permite bloquear todas las funciones y programas establecidos, así como los controles, para una seguridad total, especialmente en presencia de niños.

Refrigeración tangencial: este innovador sistema de refrigeración permite tener una puerta a una temperatura controlada durante la cocción. Además de las ventajas ofrecidas en términos de seguridad, el sistema permite proteger los muebles en los que se inserta el horno, evitando el sobrecalentamiento.

Descongelar por tiempo: con esto los tiempos de descongelación de alimentos se determinan automáticamente.

Descongelar por peso: con esta función necesaria para descongelar, se determinan automáticamente una vez que se ha establecido el peso del alimento a descongelar.

Descalcificación : La función de descalcificación es esencial para eliminar depósitos de incrustaciones excesivas en el tanque y permitir que el producto funcione perfectamente. La necesidad de realizar esta operación está indicada por el producto mismo.

COMPACT screen — Con una interfaz simple e intuitiva, la pantalla COMPACTscreen proporciona una experiencia de usuario agradable, gracias a la interacción con los mandos.

DIGI screen — Pantalla de 4.3 pulgadas con tecnología LED, facilidad de uso con mandos + 3 teclas táctiles.

EVO screen — La nueva pantalla EVOscreen está mejorada con gráficos a color optimizados: 5 botones táctiles controlan las funciones y parámetros de una manera extremadamente sencilla.

3 — Puerta de triple acristalamiento: en los modelos de gama alta, la puerta del horno tiene tres paneles que ayudan a mantener el exterior del horno a temperatura ambiente durante la cocción, lo que garantiza la máxima seguridad. Los dos vidrios internos que reflejan el calor evitan la dispersión del calor para una mayor eficiencia.

4 — Puerta de vidrio cuádruple: en los modelos de gama alta, la puerta del horno tiene cuatro paneles que ayudan a mantener el exterior del horno a temperatura ambiente durante la cocción, lo que garantiza la máxima seguridad. Los tres vidrios internos que reflejan el calor evitan la dispersión del calor para una mayor eficiencia.

ECO light — Desactivación automática de la iluminación: para un mayor ahorro de energía, la iluminación se desactiva automáticamente un minuto después del inicio de la cocción.

Eléctrico

A++ — A ++: los dispositivos Smeg permiten un considerable ahorro de energía en Clase A, A +, A ++ y A +++, para reducir el consumo mientras se mantiene la máxima eficiencia y garantizar el respeto por el medio ambiente.

A+ — A +: los electrodomésticos Smeg permiten ahorros de energía considerables en Clase A, A +, A ++ y A +++, para reducir el consumo mientras se mantiene la máxima eficiencia y garantizar el respeto por el medio ambiente.

A — A: La clase A de electrodomésticos Smeg permite un bajo consumo de energía.

Esmalte Ever Clean: el esmalte Ever Clean con el que se trata la cavidad del horno reduce la adherencia de la grasa para cocinar. Es un esmalte pirolítico y resistente a los ácidos que, además de ser agradablemente brillante, favorece una mayor limpieza de las paredes del horno, gracias a su menor porosidad.

Puerta Fresh Touch: en hornos con Puerta Fría, la temperatura exterior permanece por debajo de 50 ° C, lo que garantiza la seguridad contra quemaduras y evita el sobrecalentamiento de los lados de los muebles.

Función Baker: función presente en hornos microondas. Adecuado para cocinar alimentos en el plato crujiente especial, lo que lo hace crujiente y dorado. Particularmente adecuado para pizza y papas, así como tocino, huevos y salchichas.

Resistencia inferior (cocción final): el calor que proviene solo del fondo permite para completar la cocción de alimentos que requieren una temperatura básica más alta, sin afectar su dorado. Ideal para pasteles, tartas y pizzas dulces o saladas. NOTA: este símbolo en los hornos de gas indica el quemador de gas .

Ventilador + resistencia única (cocción delicada): la combinación del ventilador y el elemento de calentamiento inferior solo permite que la cocción se complete más rápidamente. Se recomienda este sistema para terminar de cocinar alimentos que ya están bien cocidos en la superficie, pero no internamente, lo que requiere un calor moderado más alto. Ideal para cualquier tipo de comida.

Resistencia cielo + resistencia inferior (cocción tradicional o estática): el calor, que proviene de la parte superior e inferior al mismo tiempo, hace que este sistema sea adecuado para cocinar cualquier tipo de alimento. La cocina tradicional, también llamada estática o termo radiante, es adecuada para cocinar solo un plato a la vez. Ideal para cualquier tipo de asado, pan, pasteles rellenos y en cualquier caso particularmente adecuado para carnes grasas como el ganso o el pato.

Ventilador + resistencia superior + resistencia inferior: funcionamiento del ventilador, combinado con Cocción tradicional, garantiza una cocción uniforme incluso con recetas complejas. Ideal para galletas y pasteles, incluso cocinado simultáneamente en varios niveles .

Ventilador + elemento calefactor circular + resistencia inferior: la cocción ventilada se combina con el calor proveniente del fondo, dando al mismo tiempo un ligero dorado. Ideal para cualquier tipo de comida.

Ventilador + resistencia circular (cocción forzada o ventilada): la combinación del ventilador y el elemento de calentamiento circular (incorporado en la parte posterior del horno) permite cocinar diferentes alimentos en varios niveles, siempre que necesiten las mismas temperaturas y el mismo tipo cocción La circulación de aire caliente asegura una distribución de calor instantánea y uniforme. Será posible, por ejemplo, cocinar pescado, verduras y galletas simultáneamente sin ninguna mezcla de olores y sabores .

ECO — ECO: la combinación de la parrilla y la resistencia inferior más el ventilador es particularmente adecuado para cocinar pequeñas cantidades de comida, con bajo consumo consumo de energía .

Ventilador + resistencia grill: el aire producido por el ventilador suaviza la onda de calor generada por la parrilla, lo que permite una parrilla óptima incluso para alimentos gruesos. Ideal para grandes cortes de carne (por ejemplo, codillo de cerdo). En los modelos con 10 y 11 funciones, el elemento de parrilla se compone de un elemento doble de mayor tamaño que la parrilla tradicional, lo que permite un rendimiento excepcional (cocción y asado rápido de carne grande a la parrilla).

Resistencia Grill: el calor derivado del elemento del grill permite obtener excelentes resultados de parrilla, especialmente con carnes de espesor medio / pequeño y, en combinación con el asador (en los modelos previstos), permite un dorado uniforme al final de la cocción. Ideal para salchichas , costillas, tocino. En los hornos de 8, 10 y 11 funciones, el elemento del grill se compone de un elemento doble que permite asar sobre toda la superficie de soporte (grill largo). Esta función en estos modelos permite asar de una manera grandes cantidades uniformes de comida, especialmente carne .

Microondas: al penetrar directamente en los alimentos, las microondas permiten cocinar en muy poco tiempo y con un considerable ahorro de energía. Adecuado para cocinar sin grasa, también están indicados para descongelar y calentar alimentos, manteniendo intactos tanto el aspecto original como la fragancia. Incluso la función de microondas se puede combinar con funciones tradicionales, con todas las ventajas que se derivan de ella. Ideal para todo tipo de comida.

Ventilador + resistencia circular + microondas (ventilación forzada + microondas): la combinación de resistencia circular y microondas permite una cocción óptima de toda la comida; Los tiempos de cocción de las partes internas se reducen gracias al uso de microondas.

Microondas + resistencia grill: el uso del grill determina un dorado perfecto de la superficie de los alimentos. La acción de las microondas, por otro lado, permite que la parte interna de los alimentos se cocine rápidamente.

Función de pizza: esta función está específicamente dedicada a cocinar pizza rápidamente, usando microondas. Para optimizar el resultado, use la función en combinación con el plato Chef

Función de pizza: esta función está específicamente dedicada a cocinar pizza rápidamente, usando microondas. Para optimizar el resultado, use la función en combinación con el plato Chef

Cocción al vacío (Sous Vide): Función de vapor para una cocción perfecta de platos al vacío. Mejora el sabor de los platos y mantiene su apariencia y nutrientes sin alterar. La cocción al vacío (Sous Vide) realizada con la ayuda de un horno de vapor es también un tipo de cocina increíblemente saludable y genuino. La técnica de cocción Sous Vide permite que el calor se transfiera eficientemente del vapor al alimento, evitando la pérdida de sabor debido a la oxidación y la evaporación de nutrientes y humedad durante la cocción. La cocción Sous Vide también permite un mejor control sobre la cocción de los alimentos en comparación con los métodos tradicionales, garantizando resultados de cocción uniformes. Además, permite cocinar a una temperatura más baja que la cocción tradicional.

Vapor: el sistema de horno a vapor cocina cualquier tipo de comida mucho más suavemente. También está indicado para la descongelación rápida, para calentar alimentos sin endurecerlos o secarlos y para desalar alimentos salados de forma natural. La combinación de la función de vapor con las tradicionales permite una gran flexibilidad de uso con un ahorro considerable de tiempo y energía, al tiempo que mantiene las cualidades nutricionales y organolépticas de los alimentos. Ideal para todo tipo de alimentos .

Resistencia superior + inferior + ventilador + vapor: el funcionamiento del ventilador, combinado con la cocción tradicional, en la que el calor proviene de arriba y abajo, proporciona un calor más uniforme. El vapor perfecciona la cocción interna de los alimentos, que son más crujientes y digeribles.

Circular + Ventilador + vapor: el vapor combinado con el aire caliente creado por la combinación del ventilador y el elemento de calentamiento circular permite una cocción perfecta de los alimentos.

Sistema de entrada de agua externa para función vapor.

Ventilador + resistencia circular + resistenbcia superior + resistencia inferior (cocción con turboventilador): la combinación de cocción asistida por ventilador con cocción tradicional permite cocinar diferentes alimentos de manera muy rápida y efectiva en varios niveles, sin transmitir olores ni sabores. Ideal para alimentos de gran volumen que requieren una cocción intensa .

45 cm — 45 cm: algunos modelos Smeg, de solo 45 cm de altura, representan la solución capaz de responder a los requisitos funcionales en espacios con altura reducida. Disponibles en varios tipos y con diferentes estéticas, ofrecen más opciones en equipos de cocina.

48 cm — 48 cm: algunos modelos Smeg, de solo 48 cm de altura, representan la solución capaz de responder a los requisitos funcionales en espacios con altura reducida. Disponibles en varios tipos y con diferentes estéticas, ofrecen más opciones en equipos de cocina.

Mantener caliente

Mandos retroiluminados: los mandos retroiluminados en diferentes productos constituyen un sistema de seguridad visual, en particular en las placas, porque en ausencia de llama, la luz de los mandos se apaga.

Pirólisis: cuando se establece esta función, el horno alcanza temperaturas de hasta 500 ° C, destruyendo toda la suciedad grasa que se forma en las paredes internas. Función ajustable por el usuario de 2 a 3 horas dependiendo del nivel de suciedad.

Sistema Pizza: en varios hornos Smeg, el exclusivo sistema Pizza proporciona una piedra refractaria especial que, en contacto directo con la resistencia, permite cocinar en solo 3-4 minutos, 5 si tiene un relleno especial. La preparación de focaccias, pasteles salados, pescado y verduras en papel de aluminio que tampoco se secan y permanecen suaves y sabrosos .

Es posible mostrar la temperatura detectada por la sonda y establecer una temperatura objetivo que los alimentos deben alcanzar. Cuando el corazón del plato alcanza la temperatura deseada, la cocción se detiene .

El aire a 40°C proporciona el ambiente perfecto para el levado de mezclas de masa con levadura. Simplemente selecciona la función y coloca la masa en el compartimento asignado.

Sabbath: gracias a esta función, el horno puede funcionar durante un período prolongado con una temperatura de cocción entre 60 y 100 ° C. La iluminación interior, el ventilador, cualquier luz en las perillas y el timbre están desactivados.

2 — 2 niveles de cocción: en el horno auxiliar de las cocinas Smeg, 2 posiciones de cocción permiten cocinar diferentes platos al mismo tiempo, asegurando una reducción en el consumo.

4 — 4 niveles de cocción: los hornos Smeg tienen 4 niveles de cocción que le permiten cocinar diferentes platos al mismo tiempo, lo que garantiza una reducción en el consumo.

5 — 5 niveles de cocción: los hornos Smeg tienen 5 niveles de cocción que le permiten cocinar diferentes platos al mismo tiempo, lo que garantiza una reducción en el consumo.

Soft Close: la puerta del horno está equipada con un sistema de cierre suave que controla su cierre, con un movimiento suave y silencioso, sin la necesidad de acompañarlo.

Limpieza del tanque: para garantizar un funcionamiento óptimo del aparato, recomendamos limpiar el tanque aproximadamente una vez cada 2-3 meses.

Guías telescópicas: las guías telescópicas, fácilmente montables o extraíbles, le permiten introducir y extraer las bandejas completamente del horno con mayor practicidad. Esta característica garantiza la máxima seguridad durante la verificación de la cocción y la extracción de alimentos, evitando la inserción de la mano en el horno caliente.

Control electrónico: el control electrónico gestiona mejor las temperaturas y favorece la uniformidad del calor, manteniendo constante el valor establecido, con oscilaciones mínimas de 2-3 ° C. Esta prerrogativa significa que incluso los más sensibles a los cambios de temperatura, como pasteles, soufflés y guisos, pueden elevarse y cocinarse de manera más uniforme.

Vapor clean: la función especial VAPOR CLEAN facilita la limpieza mediante el uso del vapor generado al insertar una pequeña dosis de agua en la ranura de la cavidad.

50 lt — Indica el volumen útil de la cavidad del horno

79 lt — Indica el volumen útil de la cavidad del horno

129 lt — Indica el volumen útil de la cavidad del horno

Función de cocción dedicada para la plancha BBQ de doble cara. Adecuada para recrear platos suculentos y crujientes en el horno con el sabor típico de la cocina a la parrilla. El lado acanalado es especialmente adecuado para carnes y quesos; el lado liso para pescados, mariscos y vegetales.

Función de cocción dedicada para la rejilla de freír al aire AIRFRY. Ideal para recrear frituras tradicionales en el horno, pero con menos calorías y menos grasa. Permite cocinar de manera rápida y sencilla platos como papas fritas, vegetales fritos y pescado, asegurando un dorado y una textura crujiente perfectos.

Función para derretir mantequilla y chocolate sin necesidad de utilizar baño maría.

Función para la preparación de palomitas de maíz en bolsas.

Función para ablandar mantequilla y queso. Es útil para llevar rápidamente los postres congelados a la temperatura de servicio. La función también se puede utilizar para ablandar helado.

Función de cocción específica para la piedra refractaria rectangular PPR2 Dimensiones ideales para cocinar pizzas con los mismos resultados que un típico fuego de leña

78 lt — La capacidad indica la cantidad de espacio utilizable en la cavidad del horno en litros.

HORNOS MICROONDAS

Base vitrocerámico: la base vitrocerámica en el horno microondas no incluye la presencia de un plato giratorio. Esto, al difundir el calor constantemente y directamente desde la base, permite una cocción más uniforme y un mayor ahorro de energía. La superficie lisa también garantiza una limpieza mejor y más inmediata del interior.

Bloqueo de control: la opción de bloqueo de mandos, presente en diferentes tipos de productos, le permite bloquear todas las funciones y programas establecidos, así como los controles, para una seguridad total, especialmente en presencia de niños.

Horno combinado con microondas: los hornos combinados con microondas, además de garantizar solo la cocción tradicional, permiten combinar también los dos sistemas (tradicional con microondas), multiplicando las posibilidades de cocción y garantizando, por lo tanto, la máxima versatilidad en la cocina.

Descongelar por tiempo: con esto los tiempos de descongelación de alimentos se determinan automáticamente.

Descongelar por peso: con esta función necesaria para descongelar, se determinan automáticamente una vez que se ha establecido el peso del alimento a descongelar.

Puerta de doble cristal: puerta de doble cristal

Ventilador + resistencia circular (cocción forzada o ventilada): la combinación del ventilador y el elemento de calentamiento circular (incorporado en la parte posterior del horno) permite cocinar diferentes alimentos en varios niveles, siempre que necesiten las mismas temperaturas y el mismo tipo cocción La circulación de aire caliente asegura una distribución de calor instantánea y uniforme. Será posible, por ejemplo, cocinar pescado, verduras y galletas simultáneamente sin ninguna mezcla de olores y sabores .

Ventilador + resistencia circular + grill: la combinación de la cocina asistida por ventilador con la cocina tradicional permite cocinar diferentes alimentos de manera rápida y efectiva en varios niveles, sin transmitir olores ni sabores. Ideal para alimentos de gran volumen que requieren una cocción intensa.

Ventilador + resistencia grill: el aire producido por el ventilador suaviza la onda de calor generada por la parrilla, lo que permite una parrilla óptima incluso para alimentos gruesos. Ideal para grandes cortes de carne (por ejemplo, codillo de cerdo). En los modelos con 10 y 11 funciones, el elemento de parrilla se compone de un elemento doble de mayor tamaño que la parrilla tradicional, lo que permite un rendimiento excepcional (cocción y asado rápido de carne grande a la parrilla).

Resistencia Grill: el calor derivado del elemento del grill permite obtener excelentes resultados de parrilla, especialmente con carnes de espesor medio / pequeño y, en combinación con el asador (en los modelos previstos), permite un dorado uniforme al final de la cocción. Ideal para salchichas , costillas, tocino. En los hornos de 8, 10 y 11 funciones, el elemento del grill se compone de un elemento doble que permite asar sobre toda la superficie de soporte (grill largo). Esta función en estos modelos permite asar de una manera grandes cantidades uniformes de comida, especialmente carne .

Microondas: al penetrar directamente en los alimentos, las microondas permiten cocinar en muy poco tiempo y con un considerable ahorro de energía. Adecuado para cocinar sin grasa, también están indicados para descongelar y calentar alimentos, manteniendo intactos tanto el aspecto original como la fragancia. Incluso la función de microondas se puede combinar con funciones tradicionales, con todas las ventajas que se derivan de ella. Ideal para todo tipo de comida.

Ventilador + resistencia circular + microondas (ventilación forzada + microondas): la combinación de resistencia circular y microondas permite una cocción óptima de toda la comida; Los tiempos de cocción de las partes internas se reducen gracias al uso de microondas.

Microondas + resistencia grill: el uso del grill determina un dorado perfecto de la superficie de los alimentos. La acción de las microondas, por otro lado, permite que la parte interna de los alimentos se cocine rápidamente.

Función de pizza: esta función está específicamente dedicada a cocinar pizza rápidamente, usando microondas. Para optimizar el resultado, use la función en combinación con el plato Chef

2 niveles de cocción: en el horno auxiliar de las cocinas Smeg, 2 posiciones de cocción permiten cocinar diferentes platos al mismo tiempo, asegurando una reducción en el consumo.

19 lt — Indica el volumen útil de la cavidad del horno

21 lt — Indica el volumen útil de la cavidad del horno

23 lt — Indica el volumen útil de la cavidad del horno

26 lt — Indica el volumen útil de la cavidad del horno

35 lt — Indica el volumen útil de la cavidad del horno

ENCIMERAS

Auto-Vent: gracias a la función Auto-Vent, la velocidad de succión de la campana se ajusta automáticamente en función de la temperatura y la potencia seleccionada en la placa.

Estándar: método de instalación, que se adapta fácilmente a cualquier tipo de cocina.

Semifilo: solución empotrada para encimeras y fregaderos con un borde de hasta 4 mm que combina la simplicidad de instalación con un diseño minimalista.

Rejillas de hierro fundido: estas rejillas son resistentes a altas temperaturas. Sólidos y robustos, han sido diseñados para facilitar el movimiento y el reposicionamiento de las ollas en la superficie.

Bloqueo de control: la opción de bloqueo de mandos, presente en diferentes tipos de productos, le permite bloquear todas las funciones y programas establecidos, así como los controles, para una seguridad total, especialmente en presencia de niños.

Control Slider: El dispositivo particular de control Slider, permite ajustar el calor de las cuatro zonas con simples movimientos circulares de los dedos en los controles.

ECO HEAT — Eco-Heat: el dispositivo indica cuándo y cuánto está todavía caliente el área, después de apagarse.

ECO OFF — Eco-Off: para ahorrar energía, el nivel de potencia de la zona de cocción se desactiva antes de que suene el temporizador de cuenta regresiva.

Zona gigante: la zona gigante ofrece más flexibilidad en la superficie de cocción

Glass-on-Steel: la solución Glass-on-Steel provista en placas y fregaderos de vidrio Smeg, tiene una lámina de acero inoxidable debajo del vidrio. Estéticamente invisible, este recurso aumenta la robustez de la parte superior: de hecho, incluso en el caso de una rotura accidental, las astillas no se dispersan, sino que permanecen unidas a la parte superior.

STOP °C — Anti-sobrecalentamiento: el sistema anti-sobrecalentamiento provoca un apagado automático cuando las temperaturas superan las de seguridad

Esta función te permite mantener la comida cocida caliente sin quemarla.

Encimera de vitrocerámica eléctrica: la placa de vitrocerámica eléctrica es extremadamente práctica y estética.

Inducción: la placa de inducción funciona a través de bobinas circulares que emiten un campo magnético solo en contacto con un recipiente con un fondo hecho de material ferroso, al que se transfiere el calor. Se caracteriza por una mayor eficiencia y mayor seguridad.

Anti-desbordamiento: el dispositivo especial anti-desbordamiento apaga la placa en presencia de desbordamientos de líquido.

7cm min — Detección de ollas con un diámetro mínimo de 7 cm.

9cm min — Detección de ollas con un diámetro mínimo de 9 cm.

P 14 10 5 — Selección rápida: con la opción de selección rápida, la cocción comienza al grado de temperatura máxima y luego disminuye automáticamente después de un cierto período de tiempo.

Avance rápido: el botón de avance rápido aumenta rápidamente el nivel de potencia de acuerdo con la configuración preestablecida, haciendo que el elemento calefactor funcione al máximo hasta que se alcance la temperatura.

Indicador de calor residual: después de apagar la zona de cocción, el indicador de calor residual indica si el área aún está caliente, aprovechándola para mantener calientes los alimentos. Cuando la temperatura ha caído por debajo de 60 ° C, la luz se apagará.

Tiempo transcurrido: la función le permite verificar el tiempo transcurrido desde el inicio de una sesión de cocción.

Temporizador: Con el temporizador es posible programar el apagado de las zonas de cocción después de un tiempo de funcionamiento establecido, que varía de 1 a 99 minutos. Cuando finaliza el período preestablecido, la placa se apaga y se activa una señal acústica.

Doble zona de cocción

UR — Quemador ultrarrápido: el quemador se define como ultrarrápido con una potencia de al menos 3,5 kW, que puede ser de corona simple, doble o triple.

High-Flame: los quemadores High-Flame producen una llama casi vertical que reduce la pérdida de calor y aumenta la potencia transferida a la olla.

COMPACT PLUS slider — Efecto fantasma retroiluminado del regulador compacto.

DIGI touch — Control digital

EVO slider — Regulador Evolution Slider con efecto fantasma totalmente retroiluminado.

Control mediante perillas.

MULTI slider — Control deslizante individual premium para cada zona.

CAMPANAS

24 hours — Cambio de aire 24 h: la función de renovación de aire de 24 h crea una recirculación continua de aire, activando el motor a la velocidad mínima con una succión de 10 min. cada hora durante 24 horas.

Filtros de grasa: los filtros de grasa purifican el aire de las grasas de cocción. Son fácilmente extraíbles para su limpieza periódica.

Apagado automático: la opción de apagado automático le permite programar el tiempo de desactivación de la campana, que continuará purificando el aire hasta que se apague automáticamente.

Auto-Vent: gracias a la función Auto-Vent, la velocidad de succión de la campana se ajusta automáticamente en función de la temperatura y la potencia seleccionada en la placa.

Filtros de carbón activado: los filtros de carbón activado permiten recircular la función de la campana, garantizando una eliminación perfecta de los olores.

A+ — A +: los electrodomésticos Smeg permiten ahorros de energía considerables en Clase A, A +, A ++ y A +++, para reducir el consumo mientras se mantiene la máxima eficiencia y garantizar el respeto por el medio ambiente.

A — A: La clase A de electrodomésticos Smeg permite un bajo consumo de energía.

B — B: Indica la clase energética del electrodoméstico

D — D: indica la clase energética del aparato.

Señal luminosa: se enciende una señal luminosa cuando es necesario reemplazar los filtros de carbón activado.

Zona perimetral: este tipo de aspiración se concentra en la zona perimetral. Además de mejorar la estética de la campana, cubriendo los filtros, permite una superficie de succión más amplia y ofrece una menor rumorosidad, limitando las vibraciones de los filtros.

Mandos Touch Control: presentes en algunos modelos de hornos, placas, campanas y lavavajillas, activan la función con un simple toque.

BOOST — Función Turbo: La función Turbo le permite operar la campana a la máxima potencia, para acelerar la eliminación de olores más persistentes.

COCINAS

Rejillas de hierro fundido: estas rejillas son resistentes a altas temperaturas. Sólidos y robustos, han sido diseñados para facilitar el movimiento y el reposicionamiento de las ollas en la superficie.

Bloqueo de control: la opción de bloqueo de mandos, presente en diferentes tipos de productos, le permite bloquear todas las funciones y programas establecidos, así como los controles, para una seguridad total, especialmente en presencia de niños.

Refrigeración tangencial: este innovador sistema de refrigeración permite tener una puerta a una temperatura controlada durante la cocción. Además de las ventajas ofrecidas en términos de seguridad, el sistema permite proteger los muebles en los que se inserta el horno, evitando el sobrecalentamiento.

Puerta de doble cristal: puerta de doble cristal

Puerta de triple acristalamiento: en los modelos de gama alta, la puerta del horno tiene tres paneles que ayudan a mantener el exterior del horno a temperatura ambiente durante la cocción, lo que garantiza la máxima seguridad. Los dos vidrios internos que reflejan el calor evitan la dispersión del calor para una mayor eficiencia.

Puerta de vidrio cuádruple: en los modelos de gama alta, la puerta del horno tiene cuatro paneles que ayudan a mantener el exterior del horno a temperatura ambiente durante la cocción, lo que garantiza la máxima seguridad. Los tres vidrios internos que reflejan el calor evitan la dispersión del calor para una mayor eficiencia.

A+: A +: los electrodomésticos Smeg permiten ahorros de energía considerables en Clase A, A +, A ++ y A +++, para reducir el consumo mientras se mantiene la máxima eficiencia y garantizar el respeto por el medio ambiente.

A: A: La clase A de electrodomésticos Smeg permite un bajo consumo de energía.

B: B: Indica la clase energética del electrodoméstico

Esmalte Ever Clean: el esmalte Ever Clean con el que se trata la cavidad del horno reduce la adherencia de la grasa para cocinar. Es un esmalte pirolítico y resistente a los ácidos que, además de ser agradablemente brillante, favorece una mayor limpieza de las paredes del horno, gracias a su menor porosidad.

Resistencia inferior (cocción final): el calor que proviene solo del fondo permite para completar la cocción de alimentos que requieren una temperatura básica más alta, sin afectar su dorado. Ideal para pasteles, tartas y pizzas dulces o saladas. NOTA: este símbolo en los hornos de gas indica el quemador de gas .

Ventilador + resistencia única (cocción delicada): la combinación del ventilador y el elemento de calentamiento inferior solo permite que la cocción se complete más rápidamente. Se recomienda este sistema para terminar de cocinar alimentos que ya están bien cocidos en la superficie, pero no internamente, lo que requiere un calor moderado más alto. Ideal para cualquier tipo de comida.

Resistencia cielo + resistencia inferior (cocción tradicional o estática): el calor, que proviene de la parte superior e inferior al mismo tiempo, hace que este sistema sea adecuado para cocinar cualquier tipo de alimento. La cocina tradicional, también llamada estática o termo radiante, es adecuada para cocinar solo un plato a la vez. Ideal para cualquier tipo de asado, pan, pasteles rellenos y en cualquier caso particularmente adecuado para carnes grasas como el ganso o el pato.

Ventilador + resistencia superior + resistencia inferior: funcionamiento del ventilador, combinado con Cocción tradicional, garantiza una cocción uniforme incluso con recetas complejas. Ideal para galletas y pasteles, incluso cocinado simultáneamente en varios niveles .

Ventilador + elemento calefactor circular + resistencia inferior: la cocción ventilada se combina con el calor proveniente del fondo, dando al mismo tiempo un ligero dorado. Ideal para cualquier tipo de comida.

Ventilador + resistencia circular (cocción forzada o ventilada): la combinación del ventilador y el elemento de calentamiento circular (incorporado en la parte posterior del horno) permite cocinar diferentes alimentos en varios niveles, siempre que necesiten las mismas temperaturas y el mismo tipo cocción La circulación de aire caliente asegura una distribución de calor instantánea y uniforme. Será posible, por ejemplo, cocinar pescado, verduras y galletas simultáneamente sin ninguna mezcla de olores y sabores .

ECO: la combinación de la parrilla y la resistencia inferior más el ventilador es particularmente adecuado para cocinar pequeñas cantidades de comida, con bajo consumo consumo de energía .

Ventilador + resistencia grill: el aire producido por el ventilador suaviza la onda de calor generada por la parrilla, lo que permite una parrilla óptima incluso para alimentos gruesos. Ideal para grandes cortes de carne (por ejemplo, codillo de cerdo). En los modelos con 10 y 11 funciones, el elemento de parrilla se compone de un elemento doble de mayor tamaño que la parrilla tradicional, lo que permite un rendimiento excepcional (cocción y asado rápido de carne grande a la parrilla).

se obtiene dejando el termostato en la posición inicial de 0 ° C, de hecho, este símbolo brinda la posibilidad, actuando sobre el termostato, de activar la resistencia circular al mismo tiempo. (En algunos modelos, esta función no esta serigrafiada en el panel de control, ya que se activa colocando el interruptor de función en los símbolos Ventilador + Resistencia superior + Resistencia inferior o Ventilador + Resistencia circular y seleccionando la posición 0 ° C en el termostato).

Resistencia Grill: el calor derivado del elemento del grill permite obtener excelentes resultados de parrilla, especialmente con carnes de espesor medio / pequeño y, en combinación con el asador (en los modelos previstos), permite un dorado uniforme al final de la cocción. Ideal para salchichas , costillas, tocino. En los hornos de 8, 10 y 11 funciones, el elemento del grill se compone de un elemento doble que permite asar sobre toda la superficie de soporte (grill largo). Esta función en estos modelos permite asar de una manera grandes cantidades uniformes de comida, especialmente carne .

Resistencia Grill central: esta función permite asar pequeñas porciones de carne y pescado para preparar brochetas, tostadas y todas las verduras a la parrilla.

Función de pizza: esta función está específicamente dedicada a cocinar pizza rápidamente, usando microondas. Para optimizar el resultado, use la función en combinación con el plato Chef

Ventilador + resistencia circular + resistenbcia superior + resistencia inferior (cocción con turboventilador): la combinación de cocción asistida por ventilador con cocción tradicional permite cocinar diferentes alimentos de manera muy rápida y efectiva en varios niveles, sin transmitir olores ni sabores. Ideal para alimentos de gran volumen que requieren una cocción intensa .

Inducción: la placa de inducción funciona a través de bobinas circulares que emiten un campo magnético solo en contacto con un recipiente con un fondo hecho de material ferroso, al que se transfiere el calor. Se caracteriza por una mayor eficiencia y mayor seguridad.

Interior puerta todo vidrio: el interior de la puerta del horno tiene una superficie completamente lisa sin tornillos, lo que facilita la eliminación de la suciedad y hace que la limpieza sea más práctica.

2 lámparas halógenas: la presencia de 2 lámparas halógenas dispuestas asimétricamente hace que el espacio interior sea aún más brillante, eliminando las esquinas oscuras.

Pirólisis: cuando se establece esta función, el horno alcanza temperaturas de hasta 500 ° C, destruyendo toda la suciedad grasa que se forma en las paredes internas. Función ajustable por el usuario de 2 a 3 horas dependiendo del nivel de suciedad.

Indicador de calor residual: después de apagar la zona de cocción, el indicador de calor residual indica si el área aún está caliente, aprovechándola para mantener calientes los alimentos. Cuando la temperatura ha caído por debajo de 60 ° C, la luz se apagará.

Volta Mobile: Volta Mobile es una solución exclusiva que protege la parte superior de la cavidad del horno y recoge la suciedad que se acumula en ella. Convenientemente extraíble para facilitar la limpieza, también se puede lavar en el lavavajillas .

Soft Close: la puerta del horno está equipada con un sistema de cierre suave que controla su cierre, con un movimiento suave y silencioso, sin la necesidad de acompañarlo.

Guías telescópicas: las guías telescópicas, fácilmente montables o extraíbles, le permiten introducir y extraer las bandejas completamente del horno con mayor practicidad. Esta característica garantiza la máxima seguridad durante la verificación de la cocción y la extracción de alimentos, evitando la inserción de la mano en el horno caliente.

Control electrónico: el control electrónico gestiona mejor las temperaturas y favorece la uniformidad del calor, manteniendo constante el valor establecido, con oscilaciones mínimas de 2-3 ° C. Esta prerrogativa significa que incluso los más sensibles a los cambios de temperatura, como pasteles, soufflés y guisos, pueden elevarse y cocinarse de manera más uniforme.

UR: Quemador ultrarrápido: el quemador se define como ultrarrápido con una potencia de al menos 3,5 kW, que puede ser de corona simple, doble o triple.

Vapor clean: la función especial VAPOR CLEAN facilita la limpieza mediante el uso del vapor generado al insertar una pequeña dosis de agua en la ranura de la cavidad.

FRIGORÍFICOS

Bloqueo de control: la opción de bloqueo de mandos, presente en diferentes tipos de productos, le permite bloquear todas las funciones y programas establecidos, así como los controles, para una seguridad total, especialmente en presencia de niños.

Función económica: la función económica analiza el uso del refrigerador durante el período de activación y optimiza los ciclos de trabajo para mantener la electricidad al mínimo

Ventilado: sistema de ventilación de enfriamiento que permite difundir constante y uniformemente el aire dentro del refrigerador.

Congelación rápida: la función de congelación rápida permite que grandes cantidades de alimentos frescos se congelen muy rápidamente. Al activarlo unas horas antes, el congelador baja la temperatura y después de unas horas restablece automáticamente el funcionamiento normal.

Antihuellas: el tratamiento especial al que se somete el acero inoxidable evita la formación de halos y huellas digitales en la superficie y ayuda a mejorar su brillo.

Función de vacaciones: esta función es particularmente útil en casos de ausencia prolongada del hogar, le permite desactivar el funcionamiento del departamento de refrigeradores y mantener solo el congelador en funcionamiento.

Iluminación LED interna: la iluminación LED interna garantiza el ahorro de energía y al mismo tiempo ofrece una luz de atmósfera.

Zona Life Plus 0 ° C: en la zona Life Plus 0 ° C se mantiene una temperatura interna constante entre 0 ° C y + 3 ° C que no altera las cualidades organolépticas de los alimentos y permite mantenerlos frescos incluso después de varios días. Es ideal para almacenar pescado, carne, productos lácteos y alimentos fácilmente perecederos.

Motor inverter: para lavadoras y secadoras: la evolución de las lavadoras y secadoras Smeg hacia modelos más inteligentes y eco-sostenibles ha llevado a la elección de la tecnología Inverter con bomba de calor que reduce significativamente el consumo de energía. Para lavavajillas: el motor inversor de última generación garantiza una mayor vida útil, eficiencia y consumo reducido, así como un silencio absoluto.

Sistema de enfriamiento Multiflow: el sistema de ventilación Multiflow permite difundir de manera constante y uniforme el aire dentro del refrigerador.

Natural Plus Blu Light: el innovador sistema de iluminación aumenta los tiempos de almacenamiento de frutas y verduras, preservando el contenido de vitaminas durante más tiempo.

No-Frost: el sistema No-Frost evita la formación de hielo (en el congelador) y escarcha (en el refrigerador). En consecuencia, las operaciones periódicas de descongelación ya no son necesarias. Además, la comida se conserva más correctamente y mantiene la consistencia, el sabor y el sabor, mientras que los paquetes no se pegan ni en las paredes, en particular en el compartimento del congelador.

Clase eficiencia energética C

Clase eficiencia energética D

Clase eficiencia energética E

VINOTECAS

Descongelación automática: todos los modelos de refrigerador están equipados con descongelación automática en el compartimiento del refrigerador.

Pantalla LED: para optimizar el rendimiento y simplificar el uso del aparato tanto como sea posible, algunas lavadoras y refrigeradores están equipados con una pantalla LED que le permite ver el estado operativo del producto.

Ventilado: sistema de ventilación de enfriamiento que permite difundir constante y uniformemente el aire dentro del refrigerador.

Iluminación LED interna: la iluminación LED interna garantiza el ahorro de energía y al mismo tiempo ofrece una luz de atmósfera.

Clase eficiencia energética G

LAVAVAJILLAS

Simple Acquastop: Lavavajillas: El dispositivo Simple Acquastop puede detectar fugas accidentales de agua en el tanque gracias a un sensor colocado en la bandeja del lavabo. En este caso, el ciclo de lavado se detiene y el agua presente es expulsada a través de la tubería de drenaje. lavadora: El dispositivo Acquastop, con la ayuda de una doble funda impermeable, puede detectar una fuga de agua en la manguera de entrada. En este caso, la entrada de agua cerca de la conexión a la toma de corriente está bloqueada .

Luz activa: la luz activa es un dispositivo que, al proyectar un haz de luz roja en el piso mientras el lavavajillas está en funcionamiento, le permite comprender instantáneamente que el lavado está activo, sin tener que abrir la máquina. Cuando termine, la luz se apaga automáticamente.

Aquatest: el sensor Aquatest, presente en la mayoría de los lavavajillas Smeg, es un sensor electrónico que mide el grado de transparencia del agua al final de la fase de remojo inicial. En función de los valores medidos, el sensor establece el programa más adecuado, obteniendo así mejores resultados de lavado con el uso de la cantidad mínima de agua.

Altura de 82 cm

Delay Timer: con la opción Delay Timer, es posible posponer el inicio del programa deseado hasta 24 h para programar el funcionamiento del lavavajillas en el intervalo de tiempo deseado (por ejemplo, la noche). Cuando la puerta está cerrada, el lavavajillas realizará un prelavado, después de lo cual el conjunto de "programación realizada" comenzará a funcionar.

EasyGlide: el sistema EasyGlide, presente en la cesta superior, mejora el deslizamiento, facilitando las operaciones de extracción.

FlexiDuo: el tercer cesto de cubiertos FlexiDuo se compone de dos insertos distintos, extraíbles y de diferentes posiciones que garantizan una mayor flexibilidad y comodidad de carga.

Sistema FlexiFit: el nuevo sistema FlexiFit en bisagras de punto de apoyo variable permite que la puerta se abra deslizándose, lo que permite una mayor flexibilidad para elegir el tipo de cocina, en particular la altura del zócalo, que puede ser de 5 a 21.5 cm de alto .

FlexiZone ½: la opción FlexiZone ½ es adecuada para lavar incluso algunos platos, distribuidos en ambas cestas. Además, ahorra energía, agua y tiempo con total flexibilidad de carga.

Motor inverter: para lavadoras y secadoras: la evolución de las lavadoras y secadoras Smeg hacia modelos más inteligentes y eco-sostenibles ha llevado a la elección de la tecnología Inverter con bomba de calor que reduce significativamente el consumo de energía. Para lavavajillas: el motor inversor de última generación garantiza una mayor vida útil, eficiencia y consumo reducido, así como un silencio absoluto.

El nivel de rumirosidad se obtiene gracias a un excelente aislamiento y dispositivos especiales, diseñados específicamente para amortiguar el sonido generado durante el funcionamiento del lavavajillas. En la gama hay modelos con varios niveles de rumorosidad. 42 dB

El nivel de rumirosidad se obtiene gracias a un excelente aislamiento y dispositivos especiales, diseñados específicamente para amortiguar el sonido generado durante el funcionamiento del lavavajillas. En la gama hay modelos con varios niveles de rumorosidad. 44 dB

El nivel de rumirosidad se obtiene gracias a un excelente aislamiento y dispositivos especiales, diseñados específicamente para amortiguar el sonido generado durante el funcionamiento del lavavajillas. En la gama hay modelos con varios niveles de rumorosidad. 46 dB

El nivel de rumirosidad se obtiene gracias a un excelente aislamiento y dispositivos especiales, diseñados específicamente para amortiguar el sonido generado durante el funcionamiento del lavavajillas. En la gama hay modelos con varios niveles de rumorosidad. 47 dB

El nivel de rumirosidad se obtiene gracias a un excelente aislamiento y dispositivos especiales, diseñados específicamente para amortiguar el sonido generado durante el funcionamiento del lavavajillas. En la gama hay modelos con varios niveles de rumorosidad. 49 dB

Sistema Orbital: El Sistema Orbital, consiste en un rociador doble que, gracias a la superposición y las rotaciones contemporáneas, permite que el agua alcance uniformemente todo el espacio interno para obtener excelentes resultados de lavado.

Sistema de lavado Planetario: el nuevo sistema de lavado Planetario garantiza una cobertura completa del tanque, gracias a la doble rotación simultánea del pulverizador que distribuye el agua de forma capilar, para lavar los platos a la perfección.

Auto 45 ° - 65 °: el programa Auto 45 ° -65 ° está diseñado para vajillas con suciedad normal. Gracias a la acción automática del sensor Aquatest, optimiza los principales parámetros de lavado, como el tiempo, la temperatura y la carga de agua.

Cristales: El programa Cristales está dedicado a platos delicados como vasos y porcelana.

Delicado: El programa Delicato es adecuado para platos delicados normalmente sucios.

Eco: el programa Eco es adecuado para lavar platos normalmente sucios. El uso del programa Eco garantiza el mejor rendimiento en términos de eficiencia energética .

Un programa rápido adecuado para lavar una carga con suciedad fresca y ligera.

Ciclo de lavado rápido para cargas mixtas normalmente sucias, como platos y sartenes, incluso con residuos secos. Los platos se lavan y se secan en 60 minutos.

Normal: el programa Normal es adecuado para vajillas y ollas mixtas de uso diario, sin incrustaciones particulares.

Ciclo de limpieza del lavavajillas. El ciclo debe comenzarse con la máquina vacía, sin platos. Se recomienda ejecutar el programa cada 2-3 meses, utilizando detergentes especiales para lavavajillas.

Ciclo de lavado adecuado para vajilla con suciedad normal, incluso con residuos secos. Garantiza la máxima reducción de ruido.

Remojo: El programa de remojo está diseñado para el prelavado en frío de ollas y sartenes, esperando un lavado adicional y más completo.

Rápido 27 minutos: al seleccionar la opción Quick 27 minutos, es posible lavar rápidamente los platos ligeramente sucios inmediatamente después de su uso.

Ultraclean: El programa Ultraclean, que termina con un enjuague antibacteriano a 70 ° C, asegura una acción bactericida adicional y una limpieza profunda de los platos.

13 cubiertos: la gama Smeg incluye lavavajillas con 7, 10, 12, 13 y 14 cubiertos según el modelo.

14 cubiertos: la gama Smeg incluye lavavajillas con 7, 10, 12, 13 y 14 cubiertos según el modelo.

Acquastop Total: el dispositivo Acquastop Total excluye la posibilidad de inundación por medio de un microinterruptor colocado debajo del tanque que bloquea instantáneamente la entrada de agua en la máquina. Una seguridad adicional está garantizada por una válvula colocada en el tubo de carga que detecta cualquier fuga.

Opción que mejora los resultados de lavado del programa seleccionado. Aumenta la temperatura y la duración del lavado.

El trabajo orientado hacia la mejora continua ha permitido la creación de la segunda generación del motor Inverter 2.0, caracterizado por una mayor eficiencia y durabilidad en el tiempo, lo que permite un rendimiento muy alto y un menor consumo de energía y nivel de ruido.

Programa de lavado de alta temperatura HIGIENE 99.9%. El enjuague a 75°C garantiza la eliminación del 99.9% de gérmenes y bacterias.

Los símbolos muestran el número de ajustes de platos del lavavajillas.

Opción que proporciona mejores resultados de limpieza al mantener la temperatura entre 65 y 70°C durante al menos 10 minutos durante la última fase de enjuague.

Clase eficiencia energética B

Clase eficiencia energética C

Clase eficiencia energética D

Clase eficiencia energética E

Clase eficiencia energética F

LAVADORAS

Autobalanceo de la carga: asegura una distribución perfecta de la ropa dentro de la canasta. En el caso de que se detecte un desequilibrio, la velocidad de centrifugado se adapta para redistribuir uniformemente la ropa dentro de la cesta y así reducir las vibraciones.

Control del consumo de agua: en todos los modelos de lavadora hay un sistema de carga variable, según el cual la máquina diversifica automáticamente el ciclo de lavado y los tiempos de funcionamiento de acuerdo con la cantidad y el tipo de ropa introducida, lo que permite un ahorro significativo. de agua y electricidad.

Bloqueo de control: la opción de bloqueo de mandos, presente en diferentes tipos de productos, le permite bloquear todas las funciones y programas establecidos, así como los controles, para una seguridad total, especialmente en presencia de niños.

Pantalla LCD: para optimizar el rendimiento y hacer que el uso del aparato sea lo más fácil posible, algunas lavadoras y refrigeradores están equipados con una pantalla LCD que le permite ver el estado operativo del producto.

Pantalla LED: para optimizar el rendimiento y simplificar el uso del aparato tanto como sea posible, algunas lavadoras y refrigeradores están equipados con una pantalla LED que le permite ver el estado operativo del producto.

Ojo de buey de 30 cm de ancho: el gran tamaño del ojo de buey de 30 cm hace que cargar y descargar la ropa sea aún más fácil y rápido, promoviendo la máxima practicidad de uso.

Ojo de buey de 34 cm de ancho: el gran tamaño del ojo de buey de 34 cm hace que cargar y descargar la ropa sea aún más fácil y rápido, promoviendo la máxima practicidad de uso.

Antialérgico: Programa diseñado para personas con piel sensible. Combina una acción energética de lavado y enjuague para prendas, incluso las más delicadas, que requieren un mayor cuidado y atención en la eliminación completa de detergentes.

El programa selecciona automáticamente la temperatura y todos los parámetros de lavado.

Algodón: símbolo utilizado para indicar los programas referidos a prendas de algodón.

20 ° algodón: para telas de algodón y lino ligeramente sucias

40 ° Algodón: lavado de prendas de algodón 40 °

Algodón 60 °: lavado de prendas de algodón 60 °

90 ° Algodón: lavado de prendas de algodón 90 °

Delicados 30 °: programa ideal para prendas delicadas y de seda que requieren un cuidado especial en el lavado, uso de agua a temperatura ambiente y rotación lenta del cesto.

Descarga de agua: Para vaciar el agua de la máquina.

Mix: programa que te permite lavar prendas con diferentes colores y telas. Ideal para el lavado diario de cargas mixtas de ropa ligeramente sucia.

Mix 30 °: Programa que te permite lavar prendas con diferentes colores y telas. Ideal para el lavado diario de cargas mixtas de ropa ligeramente sucia.

Rápido 14 min.: El programa rápido 14 min. le permite lavar artículos ligeramente sucios en muy poco tiempo.

Rápido 30°: El programa rápido a 30°. le permite lavar artículos ligeramente sucios en muy poco tiempo.

Refresh: programa ideal para refrescar artículos poco usados o de mucho tiempo en el armário, revitalizar la ropa sin tener que lavarla. Elimina fácilmente el humo y los oloresa humedad. Ideal para chaquetas y trajes de hombre.

Enjuagüe

Para drenar el agua en el tambor + acción centrífuga

Camisas: programa específico que le permite lavar las camisas con el máximo cuidado, respetando las telas y minimizando la formación de pliegues, para obtener los mejores resultados de planchado en poco tiempo.

Sport: Programa indicado para los amantes de la actividad física que permite lavar, en poco tiempo, las prendas sometidas a lavados frecuentes garantizando la máxima higiene y cuidado de las fibras.

Sintéticos: símbolo utilizado para programas sintéticos.

Sintéticos 30 °: lavado de prendas sintéticas a 30 °

Sintéticos 40 °: lavado de prendas sintéticas a 40 °

Sintéticos fríos: lavado de prendas sintéticas frías

Lana Fría: es un programa especial diseñado para satisfacer las necesidades de lavado de una de las prendas más populares en invierno. Le permite lavar las prendas protegiéndolas y manteniéndolas suaves y voluminosas.

Volumen plus: Smeg ofrece modelos con una capacidad de carga de hasta 11 kg, manteniendo los mejores resultados de lavado y al mismo tiempo garantizando un bajo consumo de energía.

El diseño cuidadoso de la cuba y la cesta nos ha permitido alcanzar una capacidad de carga de hasta 7 kg de ropa en la lavadora.

Clase eficiencia energética A

Clase eficiencia energética B

Clase eficiencia energética C

Clase eficiencia energética E

FREGADEROS

45	Tamaño del mueble base: Se requiere el tamaño del mueble base para la instalación del fregadero.
50 UM	Cupboard width required for sink installation
60	Tamaño del mueble base: Se requiere el tamaño del gabinete base para la instalación del fregadero.
80	Tamaño del mueble base: Se requiere el tamaño del gabinete base para la instalación del fregadero.
90	Tamaño del mueble base: Se requiere el tamaño del gabinete base para la instalación del fregadero.
15 cm	Indica la profundidad de la cubeta del fregadero
16cm	Indica la profundidad de la cubeta del fregadero
17 cm	Indica la profundidad de la cubeta del fregadero
18cm	Indica la profundidad de la cubeta del fregadero
20cm	Indica la profundidad de la cubeta del fregadero
21,5cm	Indica la profundidad de la cubeta del fregadero
21cm	Indica la profundidad de la cubeta del fregadero
	Plano: modo de instalación del fregadero con borde plano que descansa discretamente sobre la encimera.
	Filotop: tipo de instalación que permite que la parte superior y el fregadero se integren perfectamente con la parte superior de la cocina.
	Estándar: método de instalación, que se adapta fácilmente a cualquier tipo de cocina.
	Semifilo: solución empotrada para encimeras y fregaderos con un borde de hasta 4 mm que combina la simplicidad de instalación con un diseño minimalista.
	Undermount: cómo instalar el fregadero o la placa directamente debajo de la superficie de trabajo, lo que le permite aprovechar toda la superficie disponible.

CONGELADORES

LCD DISPLAY	Pantalla LCD: para optimizar el rendimiento y hacer que el uso del aparato sea lo más fácil posible, algunas lavadoras y refrigeradores están equipados con una pantalla LCD que le permite ver el estado operativo del producto.
	No-Frost: el sistema No-Frost evita la formación de hielo (en el congelador) y escarcha (en el refrigerador). En consecuencia, las operaciones periódicas de descongelación ya no son necesarias. Además, la comida se conserva más correctamente y mantiene la consistencia, el sabor y el sabor, mientras que los paquetes no se pegan ni en las paredes, en particular en el compartimento del congelador.
A↑G E	Clase eficiencia energética E

LAVA-SECADORAS

LED DISPLAY	Pantalla LED: para optimizar el rendimiento y simplificar el uso del aparato tanto como sea posible, algunas lavadoras y refrigeradores están equipados con una pantalla LED que le permite ver el estado operativo del producto.
	Secado suave: programa diseñado para preparar la ropa y plancharla fácilmente.
4Kg	Capacidad de secado: indica la cantidad de ropa que se puede insertar en la lavadora-secadora para obtener la máxima efectividad de secado. El peso se entiende de ropa seca.
	Ciclo de limpieza: este programa se realiza con una cesta vacía y le permite limpiar los conductos de secado en los que generalmente se deposita la pelusa de la tela, lo que con el tiempo puede reducir la efectividad del secado. La pantalla muestra el símbolo del programa cada vez que se recomienda ejecutarlo.
	Algodón: símbolo utilizado para indicar los programas referidos a prendas de algodón.
20°	20 ° algodón: para telas de algodón y lino ligeramente sucias
40°	40 ° Algodón: lavado de prendas de algodón 40 °
60°	Algodón 60 °: lavado de prendas de algodón 60 °
90°	90 ° Algodón: lavado de prendas de algodón 90 °
	Delicado: programa ideal para prendas delicadas y de seda que requieren un cuidado especial en el lavado, uso de agua a temperatura ambiente y rotación lenta del cesto.
30°	Delicados 30 °: programa ideal para prendas delicadas y de seda que requieren un cuidado especial en el lavado, uso de agua a temperatura ambiente y rotación lenta del cesto.
	Descarga de agua: Para vaciar el agua de la máquina.
	Secado intensivo: programa diseñado para la ropa que desea secar completamente para almacenar o usar de inmediato.
Mix	Mix: programa que te permite lavar prendas con diferentes colores y telas. Ideal para el lavado diario de cargas mixtas de ropa ligeramente sucia.
Mix 30°	Mix 30 °: Programa que te permite lavar prendas con diferentes colores y telas. Ideal para el lavado diario de cargas mixtas de ropa ligeramente sucia.
	Noche: este ciclo permite que la lavadora funcione en silencio, gracias a las rotaciones más lentas de la cesta y a las fases más largas de lavado y remojo. Es ideal para aquellos que quieran aprovechar los precios reducidos de energía proporcionados durante la noche.
	Rápido: permite reducir los tiempos del programa seleccionado, si la ropa no requiere un lavado intenso y prolongado.
	Para drenar el agua en el tambor + acción centrífuga

	Camisas: programa específico que le permite lavar las camisas con el máximo cuidado, respetando las telas y minimizando la formación de pliegues, para obtener los mejores resultados de planchado en poco tiempo.
	Sport: Programa indicado para los amantes de la actividad física que permite lavar, en poco tiempo, las prendas sometidas a lavados frecuentes garantizando la máxima higiene y cuidado de las fibras.
	Sintéticos: símbolo utilizado para programas sintéticos.
30°	Sintéticos 30 °: lavado de prendas sintéticas a 30 °
40°	Sintéticos 40 °: lavado de prendas sintéticas a 40 °
	Lana: Es un programa especial diseñado para satisfacer las necesidades de lavado de una de las prendas más populares en invierno. Le permite lavar las prendas protegiéndolas y manteniéndolas suaves y voluminosas.
	Lana Fría: es un programa especial diseñado para satisfacer las necesidades de lavado de una de las prendas más populares en invierno. Le permite lavar las prendas protegiéndolas y manteniéndolas suaves y voluminosas.
7 Kg	El diseño cuidadoso de la cuba y la cesta nos ha permitido alcanzar una capacidad de carga de hasta 7 kg de ropa en la lavadora.
A↑G E	Clase eficiencia energética E
A↑G F	Clase eficiencia energética F

SECADORAS

NO	Antiarrugas: opción específica que, a través de la modulación de las fases de lavado y enjuague, junto con la reducción de la velocidad de centrifugado final, ayuda a prevenir la formación de pliegues en la ropa, protege las prendas más delicadas y facilita el planchado.
	Bloqueo de control: la opción de bloqueo de mandos, presente en diferentes tipos de productos, le permite bloquear todas las funciones y programas establecidos, así como los controles, para una seguridad total, especialmente en presencia de niños.
	Inicio diferido: le permite posponer el inicio del programa hasta 24 horas, según sus necesidades, y luego realizar el lavado incluso en las franjas horarias en las que el costo de energía es menor.
LCD DISPLAY	Pantalla LCD: para optimizar el rendimiento y hacer que el uso del aparato sea lo más fácil posible, algunas lavadoras y refrigeradores están equipados con una pantalla LCD que le permite ver el estado operativo del producto.
LED DISPLAY	Pantalla LED: para optimizar el rendimiento y simplificar el uso del aparato tanto como sea posible, algunas lavadoras y refrigeradores están equipados con una pantalla LED que le permite ver el estado operativo del producto.
40 cm	Ojo de buey de 40 cm de ancho: el gran ojo de buey de 40 cm hace que la carga y descarga de la ropa sea aún más fácil y rápida, promoviendo la máxima practicidad de uso.
8Kg	Capacidad de secado: indica la cantidad de ropa que se puede insertar en la lavadora-secadora para obtener la máxima efectividad de secado. El peso se entiende de ropa seca.
A+++	A +++: los dispositivos Smeg permiten un considerable ahorro de energía en Clase A, A +, A ++ y A +++, para reducir el consumo mientras se mantiene la máxima eficiencia y garantizar el respeto por el medio ambiente.
	Sensor de humedad: permite que la máquina se programe para obtener el grado de secado deseado (planchado, armario seco, extra seco), optimizando los tiempos y ahorrando energía. Alternativamente, la configuración manual le permite programar el tiempo de secado según sus preferencias.
END	Indicadores de estado - final: símbolo que indica el final del programa.
	Iluminación interior: los mejores modelos de la gama Smeg tienen una luz interna y un ojo de buey transparente grande para una mejor y mayor visibilidad dentro de la cesta.
	Camisas: programa específico que le permite lavar las camisas con el máximo cuidado, respetando las telas y minimizando la formación de pliegues, para obtener los mejores resultados de planchado en poco tiempo.
	Lana: Es un programa especial diseñado para satisfacer las necesidades de lavado de una de las prendas más populares en invierno. Le permite lavar las prendas protegiéndolas y manteniéndolas suaves y voluminosas.
	Indicador de fase de lavado: símbolos que indican la fase en la que se encuentra el programa actual

ÉLITE

GAMA SMEG ÉLITE

La gama ÉLITE de SMEG representa la máxima expresión de diseño, innovación y exclusividad dentro de nuestro catálogo. Cada producto de esta selección premium se distingue por:

- Diseño exclusivo, fruto de la colaboración con reconocidos arquitectos y diseñadores internacionales.
- Tecnología avanzada y prestaciones innovadoras, que garantizan una experiencia superior.
- Funcionalidad y estética excepcional, combinando rendimiento y estilo en cada detalle.

---

5 AÑOS GARANTÍA

GARANTÍA EXCLUSIVA ÉLITE

Los productos de la gama ÉLITE cuentan con una garantía extendida de 5 años, disponible desde la fecha de la factura del electrodoméstico. Esta cobertura incluye:

- Piezas de repuesto originales, certificadas por el fabricante.
- Mano de obra y desplazamiento gratuito de un técnico autorizado.
- Sin costes adicionales durante toda la duración de la garantía.

Solicita aquí tu garantía de 5 años y disfruta de la tranquilidad de un servicio exclusivo.

!

IMPORTANTE

El catálogo Smeg Kitchen 2025 ofrece información detallada sobre nuestros productos, incluyendo ilustraciones, descripciones y especificaciones técnicas, las cuales tienen un carácter meramente indicativo y pueden ser modificadas o anuladas en cualquier momento por exigencias técnicas o comerciales, sin previo aviso y sin posibilidad de reclamación por parte de compradores, comerciantes o particulares.

SMEG ESPAÑA S.A. no se hace responsable de posibles errores de transcripción o impresión y se reserva el derecho de realizar cualquier modificación que considere necesaria para la mejora de sus productos. Los PVR indicados incluyen IVA.

Contacto SMEG España, S.A.
Dirección: C/ Hidráulica, 4 - Pol. Ind. La Ferrería
- 08110 Montcada i Reixac (Barcelona)
Tel: 935 650 250
Web: www.smeg.es
Email: smeg@smeg.es

Servicio Técnico
Tel: 935 650 392
Email: soporte@smeg.es



Smeg España, S.A.

C/ Hidráulica, 4 Pol. Ind. La Ferrería - 08110 Montcada i Reixac (Barcelona)
Tel 935 650 250 - www.smeg.es - e-mail: smeg@smeg.es

Servicio Técnico
Tel. 935 650 392 - e-mail: soporte@smeg.es